인피니티 고객 지원 센터

080-010-0123

차량 운행 중 문의사항이 있으시면 위의 번호로 언제든지 연락 주십시오.

머리말

이 설명서는 차량의 작동 및 정비에 대한 이해를 도와 주행의 즐거움을 만끽할 수 있도록 해드립니다. 차량을 운행하기 전에 이 사용자 설명서를 숙지해 주십시오.

별도의 보증서 및 정기 점검 · 정비 지침서에는 본 차량의 보증 대상에 대한 세부사항이 설명되어 있습니다.

인피니티 공식 서비스센터는 귀하의 차량에 대해 가장 잘 알고 있습니다. 정비 서비스가 필요하거나 의문사항이 있는 경우 언제든 연락을 주시면 기꺼이 도와드리겠습니다.

중요 안전 정보

안전 주의사항!

귀하와 승객의 안전과 편안함을 위해 다음의 중요한 주행 규칙을 준수하십시오!

- **절대로 음주 또는 약물을 복용한 상태로 운전해서는 안 됩니다.**
- **항상 지정된 제한 속도를 준수하고 절대 과속으로 주행해서는 안 됩니다.**
- **항상 시트벨트와 적절한 어린이용 보조시트를 사용하십시오. 어린이는 뒷좌석에 앉혀야 합니다.**
- **항상 차량의 모든 승객에게 차량 안전 기능의 올바른 사용법을 알려 주십시오.**
- **항상 이 사용자 설명서에서 중요 안전 정보를 확인하십시오.**

설명서를 읽을 때

이 설명서에는 이 모델에 해당되는 모든 옵션에 대한 정보가 포함되어 있습니다. 그러므로 귀하의 차량에는 해당되지 않는 정보도 있을 수 있습니다.

이 설명서에 나온 모든 정보, 제원 및 그림은 인쇄 시점부터 효력을 가집니다. 인피니티는 예고 없이 제원 또는 설계를 변경할 권리가 있습니다.

차량의 개조

이 차량의 개조는 금합니다. 개조는 차량의 성능, 안전 또는 내구성에 영향을 미칠 수 있고 정부 규정에 위배될 수 있습니다. 또한 개조로 인해 비롯된 손상 또는 성능 문제는 인피니티 보증 대상에서 제외될 수 있습니다.

숙지 후 안전 주행

차량을 주행하기 전에 본 사용자 설명서를 주의 깊게 읽으십시오. 차량의 제어 및 정비 관련 사항에 대해 숙지하실 수 있어 귀하의 안전한 주행을 도울 것입니다.

이 설명서에서는 ⚠ 기호 및 **경고**라는 말을 사용합니다. 이것은 사망 또는 심각한 상해를 초래할 수 있는 위험성을 나타낼 때 사용됩니다. 위험을 피하거나 감소시키기 위해 절차를 정확하게 준수해야 합니다.

또한 이 설명서에는 **주의**라는 말도 나옵니다. 이는 경미하거나 중간 정도의 상해 또는 차량의 손상을 초래할 수 있는 위험성을 나타낼 때 사용됩니다. 위험을 피하거나 감소시키기 위해 절차를 주의 깊게 준수해야 합니다.

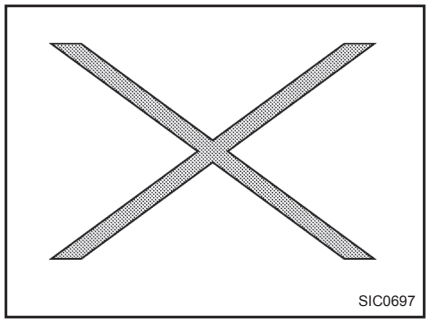

위 기호는 **"이렇게 하지 마십시오"** 또는 **"이렇게 되지 않도록 하십시오"**를 의미합니다.

그림에 이와 같은 기호가 나올 경우 차량 전면을 가리키는 화살표를 의미합니다.

그림에서 이와 유사한 화살표 기호는 움직임 또는 동작을 나타냅니다.

그림에서 이와 유사한 화살표 기호는 해당 항목에 대한 주의 환기를 요구합니다.

샘플

에어백 경고 라벨

"능동형 에어백으로 앞쪽이 보호되는 시트에 후면식 어린이용 보조시트를 장착하여 사용하면 절대 안 됩니다."

"에어백 경고 라벨"을 꼭 읽으십시오.

© 2019 INFINITI

인피니티 고객 지원 프로그램

인피니티는 고객을 최우선으로 생각합니다.

인피니티와 인피니티 공식 서비스센터는 고객의 모든 자동차 요건을 충족시킬 수 있도록 최선을 다하고 있습니다. 차량과 서비스센터에 대한 고객의 만족은 인피니티의 주요 관심사입니다. 구입하신 자동차에 대한 모든 서비스는 인피니티 공식 서비스센터가 항상 성심성의를 다해 도와드릴 것입니다.

그러나 인피니티 공식 서비스센터가 도와드릴 수 없거나 인피니티에 직접 의견이나 질문을 전달하시려면 다음 인피니티 수신자 부담 전화 번호로 인피니티 고객 지원 센터에 전화해 주십시오.

인피니티 고객지원센터

080-010-0123

고객 지원 센터가 요청하게 될 정보는 다음과 같습니다.

- 고객의 성함, 주소 및 전화 번호
- 차대번호(대시 패널에 표시)
- 구매일자
- 현재 오도미터 수치
- 인피니티 공식 서비스센터명
- 의견이나 질문

또는

아래 주소로 왼쪽의 정보와 함께 의견을 작성하여 인피니티에 보내주시면 됩니다.

한국닛산주식회사

서울시 강남구 테헤란로 306 (역삼동)

카이트타워 10층

또는 다음 웹사이트를 방문해 주십시오.

www.infiniti.co.kr

인피니티 차량을 구입하여 주셔서 감사드리며, 최고의 품질로 고객의 성원에 보답하겠습니다.

목차

그림 목차	0
안전 – 시트, 시트벨트, 시트벨트 보조용 승차자 보호장치(SRS)	1
계기 및 컨트롤	2
주행 전 점검 및 조절	3
디스플레이 화면, 히터와 에어컨 및 오디오 시스템	4
시동 및 주행	5
응급 상황 대처	6
외관 및 관리	7
정비 및 자가정비	8
기술 정보	9
찾아보기	10

0 그림 목차

시트, 시트벨트, 시트벨트 보조용 승차자 보호장치(SRS).....8
차량 전면 9
차량 후면 10
차내.....11
운전석.....12
계기판.....14
미터 및 게이지.....15
엔진룸.....16

시트, 시트벨트, 시트벨트 보조용 승차자 보호장치(SRS)

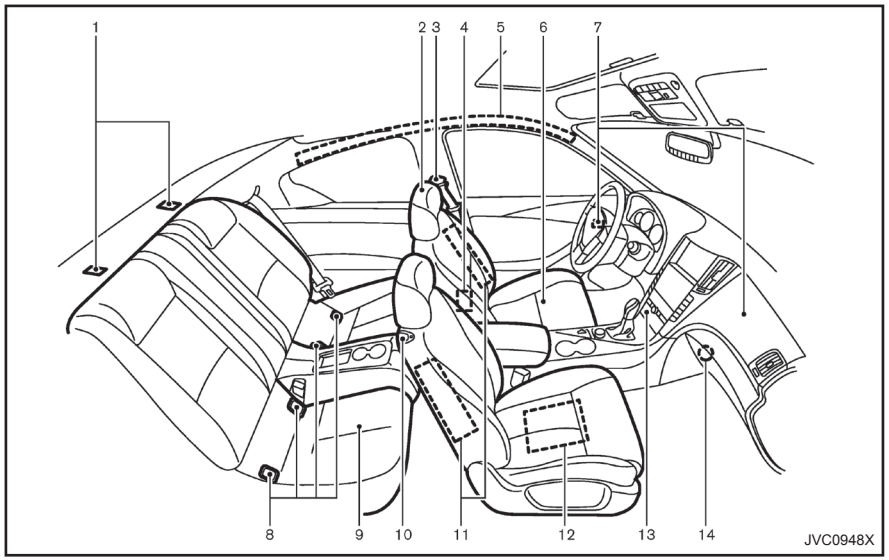

1. 어린이용 보조시트 고정앵커(P.37)
2. 헤드레스트(P.24)
3. 시트벨트(P.28)
4. 프리텐셔너 시트벨트 시스템(P.78)
5. 커튼식 에어백(P.55)
6. 앞좌석(P.18)
7. 프런트 에어백(P.54)
8. ISOFIX 어린이용 보조시트(P.33)
9. 뒷좌석(P.23)
   – 어린이용 보조시트(P.33)
10. 뒷좌석 워크인 메커니즘(P.21)
11. 사이드 에어백(P.54)
12. 승객 감지 센서(무게 센서)(어드밴스드 에어백 시스템 장착 모델)(P.62)
13. 동반석 에어백 작동표시등*
    – 어드밴스드 에어백 장착 모델(P.64)
    – 어드밴스드 에어백 미장착 모델(P.69)
14. 동반석 에어백 스위치*(P.70)

*: 장착된 경우

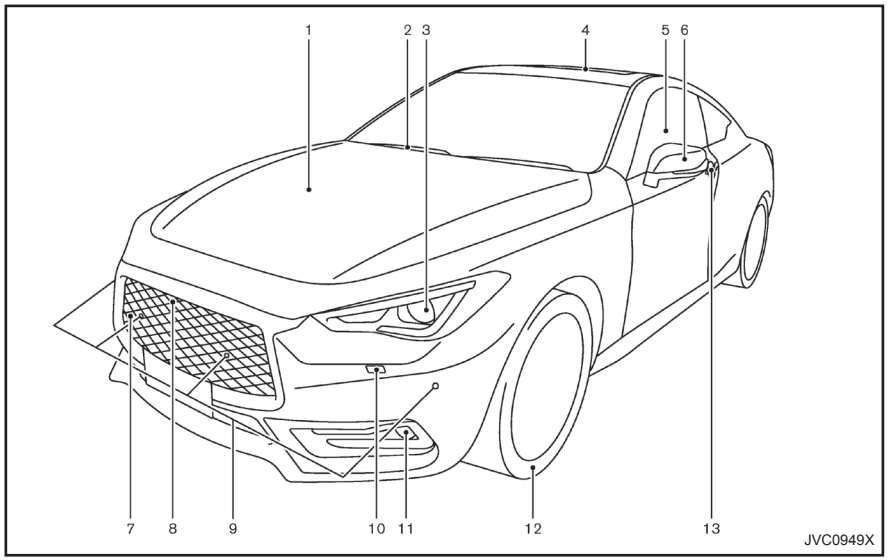

1. 후드(P.166)
2. 윈드실드 와이퍼 및 워셔
   - 스위치 작동(P.123)
   - 윈도우 워셔액(P.349)
   - 윈드실드 디아이서*(P.127)
3. 전조등
   - 스위치 작동(P.117)
   - 적응형 전방 조명 시스템(AFS)*(P.121)
4. 선루프*(P.131)
5. 파워 윈도우(P.128)
6. 사이드 미러(P.173)
   - 측면 방향지시등(P.122)
   - 사이드 뷰 카메라*(인피니티 InTouch 사용자 설명서 참조)
7. 후크(P.321)
8. 전방 카메라*(인피니티 InTouch 사용자 설명서 참조)
9. 소나(주차 센서) 시스템*(인피니티 InTouch 사용자 설명서 참조)
10. 전조등 세척장치*(P.121)
11. 전방 안개등(P.123)
12. 타이어
    - 타이어 공기압 모니터링 시스템(TPMS)(P.95, 187)
    - 타이어 및 휠(P.359, 372)
    - 타이어 펑크(P.305)
13. 도어
    - 키(P.146)
    - 도어 락(P.148)
    - 인텔리전트 키 시스템(P.151)
    - 보안 시스템(P.163)
    - 커티시 라이트*(P.138)

*: 장착된 경우

차량 후면

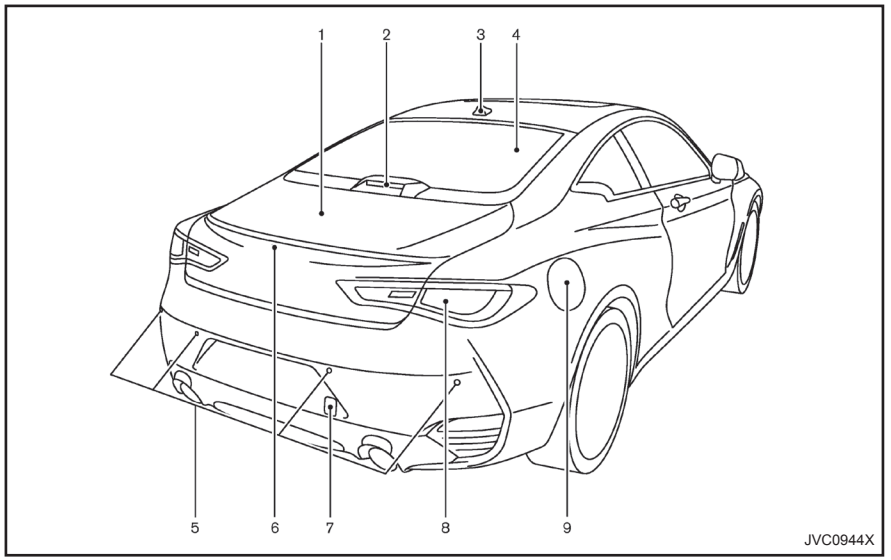

1. 트렁크
   - 트렁크 리드(P.167)
   - 스페어 타이어*(P.305)
   - 비상 타이어 펑크 수리 키트*(P.311)
2. 보조제동등(P.357)
3. DAB 라디오 안테나*(P.181)
4. 뒷유리 디포거(P.126)/안테나(P.181)
5. 소나(주차 센서) 시스템*(인피니티 InTouch 사용자 설명서 참조)
6. 후방 카메라*(인피니티 InTouch 사용자 설명서 참조)
7. 후크(P.321)
8. 리어 컴비네이션 라이트(P.357)
9. 연료 주입구(P.169)

*: 장착된 경우

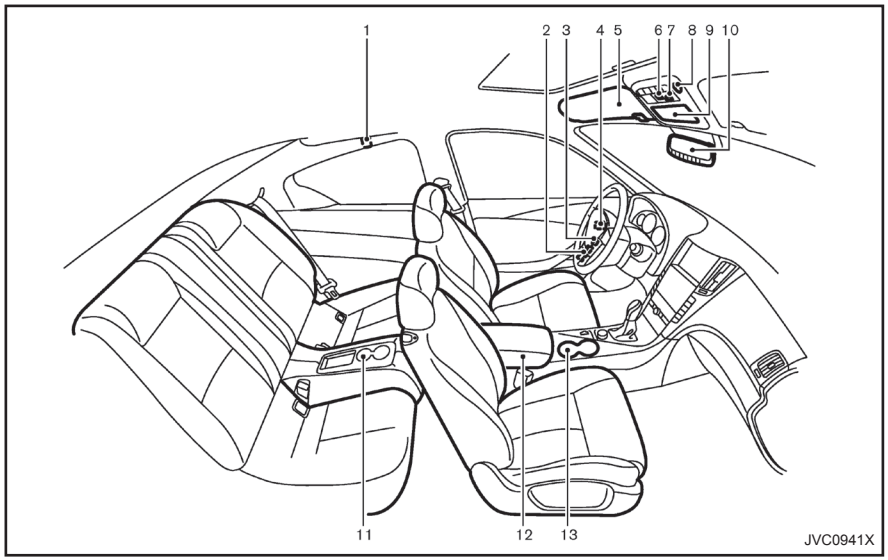

1. 코트 후크(P.137)
2. 파워 윈도우 스위치(P.128)
3. 사이드 미러 리모트 컨트롤 스위치(P.173)
4. 운전석 자동 메모리 시스템 스위치*(P.176)
5. 선바이저(P.138)
6. 선루프 스위치*(P.131)
7. SOS 전화 스위치*(인피니티 InTouch 사용자 설명서 참조)
8. 독서등(P.139)
9. 선글라스 홀더(P.135)
10. 룸 미러(P.171)
    – HomeLink® 범용 트랜시버*(P.141)
11. 뒷좌석 컵 홀더(P.136)
12. 콘솔 박스(P.134)
    – 전원 콘센트(P.133)
    – 미디어 허브(인피니티 InTouch 사용자 설명서 참조)
13. 앞좌석 컵 홀더(P.136)

*: 장착된 경우

운전석

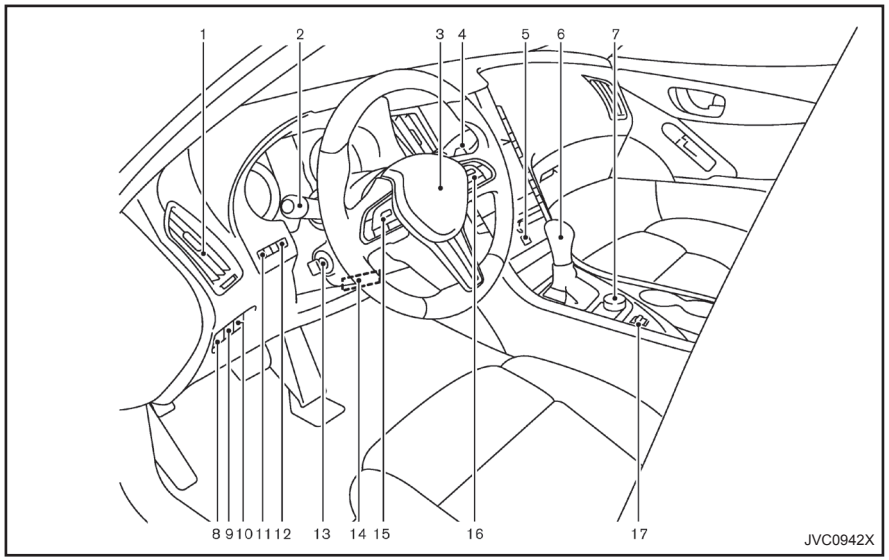

1. 측면 송풍구(P.180)
2. 전조등 및 방향지시등 스위치(P.117)/안개등 스위치(P.122)
3. 스티어링 휠
   - 파워 스티어링(P.295)
   - 혼(P.128)
   - 운전석 프런트 에어백(P.54)
   - 열선 스티어링 휠*(P.127)
4. 윈드실드 와이퍼 및 워셔 스위치(P.123)
5. 비상등 스위치(P.304)
6. 변속레버(P.196)
7. 인피니티 컨트롤러(인피니티 InTouch 사용자 설명서 참조)
8. 차량주행 안전제어(VDC) OFF 스위치(P.209)
9. 공회전 정지 OFF 스위치*(P.215)
10. 트렁크 열림 스위치(P.167)
11. 계기판 밝기 컨트롤 스위치(P.92)
12. 트윈트립 오도미터용 TRIP/RESET 스위치(P.89)
13. 스티어링 휠 기울기/높이 조절 스위치*(P.171)
14. 수동 스티어링 휠 기울기/높이 조절 레버*(P.170)
15. 스티어링 휠 컨트롤(좌측)
    - 오디오 컨트롤 스티어링 스위치(인피니티 InTouch 사용자 설명서 참조)
    - 핸즈프리 폰 시스템 스위치(인피니티 InTouch 사용자 설명서 참조)
    - 음성 인식 시스템 스위치(인피니티 InTouch 사용자 설명서 참조)

16. 스티어링 휠 컨트롤(우측)

- 트립 컴퓨터 스위치(P.110)
- 속도 제한장치 스위치*(P.246)
- 정속주행장치 스위치*(P.249)
- 인텔리전트 정속주행장치(ICC) 스위치* (P.251)
- 다이내믹 드라이버 어시스턴스 스위치* (P.216, 221, 227, 270)

17. 인피니티 주행 모드 선택기(P.203)

*: 장착된 경우

계기판

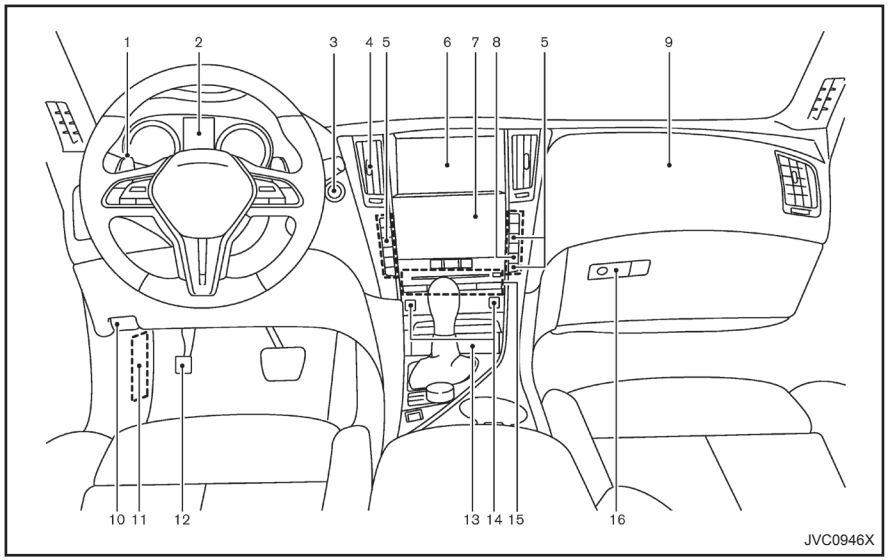

1. 패들 시프터*(P.199)
2. 미터 및 게이지(P.88)
3. 버튼식 점화스위치(P.193)
4. 중앙 송풍구(P.180)
5. 히터 및 에어컨 컨트롤(인피니티 InTouch 사용자 설명서 참조)
6. 상부 터치스크린 화면(상부 디스플레이) 및 내비게이션 시스템*(인피니티 InTouch 사용자 설명서 참조)
7. 하부 터치스크린 화면(하부 디스플레이) (인피니티 InTouch 사용자 설명서 참조)
8. 디포거 스위치(P.126)/윈드실드 디아이서 스위치*(P.127)
9. 동반석 에어백(P.54)
10. 후드 열림 손잡이(P.166)
11. 퓨즈 박스 커버(P.355)
12. 주차 브레이크(P.175)
13. 보관함(P.135)/전원 콘센트(P.133)
14. 온열 시트 스위치*(P.22)
15. 오디오 시스템(인피니티 InTouch 사용자 설명서 참조)
16. 글로브 박스 열림 손잡이(P.134)

*: 장착된 경우

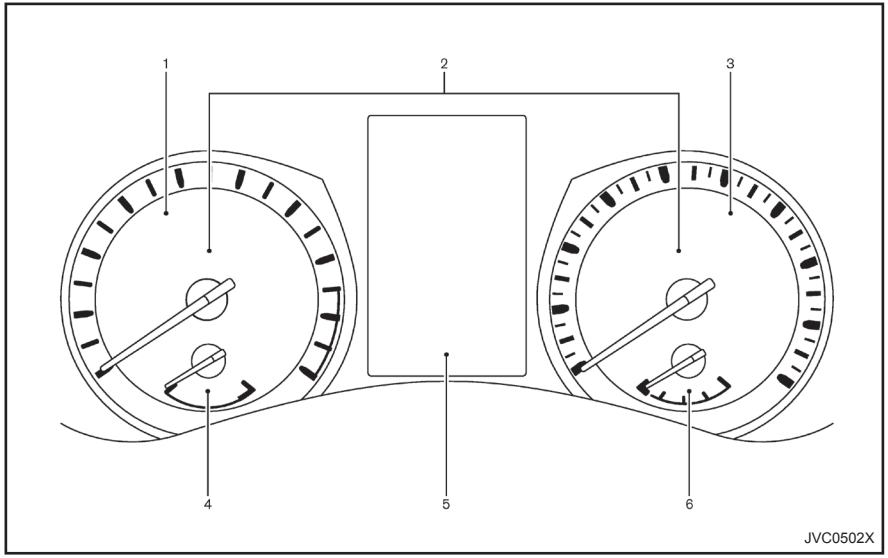

1. 타코미터(P.90)
2. 경고등 및 표시등(P.93)
3. 스피드미터(P.89)
4. 엔진 냉각수 온도 게이지(P.90)
5. 차량 정보 디스플레이(P.103)
   - 오도미터/트윈 트립 오도미터(P.89)
   - 자동 변속기(AT) 위치 표시등(P.92)
6. 연료 게이지(P.91)

엔진룸

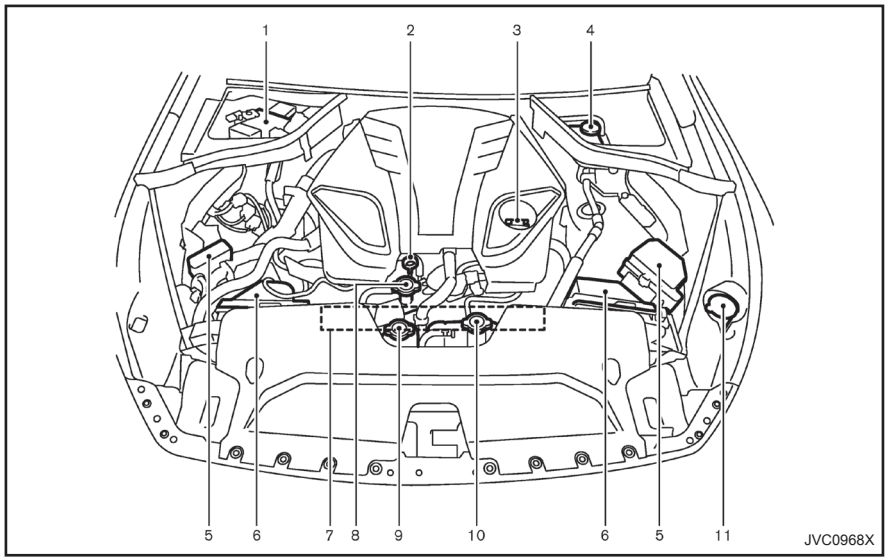

VR30DDTT 엔진 모델

1. 배터리(P.350)
2. 엔진 오일 딥스틱(P.341)
3. 엔진 오일 주입구 캡(P.342)
4. 브레이크액 탱크(P.346)
5. 퓨즈/퓨저블 링크 홀더(P.354)
6. 에어 클리너(P.348)
7. 엔진 구동 벨트 위치(P.344)
8. 라디에이터 주입구 캡(P.338)
9. 인터쿨러 냉각수 탱크(P.339)
10. 엔진 냉각수 탱크(P.338)
11. 윈드실드 워셔액 탱크(P.349)

1 안전 – 시트, 시트벨트, 시트벨트 보조용 승차자 보호장치(SRS)

시트 18
- 앞좌석 18
- 뒷좌석 23

헤드레스트 24
- 조절식 헤드레스트 구성부품 25
- 비조절식 헤드레스트 구성부품 25
- 분리 26
- 장착 26
- 조절 26

시트벨트 28
- 시트벨트 사용 시 주의사항 28
- 어린이 안전 30
- 임산부 30
- 부상자 30
- 컴포트 기능 내장 프리 크래쉬 시트벨트(앞좌석)(장착된 경우) 31
- 3점식 시트벨트 31
- 시트벨트 관리 33

어린이용 보조시트 33
- 어린이용 보조시트 사용 시 주의사항 33
- ISOFIX 어린이용 보조시트 36
- 어린이용 보조시트 고정앵커 37
- ISOFIX를 사용한 어린이용 보조시트 장착 38
- 3점식 시트벨트를 사용한 어린이용 보조시트 장착 40

시트벨트 보조용 승차자 보호장치(SRS) 54
- 시트벨트 보조용 승차자 보호장치(SRS) 사용 시 주의사항 54
- 에어백 시스템 62
- SRS 에어백 전개 조건 71
- 프리텐셔너 시트벨트 시스템 78
- 수리 및 교체 절차 78

팝업 엔진 후드(장착된 경우) 79
- 팝업 엔진 후드 작동 조건 80

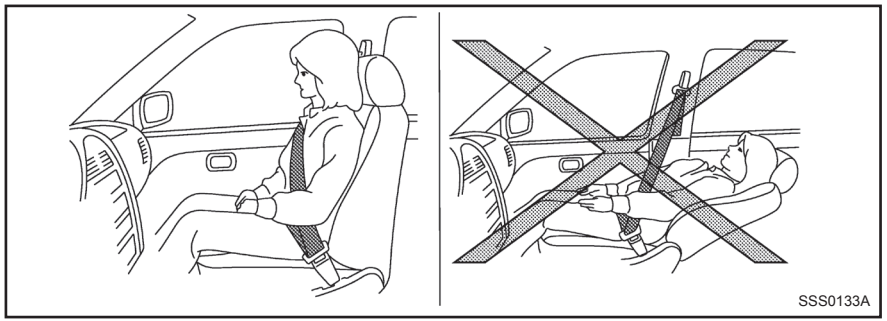

경고:

- **시트 등받이를 뒤로 젖힌 채로 운전하거나 승차하지 마십시오. 매우 위험할 수 있습니다. 즉, 벨트의 어깨 부분이 몸에 밀착되지 않게 되며, 사고 시 운전자 및 탑승객이 시트벨트에 걸려 목 또는 기타 부위에 심한 부상을 입을 수 있습니다. 또한 시트벨트 아래로 미끄러져 심한 부상을 입을 수도 있습니다.**
- **차량이 움직일 때 가장 효과적으로 신체를 보호하기 위해서는 시트 등받이를 똑바로 세워야 합니다. 항상 엉덩이를 시트 등받이에 밀착시켜 곧은 자세로 앉으며 시트를 알맞게 조절하십시오("시트벨트" 참조).**
- **차내에 어린이만 혼자 두지 마십시오. 혼자 남은 어린이가 자칫 스위치나 컨트롤을 작동시켜 심각한 사고가 발생할 수 있습니다.**
- **예기치 않은 차량 및/또는 시스템의 작동으로 인한 부상 또는 사망 사고 발생의 위험을 방지하기 위해 차량에 어린이, 타인의 도움이 필요한 사람 또는 애완동물을 방치해 두지 마십시오. 또한 더운 날씨에는 밀폐된 차량 내부의 온도가 급격히 상승하여 사람 및 애완동물에게 심각하거나 치명적인 해를 끼칠 수도 있습니다.**

주의:

시트 위치를 조절할 때 동작 중인 부품을 건드리면 부상 또는 손상을 입을 수 있습니다.

앞좌석

경고:

주행 중에 시트를 조절하다가 주의력이 분산되는 일이 없도록 하십시오.

파워 시트 조절

작동 도움말:

- 파워 시트 모터에는 자동 리셋 과부하 방지 회로가 내장되어 있습니다. 시트 조절 중에 모터가 정지하면 30초간 기다렸다가 스위치를 다시 작동하십시오.
- 배터리가 방전되지 않도록, 엔진이 작동하지 않을 때는 파워 시트를 장시간 작동하지 마십시오.

운전석 자동 메모리 시스템(장착된 경우) 작동은 "운전석 자동 메모리 시스템"을 참조하십시오.

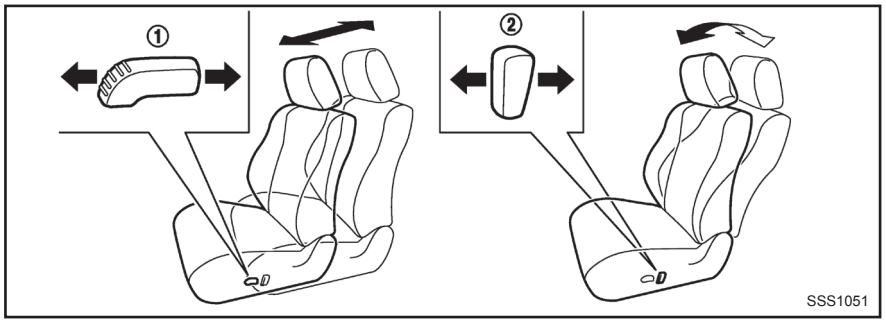

전/후 이동:

조절 스위치 ①을 원하는 위치가 될 때까지 앞/뒤로 움직입니다.

기울기 조절:

조절 스위치 ②를 원하는 위치가 될 때까지 앞/뒤로 움직입니다.

승객의 체격에 따라 시트 등받이를 조절하여 시트 벨트를 몸에 맞게 착용하십시오.("시트벨트" 참조)

주차 중에는 시트 등받이를 기울여 편히 쉴 수도 있습니다.

경고:

필요 이상으로 등받이를 기울이지 마십시오. 시트에 등을 똑바로 대고 앉을 때 시트벨트가 가장 효과적입니다. 등받이를 기울이면 랩 벨트 아래로 미끄러지거나 부상당할 위험이 높아집니다.

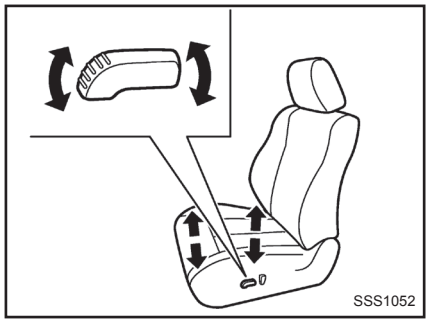

좌석높이 조절장치:

1. 조절 스위치를 올리거나 내려 원하는 위치가 될 때까지 시트 높이를 조절합니다.
2. 조절 스위치를 상하로 기울여 원하는 위치가 될 때까지 시트의 전면 각도를 조절합니다.

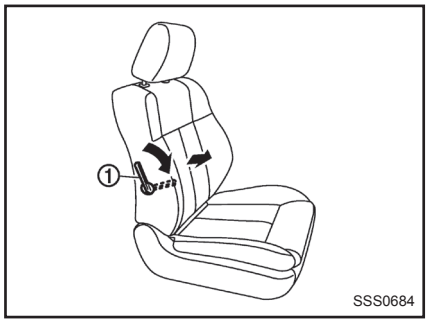

허리 지지대(장착된 경우):

수동 조절 방식:

조절 레버 ①을 앞/뒤로 움직여 원하는 위치가 될 때까지 허리 지지대를 조절합니다.

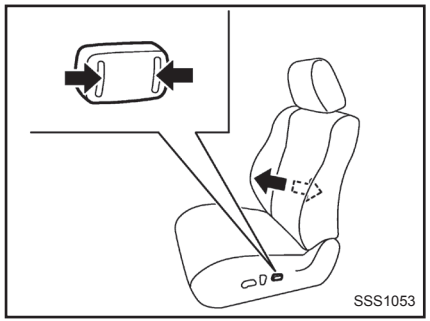

전동 조절 방식:

조절 스위치의 양쪽을 각각 눌러 시트의 허리 부분이 원하는 위치가 될 때까지 조절합니다.

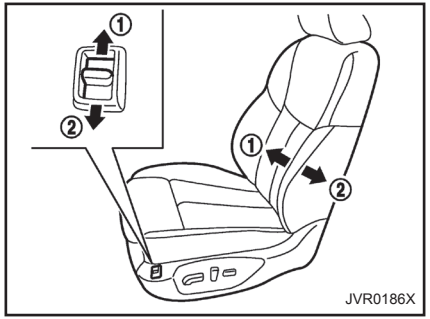

측면 지지 기능(장착된 경우):

측면 지지 기능을 통해 상체를 지지할 수 있습니다. 스위치를 안쪽 ① 또는 바깥쪽 ②으로 밀어 상체 부분을 조절합니다.

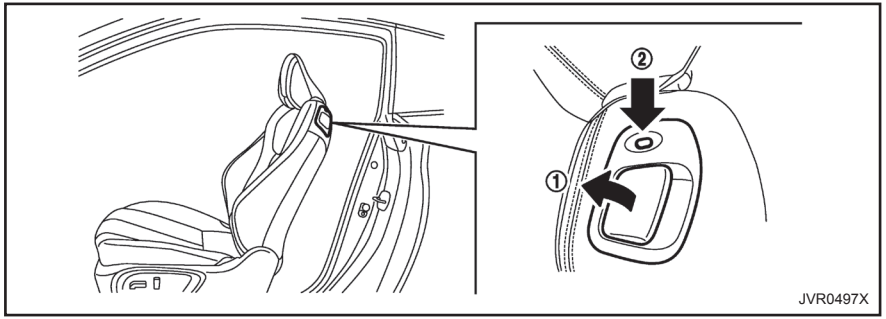

워크인 기능:

이 기능을 사용하면 더욱 쉽게 뒷좌석에 승하차할 수 있습니다. 다음과 같은 방법으로 이 기능을 이용합니다.

선바이저를 사용하는 경우 워크인 기능을 작동하기 전에 선바이저를 닫습니다.

1. 시트 등받이 레버를 위로 ① 당겨 앞좌석 시트 등받이를 접습니다. 앞좌석 시트 등받이를 완전히 접어야 합니다.
2. 앞좌석을 앞으로 밀려면 시트 등받이 스위치 ②를 세게 누릅니다. 앞좌석이 앞으로 이동합니다.
3. 차량에 승차하거나 하차합니다.
4. 앞좌석을 원래 위치로 되돌리려면 시트 등받이를 펴고 시트 등받이 스위치 ②를 다시 누릅니다.

- 좌석 이동을 멈추려면 시트 등받이 스위치 ②를 다시 누르거나 시트 슬라이딩/높이 조절장치 스위치를 누릅니다.
- 동반석은 가장 앞 위치로부터 165.8mm(6.5in) 지점에서 멈추어 뒷좌석 승객을 위한 공간을 유지합니다.
- 시트 위치에 따라, 워크인 작동 시 루프 헤드라이닝에 헤드레스트가 닿을 수 있습니다. 이를 방지하려면 좌석높이 조절장치 스위치를 사용하여 시트를 낮춥니다.

1

경고:

시트를 원래 위치로 되돌릴 때 시트와 시트 등받이가 제대로 잠겨 있는지 확인합니다.

주의:

- **워크인 시트 작동 시, 손발이 끼이거나 머리가 부딪히지 않도록 주의하십시오.**
- **워크인 시트 작동 시, 시트 등받이 리클라이닝 스위치를 작동하지 마십시오. 리클라이닝 모터가 손상될 수 있습니다.**
- **앞좌석 시트 등받이 근처에는 아무 물체도 두지 마십시오. 물체가 끼여 손상될 수 있습니다.**

다음과 같은 조건에서는 앞/뒤 자동 작동이 제한됩니다.

- 차량이 움직이는 경우(운전석에 한함)
- 시트벨트가 채워져 있는 경우
- 변속레버 위치가 "P"(주차)가 아닌 경우(운전석에 한함)
- 도어가 닫혀 있는 경우(앞쪽 자동 작동)
- 운전석 자동 메모리 시스템(장착된 경우)이 작동 중인 경우
- 운전석 자동 메모리 시스템 스위치(장착된 경우)를 누른 경우
- 시트 등받이 스위치를 누른 경우
- 시트 위치를 조절하는 경우

배터리가 분리된 후에는 반드시 워크인 기능을 작동하여 시트를 가장 앞 위치로 이동해야 합니다. 그렇지 않을 경우 워크인 기능 작동 시 시트가 뒤로 이동하지 않습니다.

온열 시트(장착된 경우)

경고:

자신이나 승객이 고온의 시트를 확인할 수 없거나 시트에 닿는 신체 부위의 고통을 느낄 수 없는 상황일 경우에는 히팅 시트를 사용하지 마시고 승객이 히팅 시트를 사용하도록 하지 마십시오. 그런 경우 히팅 시트를 사용하면 심각한 부상을 입을 수 있습니다.

주의:

- **엔진이 멈춘 상태에서 히팅 시트를 작동하면 배터리가 소모될 수 있습니다.**
- **히팅 시트를 장시간 작동하지 마시고, 시트에 앉은 사람이 없을 경우 히팅 시트를 작동하지 마십시오.**
- **시트 위에 이불, 쿠션, 시트 커버 등 단열재 역할을 하는 물체를 놓아서는 안 됩니다. 시트가 과열될 수 있습니다.**
- **시트에 단단하거나 무거운 물체를 놓거나 핀 같은 물체로 구멍을 뚫어서는 안 됩니다. 히터가 손상될 수 있습니다.**
- **온열 시트에 흘린 액체는 마른 천으로 즉시 닦아내야 합니다.**
- **시트를 청소할 때 휘발유, 시너 등의 물질을 사용하지 마십시오.**
- **기능 이상이 발견되거나 히팅 시트가 올바르게 작동하지 않는 경우 스위치를 끄고 인피니티 공식 서비스센터에서 시스템을 점검 받으십시오.**

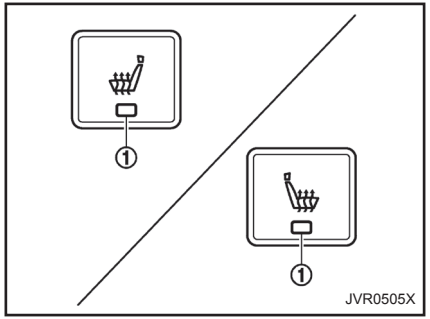

앞좌석은 내장 히터로 따뜻해집니다. 히팅 시스템은 운전석과 동반석에서 독립적으로 작동할 수 있습니다.

히팅 시트 스위치를 사용하여 작동:

1. 엔진 시동을 겁니다.
2. 계기판의 히팅 시트 스위치를 누릅니다.
   - 스위치를 누를 때마다 시트 히팅 모드가 다음과 같은 순서로 변경됩니다.

     AUTO → High → Mid → Low → OFF
   - 히터가 켜져 있으면 스위치의 표시등 ①이 켜집니다.

터치스크린을 사용하여 작동:

1. CLIMATE 버튼을 누릅니다.
2. 하부 디스플레이의 [ ] 또는 [ ]를 눌러 [AUTO], [High], [Mid], [Low] 또는 [OFF] 중 하나를 선택합니다.

AUTO 모드 설정:

AUTO 모드로 설정되어 있을 때 차량 실내 온도와 같은 조건에 따라 히터가 자동으로 켜지거나 꺼집니다. 즉, 해당 조건에 따라 AUTO를 선택해도 히터가 켜지지 않을 수 있습니다. AUTO 모드 설정은 변경이 가능합니다. 자세한 내용은 인피니티 InTouch 사용자 설명서를 참조하십시오.

뒷좌석

접기

경고:

- **뒷좌석이 접혀 있을 때는 승객이 뒷좌석이나 화물칸에 승차하지 않도록 합니다. 적절한 안전 시스템 없이 승객이 이와 같은 장소에 승차하는 경우 사고 또는 급정지 시 심한 부상을 입을 수도 있습니다.**
- **모든 화물을 로프나 고정줄로 적절하게 고정시켜 미끄러지거나 움직이지 않도록 하십시오. 시트 등받이보다 높게 화물을 두면 안 됩니다. 급정지 또는 충돌 시, 고정되지 않은 화물로 인해 부상을 입을 수 있습니다.**
- **시트 등받이를 다시 똑바로 세울 때 래치로 걸리는 위치에서 완전히 고정되었는지 확인합니다. 완전히 고정되어 있지 않은 경우 사고 또는 급정지 시 승객이 부상을 당할 수도 있습니다.**
- **어린이가 차량 주위에 있을 때는 놀다가 트렁크에 갇혀 심한 부상을 입지 않도록 주의 깊게 감독하십시오. 사용하지 않을 때는 뒷좌석 등받이와 트렁크를 확실히 잠그고 차량을 잠가 두십시오. 어린이가 차량 키에 손대지 못하도록 하십시오.**

시트

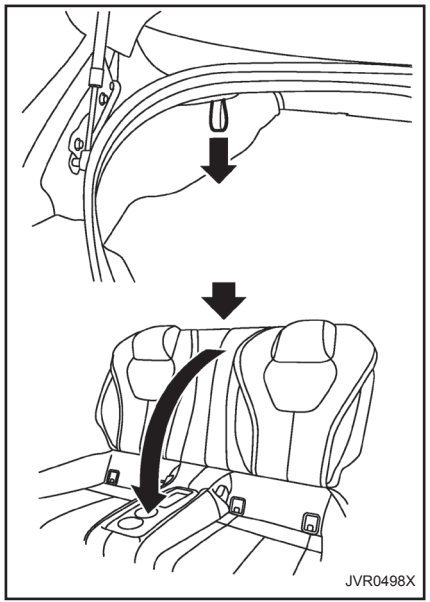

뒷좌석 등받이는 다음과 같이 접을 수 있습니다.

등받이를 접기 전:

뒷좌석 컵 홀더에서 음료수 용기를 치웁니다.

시트 등받이 접기:

1. 트렁크를 엽니다.
2. 트렁크 좌측의 스트랩을 당깁니다. 뒷좌석 등받이의 래치가 풀립니다.
3. 뒷좌석 등받이를 접습니다.

시트 등받이 복귀:

1. 뒷좌석 등받이를 젖힙니다.
2. 시트 등받이를 제 자리에서 단단하게 고정합니다.

헤드레스트

경고:

헤드레스트는 여타 차량 안전 시스템을 보완하여, 특정 후방 추돌 사고 발생 시 추가적인 부상 방지 기능을 제공합니다. 이 섹션에 명시된 대로 조절식 헤드레스트를 올바르게 조절해야 합니다. 다른 사람이 시트를 사용한 후에는 조절 여부를 확인해 주십시오. 헤드레스트를 분리하지 마시고, 헤드레스트 폴대에 아무것도 부착하지 마십시오. 헤드레스트가 분리되어 있는 경우 시트를 사용해서는 안 됩니다. 헤드레스트가 분리된 경우 탑승자가 탑승하기 전에 다시 장착한 뒤 조절해야 합니다. 이를 어길 경우 헤드레스트가 올바로 기능하지 않아, 충돌 시 중상이나 사망 위험이 커질 수 있습니다.

- 차량에는 일체식, 조절식 또는 비조절식 헤드레스트가 장착될 수 있습니다.
- 조절식 헤드레스트에는 원하는 조절 위치에 헤드레스트를 끼울 수 있도록 다중 노치가 있습니다.
- 비조절식 헤드레스트에는 시트 프레임에 헤드레스트를 고정시키도록 하나의 조절 노치만 있습니다.

- 올바른 조절 방법:
  - 조절식 헤드레스트의 경우 헤드레스트 중앙이 귀의 중심과 거의 평행이 되도록 헤드레스트를 조절합니다.
  - 귀의 위치가 권장 위치보다 높은 경우 헤드레스트를 가장 높은 위치에 놓습니다.
- 헤드레스트를 분리한 경우 해당 좌석에 탑승하기 전에 재창작한 후에 올바르게 고정시킵니다.

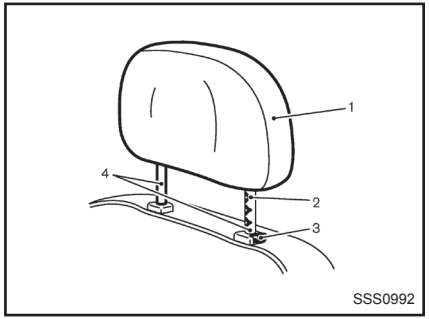

조절식 헤드레스트 구성부품

1. 분리식 헤드레스트
2. 노치(다수)
3. 잠금 노브
4. 폴대

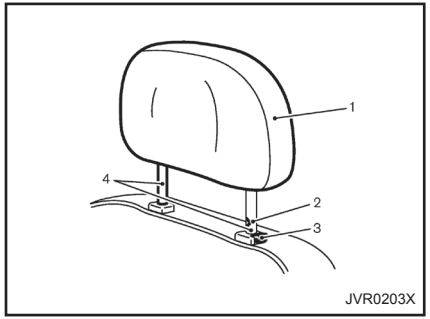

비조절식 헤드레스트 구성부품

1. 분리식 헤드레스트
2. 노치(단일)
3. 잠금 노브
4. 폴대

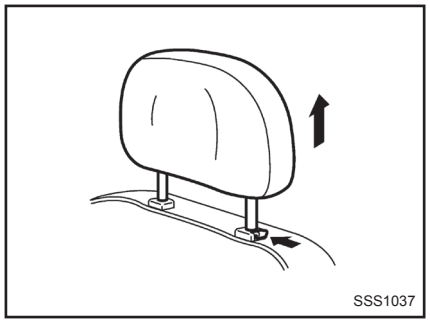
SSS1037

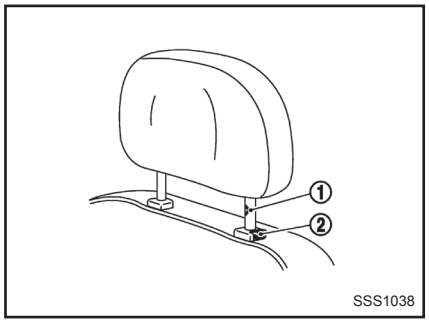

SSS1038

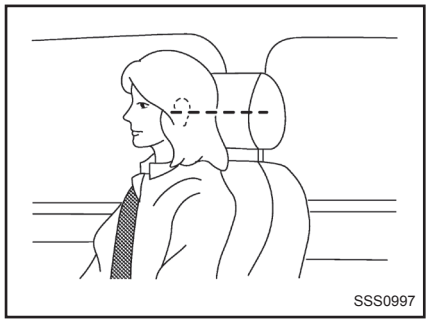
SSS0997

분리

다음 절차에 따라 헤드레스트를 분리합니다.

1. 헤드레스트를 최대한 높입니다.
2. 잠금 노브를 누르고 있습니다.
3. 시트에서 헤드레스트를 분리합니다.
4. 헤드레스트가 차량 안에서 돌아다니지 않도록 적절히 보관합니다.
5. 탑승자가 탑승하기 전에 다시 장착한 뒤 조절해야 합니다.

장착

1. 헤드레스트 폴대를 시트의 구멍에 맞춥니다. 이때, 헤드레스트가 올바른 방향을 향하도록 합니다. 조절 노치 ①이 있는 폴대가 잠금 노브 ②가 있는 구멍 안에 장착되어야 합니다.
2. 잠금 노브를 누르고 헤드레스트를 아래로 밉니다.
3. 탑승하기 전에 헤드레스트를 올바르게 조절합니다.

조절

조절식 헤드레스트

헤드레스트를 조절하여 중앙이 귀의 중앙과 같은 높이가 되도록 합니다. 귀의 위치가 권장 위치보다 높은 경우 헤드레스트를 가장 높은 위치에 놓습니다.

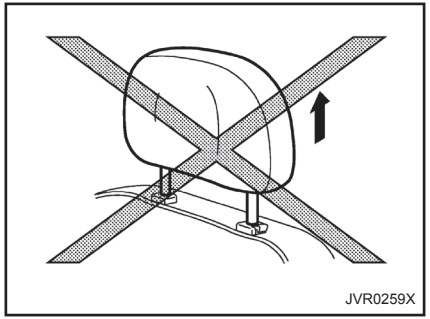

비조절식 헤드레스트

해당 좌석에 탑승하기 전에 잠금 노브가 노치에 맞물릴 수 있도록 헤드레스트를 조절합니다.

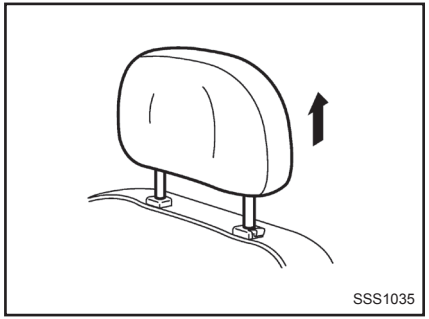

올리기

헤드레스트를 올리려면 위로 당깁니다.

해당 좌석에 탑승하기 전에 잠금 노브가 노치에 맞물릴 수 있도록 헤드레스트를 조절합니다.

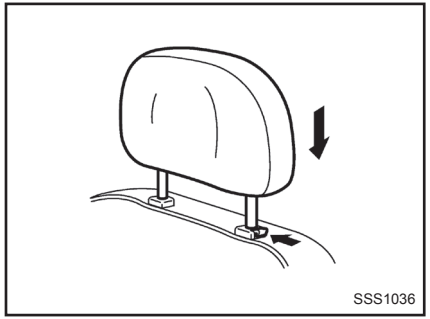

내리기

내리려면 잠금 노브를 누르고 헤드레스트를 아래로 밉니다.

해당 좌석에 탑승하기 전에 잠금 노브가 노치에 맞물릴 수 있도록 헤드레스트를 조절합니다.

시트벨트 사용 시 주의사항

올바르게 조절된 시트벨트를 착용하고 시트에 등을 똑바로 대고 앉으면 사고 시 부상 또는 사망의 가능성이나 부상 정도를 현저히 감소시킬 수 있습니다. 인피니티는 에어백 시스템이 장착된 좌석에 승차하더라도 주행 시 운전자는 물론 승객 모두 항상 시트벨트를 착용할 것을 적극 권장합니다.

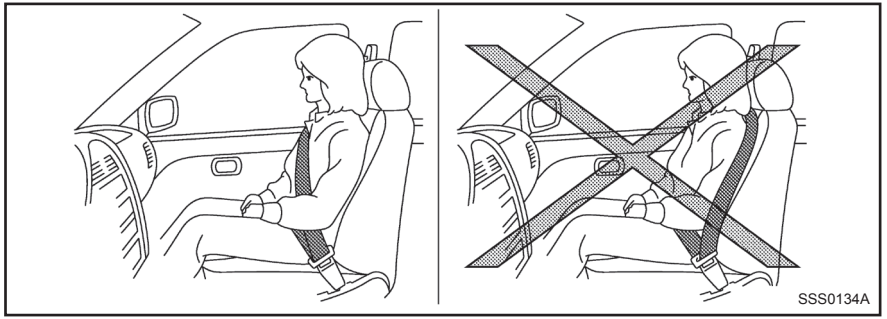
SSS0134A

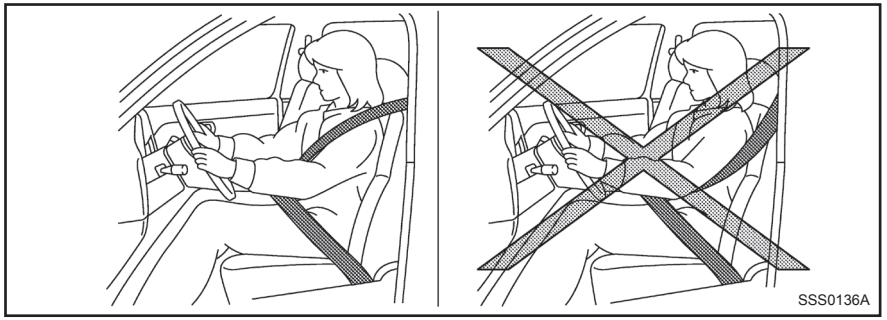
SSS0136A

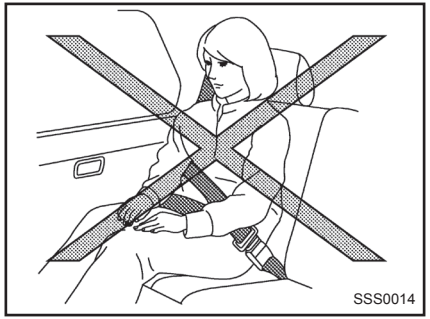
SSS0014

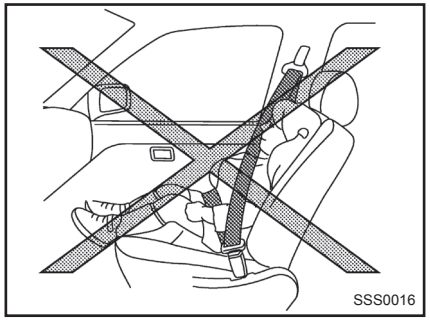
SSS0016

경고:

- 시트벨트는 신체의 뼈 구조를 누르도록 설계되어 있으며 골반의 앞부분 하부 또는 골반, 가슴 또는 어깨(해당되는 경우)에 있도록 착용해야 하고, 벨트가 복부에 오도록 착용해서는 안 됩니다. 시트벨트를 올바르게 착용하지 않으면 심한 부상이 발생할 수 있습니다.
- 랩 벨트는 허리가 아니라 엉덩이 둘레에 최대한 낮고 편하게 착용합니다. 랩 벨트를 너무 높게 착용하는 경우 사고 시 내상의 위험이 증가할 수 있습니다.
- 여러 사람이 같은 시트벨트를 사용해서는 안 됩니다. 1인당 벨트 어셈블리 1개를 사용해야 합니다. 승객의 무릎에 어린이를 앉히고 벨트를 채우는 것은 위험합니다.
- 시트벨트 수보다 많은 승객을 차량에 태우면 안 됩니다.
- 시트벨트를 뒤집어 착용하지 마십시오. 시트벨트를 뒤집거나 비틀어서 착용하지 마십시오. 효과가 저하될 수 있습니다.
- 시트벨트는 최대한 편안하면서도 움직이지 않도록 단단히 조절해야 설계 목적에 맞는 보호 기능을 제공할 수 있습니다. 시트벨트가 헐거우면 착용자 보호 기능이 현저하게 감소됩니다.
- 이 차량의 운전자와 모든 승객은 항상 시트벨트를 사용해야 합니다. 어린이는 뒷좌석이나 어린이용 보조시트에 앉히고 시트벨트를 착용시킵니다.
- 벨트가 등 뒤나 팔 아래로 오면 안 됩니다. 어깨 벨트는 항상 어깨와 가슴에 걸쳐 위치시킵니다. 벨트는 얼굴과 목에서 멀리 하되, 어깨 아래로 떨어지지 않도록 합니다. 시트벨트를 올바르게 착용하지 않으면 심한 부상이 발생할 수 있습니다.
- 시트벨트 조절 장치의 작동을 방해하여 팽팽히 당겨지지 않게 하거나 시트벨트 어셈블리를 조절하여 당길 수 없게 만드는 사용자 임의의 개조 또는 추가는 금합니다.
- 광택제, 오일, 화학물질, 특히 배터리 산으로 인해 벨트부가 오염되지 않도록 주의해야 합니다. 중성세제와 물을 사용하여 안전하게 세척할 수 있습니다. 벨트부가 마모, 오염 또는 손상된 경우 벨트를 교체해야 합니다.
- 어셈블리의 손상 여부가 불분명하더라도 심한 충격으로 마모된 경우 어셈블리 전체를 교체해야 합니다.
- 충돌 사고 후에는 리트랙터와 장착용 하드웨어를 포함하여 시트벨트 어셈블리 전체적으로 인피니티 공식 서비스센터의 점검을 받아야 합니다. 인피니티는 미미한 충돌로 벨트가 손상되지 않아 계속 제대로 작동하는 경우를 제외하고는

충돌 시 사용하던 시트벨트 어셈블리를 전부 교체할 것을 권장합니다. 충돌 시 사용하지 않았던 안전 벨트 어셈블리도 검사해야 하며, 필요한 경우, 손상되었거나 작동불량인 어셈블리도 교체합니다.

- **프리텐셔너(시트벨트)는 일단 작동되면 재사용할 수 없습니다. 리트랙터와 함께 교체해야 합니다. 인피니티 공식 서비스센터에 연락합니다.**
- **프리텐셔너 시트벨트 시스템 구성부품은 인피니티 공식 서비스센터에서 분리 및 장착해야 합니다.**

어린이 안전

경고:

- **유아 및 어린이에게는 특별한 보호 장치가 필요합니다. 유아와 어린이에게는 차량의 시트벨트가 잘 맞지 않을 수 있습니다. 시트벨트가 얼굴이나 목에 너무 가까이 위치할 수 있습니다. 랩 벨트는 좌골이 작을 경우 맞지 않을 수 있습니다. 잘 맞지 않는 시트벨트는 사고 시 심각하거나 치명적인 부상을 일으킬 수 있습니다.**
- **항상 적절한 어린이용 보조시트를 사용하십시오.**

어린이를 보호하려면 성인의 도움이 필요합니다. 또한 적절한 보조시트가 필요합니다. 어린이의 체격에 맞는 보조시트를 선택하도록 합니다.

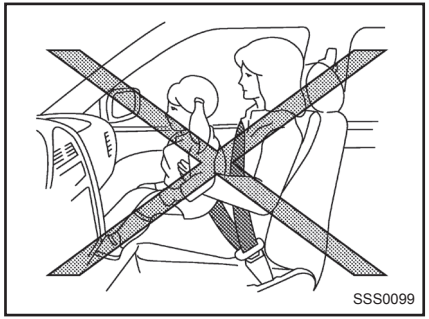

유아 및 소아

인피니티는 유아 및 어린이를 어린이용 보조시트에 앉힐 것을 권장합니다. 해당 차량과 어린이에게 알맞은 어린이용 보조시트를 선택해야 하며, 제조업체의 장착 및 사용 지침을 반드시 준수해야 합니다.

큰 어린이

경고:

- **어린이가 시트 위에 서거나 무릎을 꿇지 않도록 하십시오.**
- **어린이를 짐과 함께 방치한 채로 주행해서는 안 됩니다. 어린이는 사고 또는 급정지 시 심한 부상을 입을 수 있습니다.**

어린이용 보조시트에 비해 너무 큰 어린이에게는 제공된 시트벨트를 착용하게 합니다.

어린이가 앉은 좌석의 시트벨트가 얼굴이나 목 근처에 오는 경우 시판되는 아동용 보조시트(부스터 시트라고도 함)로 문제를 해결할 수 있습니다. 부스터 시트에 어린이를 앉혀 시트벨트는 어깨 위쪽 중간쯤에 오고 랩 벨트는 엉덩이 아래쪽에 오도록 해야 합니다. 아동용 보조시트는 차량 시트에도 잘 맞아야 합니다. 어린이가 자라서 시트벨트가 얼굴이나 목 근처에 오지 않게 되면 아동용 보조시트 없이 시트벨트만 사용하십시오 큰 어린이에게 맞는 다양한 보조시트를 사용하여 최대한 보호하십시오.

임산부

인피니티는 임산부가 시트벨트를 사용할 것을 권장합니다. 시트벨트는 꼭 맞게 착용해야 하며, 랩 벨트가 허리가 아닌 엉덩이 둘레에 오도록 최대한 낮게 착용합니다. 시트벨트는 항상 어깨를 지나 가슴에 걸쳐지게 합니다. 랩 벨트/어깨 벨트가 복부를 지나서는 안 됩니다. 구체적인 권장사항은 의사와 상의하십시오.

부상자

인피니티는 부상자가 시트벨트를 사용할 것을 권장합니다. 구체적인 권장사항은 의사와 상의하십시오.

컴포트 기능 내장 프리 크래쉬 시트벨트(앞좌석)(장착된 경우)

프리 크래쉬 시트벨트는 모터 작동으로 시트벨트를 조여 앞좌석에 앉은 승객을 고정시키므로 충돌 사고 시 부상의 위험을 줄여줍니다.

모터 작동으로 시트벨트가 당겨지게 되는 비상 상황은 다음과 같습니다.

- 급제동
- 급격한 스티어링 휠 조작
- 보행자 감지 전방비상제동 시스템(장착된 경우) 작동 시 ("보행자 감지 전방비상제동 시스템" 참조)

프리 크래쉬 시트벨트가 작동하지 않는 경우:

- 시트벨트를 착용하지 않은 경우
- 차량 속도가 15km/h(10MPH) 미만일 때 급제동하는 경우
- 차량 속도가 30km/h(19MPH) 미만일 때 급격하게 스티어링 휠을 조작하는 경우

프리 크래쉬 시트벨트는 스티어링 휠을 급조작하거나 보행자 감지 전방비상제동 시스템이 작동할 때를 제외하고는 브레이크 페달을 밟지 않으면 작동하지 않습니다.

모터는 시트벨트 착용 여부와 상관없이 시트벨트를 감습니다. 시트벨트를 착용한 경우 모터는 신체에 꼭 맞도록 시트벨트를 조입니다. 착용하지 않은 경우에는 시트벨트를 감습니다. 시트벨트가 완전하게 감기지 않더라도 도어가 열리면 모터 작동으로 감깁니다.

항상 시트벨트를 정확하게 착용하고 똑바로 등을 대고 앉으십시오.

시트벨트 착용 여부를 막론하고 모터가 시트벨트를 감을 수 없는 경우 프리 크래쉬 시트벨트 시스템 기능에 이상이 있는 것일 수 있습니다. 인피니티 공식 서비스센터에 시스템 점검 및 수리를 의뢰하십시오.

시트벨트가 짧은 시간 동안 반복적으로 감기면 모터가 시트벨트를 감을 수 없을 수도 있습니다. 몇 분 후 정상적으로 모터가 다시 작동하여 시트벨트를 감습니다. 시트벨트가 모터를 통해 여전히 감기지 않는 경우 프리 크래쉬 시트벨트 시스템 기능에 이상이 있는 것일 수 있습니다. 인피니티 공식 서비스센터에 시스템 점검 및 수리를 의뢰하십시오.

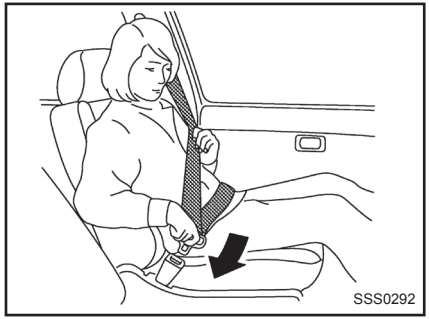
SSS0292

3점식 시트벨트

시트벨트 착용

경고:

편안함이 느껴지는 정도 이상으로 시트 등받이를 기울이지 마십시오. 시트에 등을 똑바로 대고 앉을 때 시트벨트가 가장 효과적입니다.

1. 시트를 조절합니다("시트" 참조)
2. 리트랙터에서 시트벨트를 천천히 당긴 후 래치 결합 소리를 듣고 느낄 때까지 버클에 고리를 끼웁니다.

- **리트랙터는 급정지 또는 충돌 시 잠기도록 설계되어 있습니다. 천천히 잡아 당기면 시트벨트가 움직이므로 시트에서 어느 정도 몸을 움직일 수 있습니다.**
- **시트벨트를 완전히 감긴 위치에서 당길 수 없을 경우에는 힘을 주어 당긴 후에 놓습니다. 그 다음 리트랙터에서 벨트를 부드럽게 당겨 뺍니다.**

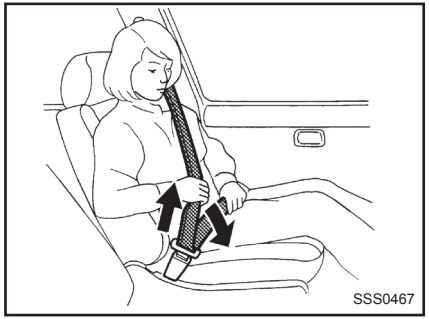
SSS0467

3. 랩 벨트 부분을 낮게 위치시킨 후 그림처럼 엉덩이에 편하게 위치시킵니다.
4. 시트벨트를 리트랙터 방향으로 잡아 당기면 더 헐거워집니다. 시트벨트가 어깨와 가슴에 걸쳐지는지 확인하십시오.

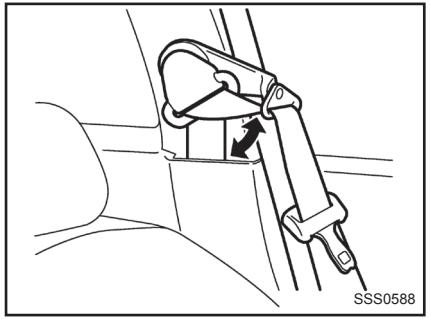
SSS0588

시트벨트 암(앞좌석)

시트벨트를 매기 전에 잠금 위치에서 딸깍 소리가 날 때까지 시트벨트 암을 앞쪽으로 당깁니다. 암을 앞으로 당기면 벨트에 쉽게 접근할 수 있습니다.

시트벨트 풀기

버클에 있는 버튼을 누릅니다. 시트벨트가 자동으로 감깁니다.

자동 잠금 모드(장착된 경우)

동반석 및/또는 뒷좌석의 3점식 시트벨트에는 어린이용 보조시트를 장착할 때 사용할 수 있는 자동 잠금 메커니즘이 있습니다. 이 메커니즘은 자동 잠금 모드라고 합니다.

시트벨트를 최대한 잡아 빼면 자동 잠금 메커니즘이 작동되고 시트벨트는 감기기만 합니다. 시트벨트를 한번 끝까지 감지 않으면 다시 늘어나지 않습니다.

자동 잠금 모드를 비활성화하려면 시트벨트 고리를 버클에서 빼낸 다음 벨트를 미착용 상태로 최대한 감기게 합니다.

주의:

자동 잠금 모드는 어린이용 보조시트를 장착한 경우에만 사용해야 합니다. 승객이 정상적으로 시트벨트를 착용한 경우 자동 잠금 모드를 작동시키면 안 됩니다. 자동 잠금 모드를 사용하면 승객이 시트벨트 장력으로 인해 불편함을 느낄 수도 있습니다. 또한 동반석 에어백의 작동 상태도 변할 수 있습니다("에어백 시스템" 참조).

시트벨트 작동 상태 점검

시트벨트 리트랙터는 다음의 경우 시트벨트의 움직임을 고정하도록 설계되어 있습니다.

- 시트벨트가 리트랙터에서 재빨리 당겨지는 경우
- 차량의 속도가 급속히 줄어드는 경우

시트벨트를 잡고 앞쪽으로 재빨리 잡아 당겨 작동 상태를 점검합니다. 리트랙터가 잠겨 벨트가 더 이상 움직이지 않아야 합니다. 이렇게 점검하는 동안 리트랙터가 잠기지 않는 경우 즉시 인피니티 공식 서비스센터에 연락하십시오.

시트벨트 관리

시트벨트는 물론 버클, 고리, 리트랙터, 플렉시블 와이어와 고정앵커 등 금속제 구성부품이 모두 올바르게 작동하는지 정기적으로 점검하십시오. 헐거운 부품, 상태 저하, 벨트부의 절단과 같은 손상이 발견되면 시트벨트 어셈블리 전체를 교체해야 합니다.

시트벨트 고정앵커의 벨트 가이드에 먼지가 쌓이면 시트벨트의 수축 속도가 저하될 수 있습니다. 깨끗한 마른 천으로 시트벨트 가이드를 닦으십시오.

벨트부를 세척하려면 중성세제 용액이나 가구 또는 카펫 청소용 용제를 도포하십시오. 그런 다음 천으로 닦아내고 음지에서 시트벨트를 건조시킵니다. 시트벨트가 완전히 마를 때까지 수축시키면 안 됩니다.

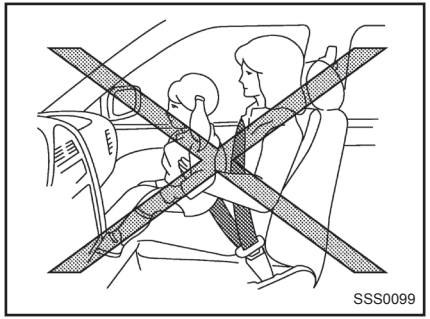
SSS0099

어린이용 보조시트 사용 시 주의사항

경고:

- **유아 및 어린이는 탑승 중 항상 적절한 어린이용 보조시트에 앉혀야 합니다. 어린이용 보조시트를 사용하지 않을 경우 심한 부상을 당하거나 사망할 수 있습니다.**
- **유아 및 소아를 무릎에 앉히면 절대로 안 됩니다. 힘이 센 어른조차도 심각한 사고로 인해 발생하는 힘을 견뎌내지 못합니다. 무릎에 앉힌 성인과 차량 부품 사이에서 어린이가 짓눌릴 수 있습니다. 또한 어른과 어린이가 한 시트벨트를 착용하면 안 됩니다.**

어린이용 보조시트

1

- **인피니티는 어린이용 보조시트를 뒷좌석에 설치할 것을 합니다. 사고 통계에 따르면, 어린이는 앞좌석보다 뒷좌석에 올바르게 앉혔을 때 더욱 안전합니다.**
- **어린이용 보조시트를 잘못 사용하거나 잘못 장착하는 경우, 탑승한 어린이는 물론 다른 승객에게 미치는 위험과 부상 정도가 증가하여 심한 부상을 당하거나 사망할 수 있습니다.**
- **어린이용 보조시트 제조업체의 장착 및 사용 지침을 모두 준수하십시오. 어린이용 보조시트를 구입할 때는 해당 어린이와 차량에 맞는 시트를 선택해야 합니다. 일부 어린이용 보조시트는 본 차량에 장착할 수 없는 경우도 있습니다.**
- **어린이용 보조시트의 방향(전향식 또는 후향식)은 어린이용 보조시트의 종류와 어린이의 체격에 따라 다릅니다. 자세한 내용은 어린이용 보조시트 제조업체의 설명서를 참조하십시오.**
- **시트 등받이는 어린이용 보조시트에 완전히 밀착되도록 조절해야 합니다.**
- **어린이용 보조시트를 부착한 후, 어린이를 앉히기 전에 테스트를 실시합니다. 보조시트를 좌우로 밀고 앞으로 당겨 제자리에 확실하게 고정되었는지 확인합니다. 어린이용 보조시트가 25mm(1in) 이상 움직이면 안 됩니다. 어린이용 보조시트가 고정되지 않은 경우 필요에 따라 시트벨트를 조이거나 다른 시트에 보조시트를 장착하고 다시 테스트합니다.**
- **어린이용 보조시트를 사용하지 않을 때는 ISOFIX 어린이용 보조시트 고정장치 또는 시트벨트로 고정하여 급정지 또는 사고 시 튀어나가지 않도록 합니다.**
- **동반석 에어백이 장착된 경우, 절대로 동반석 시트에 후면식 어린이용 보조시트를 장착하면 안 됩니다. 프런트 에어백은 상당한 힘으로 팽창합니다. 사고 시 프런트 에어백이 후향식 어린이용 보조시트에 타격을 주어 어린이가 심한 부상을 당하거나 사망할 수도 있습니다.**
- **어린이용 보조시트를 장착한 좌석의 시트벨트에 잠금 장치가 필요한 경우 이 장치를 사용하지 않으면 정상적인 차량의 제동이나 코너링 시에도 어린이용 보조시트가 뒤집혀 부상을 당할 수 있습니다.**

주의:

폐쇄된 차내에 방치된 어린이용 보조시트는 매우 뜨거워질 수 있다는 점을 유념하시기 바랍니다. 어린이용 보조시트에 어린이를 앉히기 전에, 좌석 표면과 버클을 점검하십시오.

인피니티는 유아 및 어린이를 어린이용 보조시트에 앉힐 것을 권장합니다 차량에 적합한 어린이용 보조시트를 선택해야 하며 제조업체의 장착 및 사용 지침을 항상 준수해야 합니다. 또한 큰 어린이에게 맞는 다양한 보조시트를 사용하여 최대한 보호하십시오.

ISOFIX를 사용한 어린이 시트 장착

체중 등급		체격 등급	고정 장치	착석 위치	
				동반석	뒷좌석 외측
유아용 침대		F	ISO/L1	X	X
		G	ISO/L2	X	X
그룹 0	~10kg	E	ISO/R1	X	IL
그룹 0+	~13 kg	E	ISO/R1	X	IL
		D	ISO/R2	X	IL
		C	ISO/R3	X	IL
그룹 I	9~18kg	D	ISO/R2	X	IL
		C	ISO/R3	X	IL
		B	ISO/F2	X	IUF
		B1	ISO/F2X	X	IUF
		A	ISO/F3	X	IUF
그룹 II	II (15~25kg)			X	X
그룹 III	III (22~36kg)			X	X

IL: 본 설명서에 첨부된 권장 시트 목록 또는 어린이용 보조시트 제조업체의 차량 목록에 명시되어 있는 특정 ISOFIX 어린이용 보조시트에 적합.

IUF: 어린이용 시트 제조업체의 차량 목록에 제시된 특정 ISOFIX 범주의 어린이용 보조시트 시스템 (CRS)에 적합.

X: 어린이용 보조시트에 적합하지 않음.

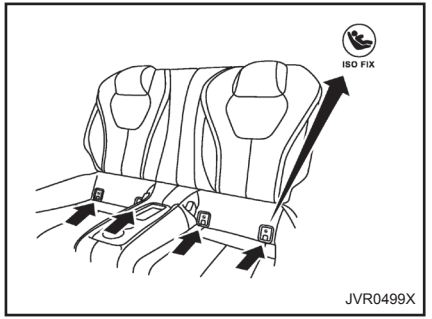

A형

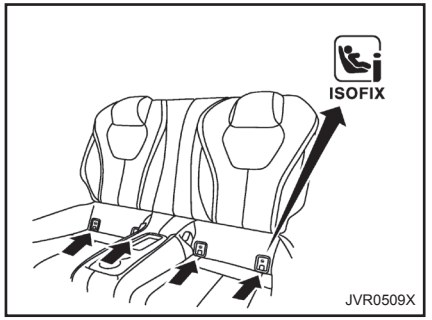

B형

ISOFIX 어린이용 보조시트

본 차량에는 ISOFIX 어린이용 보조시트와 함께 사용하는 특수 고정앵커 포인트가 장착되어 있습니다.

ISOFIX 하부 고정앵커 포인트 위치

ISOFIX 고정앵커 포인트는 뒷좌석 외측 착석 위치에 어린이용 보조시트 장착 용도로만 제공됩니다. ISOFIX 고정앵커를 사용하여 중앙 위치에 어린이용 보조시트를 장착하려 하지 마십시오.

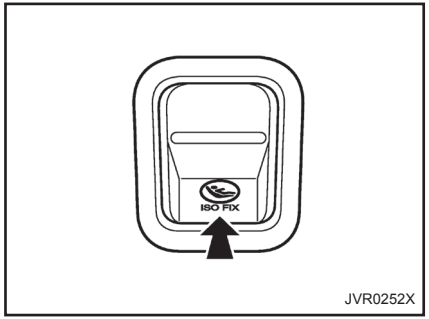

A형

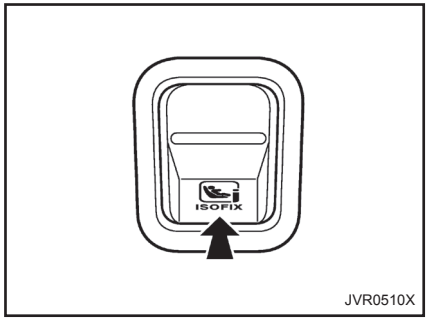

B형

ISOFIX 고정앵커는 뒷좌석 쿠션 하단에 ISOFIX 라벨이 부착된 커버 아래 위치해 있습니다.

ISOFIX 하부 고정앵커에 접근하려면 커버에 손가락을 집어넣어 커버를 당겨 빼냅니다.

주의:

고정되지 않은 ISOFIX 하부 고정앵커 커버는 분실하지 않도록 안전한 장소에 보관해 주십시오.

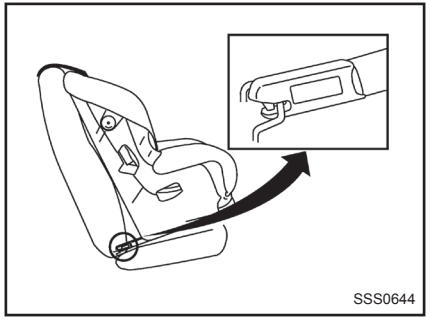

고정앵커 부착장치

ISOFIX 어린이용 보조시트 고정장치 앵커 부착장치

ISOFIX 어린이용 보조시트 고정장치에는 시트에 위치한 2개의 고정앵커를 연결할 수 있는 2개의 부착장치가 포함됩니다. 이 시스템을 사용하면 차량 시트벨트를 사용하여 어린이용 보조시트를 고정할 필요가 없습니다. 어린이용 보조시트의 라벨을 통해 ISOFIX 어린이용 보조시트와 호환되는지 확인하십시오. 이 정보는 어린이용 보조시트 제조업체가 제공하는 설명서에도 나올 수 있습니다.

ISOFIX 어린이용 보조시트 고정장치는 일반적으로 상단 테더 스트랩 또는 기타 회전 방지 장치(예: 지지용 다리)를 사용해야 합니다. ISOFIX 어린이용 보조시트를 설치할 때 어린이용 보조시트와 함께 제공된 지침과 이 설명서에 나온 지침을 주의 깊게 읽고 준수하십시오("ISOFIX를 사용한 어린이용 보조시트 장착" 참조).

어린이용 보조시트 고정앵커

본 차량은 뒷좌석에 어린이용 보조시트를 장착할 수 있도록 설계되어 있습니다. 어린이용 보조시트를 설치할 때 어린이용 보조시트와 함께 제공된 지침과 이 설명서에 나온 지침을 주의 깊게 읽고 준수하십시오.

⚠ 경고:

어린이용 보조시트 고정앵커는 정확하게 장착된 어린이용 보조시트에 가해진 하중만 견디도록 설계되어 있습니다. 어떠한 경우에도 어린이용 보조시트 고정앵커를 성인용 시트벨트나 고정장비 용도 또는 다른 물건이나 장비를 부착하는 데 사용해서는 안 됩니다. 어린이용 보조시트 고정앵커가 손상될 수 있습니다. 손상된 고정앵커를 사용할 경우 어린이용 보조시트가 올바르게 장착되지 않아 충돌 시 어린이가 심각한 부상을 입거나 사망할 수 있습니다.

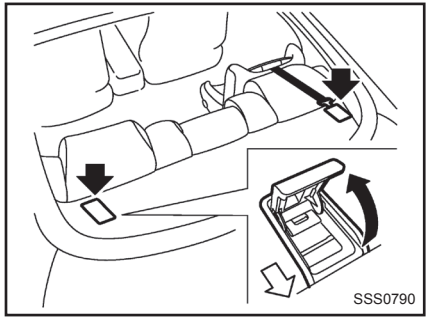

고정앵커 위치

고정앵커 포인트는 뒷좌석 좌우측의 외측 착석 위치에 장착할 수 있도록 뒷좌석 선반에 위치해 있습니다.

상단 테더 스트랩을 시트 등받이 상단에 놓은 후 최대한 직선 위치에 장착될 수 있도록 테더 앵커에 고정합니다. 헐거워지지 않도록 제조업체의 지침에 따라 테더 스트랩을 조입니다.

1

ISOFIX를 사용한 어린이용 보조시트 장착

경고:

- **ISOFIX 어린이용 보조시트를 지정된 위치에만 장착하십시오. ISOFIX 하부 고정앵커 포인트 위치는 "ISOFIX 어린이용 보조시트"를 참조하십시오. 어린이용 보조시트가 제대로 고정되지 않을 경우 사고 시 어린이가 심한 부상을 당하거나 사망할 수 있습니다.**
- **상단 테더 스트랩을 사용해야 하는 어린이용 보조시트는 상단 테더 고정앵커가 없는 착석 위치에 장착하지 마십시오.**
- **ISOFIX 하부 고정앵커를 사용하여 뒷좌석 중앙 위치에 어린이용 보조시트를 고정하지 마십시오. 어린이용 보조시트가 제대로 고정되지 않습니다.**
- **하부 고정앵커 부분에 손가락을 넣어 확인하여 ISOFIX 고정앵커 위에 시트벨트 또는 시트 쿠션 재료와 같이 방해가 되는 것이 없는지 검사합니다. ISOFIX 고정앵커가 방해를 받으면 어린이용 보조시트가 제대로 고정되지 않습니다.**
- **어린이용 보조시트 고정앵커는 정확하게 장착된 어린이용 보조시트에 가해진 하중만 견디도록 설계되어 있습니다. 어떠한 경우에도 어린이용 보조시트 고정앵커를 성인용 시트벨트나 고정장비 용도 또는 다른 물건이나 장비를 부착하는 데 사용해서는 안 됩니다. 어린이용 보조시트 고정앵커가 손상될 수 있습니다. 손상된 고정앵커를 사용할 경우 어린이용 보조시트가 올바르게 장착되지 않아 충돌 시 어린이가 심각한 부상을 입거나 사망할 수 있습니다.**

뒷좌석에 장착

전향식:

어린이용 보조시트의 올바른 사용에 관한 제조업체의 지침을 준수하십시오. ISOFIX를 사용하여 뒷좌석에 전향식 어린이용 보조시트를 장착하는 단계는 다음과 같습니다.

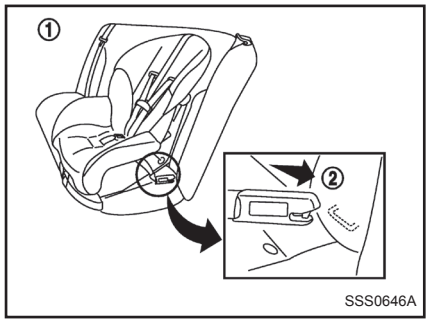

전향식: 1단계 및 2단계

1. 어린이용 보조시트를 시트 위에 놓습니다①.
2. 어린이용 보조시트 고정앵커 부착장치를 ISOFIX 하부 고정앵커에 고정합니다②.
3. 어린이용 보조시트의 뒷면이 차량 시트 등받이에 닿아 고정되어야 합니다. 착석 위치에 장착된 헤드레스트가 조절식이 아니고 올바르게 어린이용 보조시트를 장착하는데 지장을 주는 경우 다른 착석 위치 또는 다른 어린이용 보조시트를 사용해 보십시오.

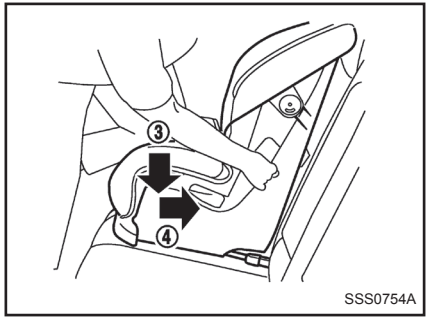

전향식: 4단계

4. 경질소재 부착장치를 줄여 어린이용 보조시트를 단단히 조입니다. 무릎으로 어린이용 보조시트의 가운데를 아래쪽 ③과 뒤쪽 ④으로 세게 눌러 차량 시트 쿠션과 시트 등받이를 압착합니다.
5. 어린이용 보조시트에 상단 테더 스트랩이 장착되어 있는 경우 상단 테더 스트랩을 둘러 테더 고정앵커 포인트에 테더 스트랩을 고정시킵니다("어린이용 보조시트 고정앵커" 참조).
6. 어린이용 보조시트에 지지용 다리와 같은 회전 방지 장치가 장착되어 있는 경우 상단 테더 스트랩 대신 어린이용 보조시트 제조업체 지침에 따라 이 장치를 사용합니다.

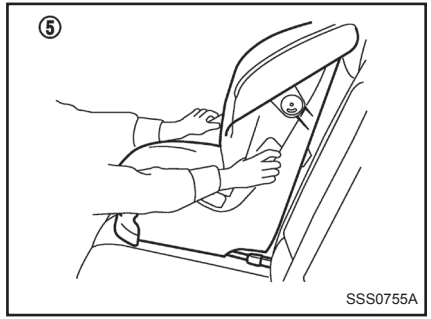

전향식: 7단계

7. 어린이를 앉히기 전에 어린이용 보조시트를 테스트합니다⑤. 어린이용 보조시트를 좌우로 밀고 앞으로 당겨 제자리에 확실하게 고정되었는지 확인합니다.
8. 어린이용 보조시트는 사용할 때마다 제대로 고정되어 있는지 점검해야 합니다. 어린이용 보조시트가 헐거우면 3 – 7단계를 반복합니다.

후향식:

어린이용 보조시트의 올바른 사용에 관한 제조업체의 지침을 준수하십시오. ISOFIX를 사용하여 뒷좌석에 후향식 어린이용 보조시트를 장착하는 단계는 다음과 같습니다.

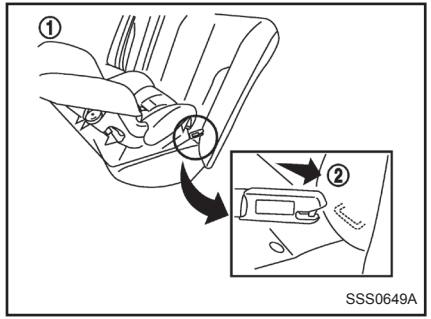

후향식: 1단계 및 2단계

1. 어린이용 보조시트를 시트 위에 놓습니다①.
2. 어린이용 보조시트 고정앵커 부착장치를 ISOFIX 하부 고정앵커에 고정합니다②.

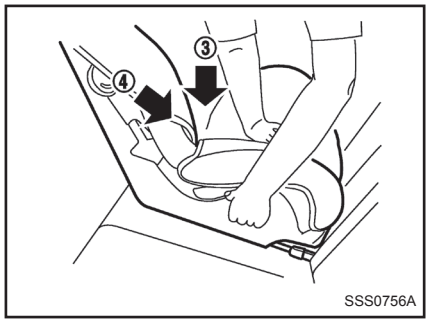

후향식: 3단계

3. 경질소재 부착장치를 줄여 어린이용 보조시트를 단단히 조입니다. 손으로 어린이용 보조시트의 가운데를 아래쪽 ③과 뒤쪽 ④으로 세게 눌러 차량 시트 쿠션과 시트 등받이를 압착합니다.
4. 어린이용 보조시트에 상단 테더 스트랩이 장착되어 있는 경우 상단 테더 스트랩을 둘러 테더 고정앵커 포인트에 테더 스트랩을 고정시킵니다("어린이용 보조시트 고정앵커" 참조).
5. 어린이용 보조시트에 지지용 다리와 같은 회전 방지 장치가 장착되어 있는 경우, 상단 테더 스트랩 대신 어린이용 보조시트 제조업체 지침에 따라 이 장치를 사용합니다.

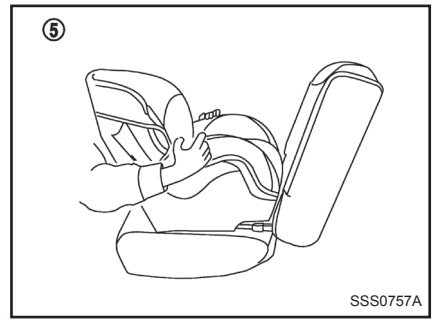

후향식: 6단계

6. 어린이를 앉히기 전에 어린이용 보조시트를 테스트합니다⑤. 어린이용 보조시트를 좌우로 밀고 앞으로 당겨 제자리에 확실하게 고정되었는지 확인합니다.
7. 어린이용 보조시트는 사용할 때마다 제대로 고정되어 있는지 점검해야 합니다. 어린이용 보조시트가 헐거우면 3~6단계를 반복합니다.

3점식 시트벨트를 사용한 어린이용 보조시트 장착

뒷좌석에 장착 - 자동 잠금 모드가 없는 시트벨트

전향식:

어린이용 보조시트의 올바른 사용에 관한 제조업체의 지침을 준수하십시오. 자동 잠금 모드가 없는 3점식 시트벨트를 사용하여 전향식 어린이용 보조시트를 뒷좌석에 장착하는 절차는 다음과 같습니다.

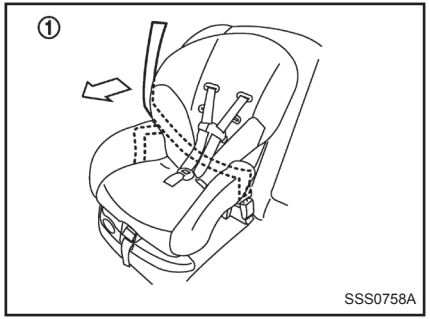

전향식: 1단계

1. 어린이용 보조시트를 시트 위에 놓습니다①.

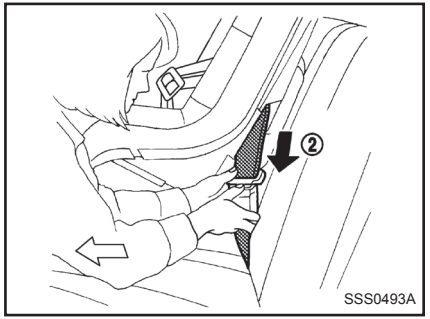

전향식: 2단계

2. 시트벨트 고리를 어린이용 보조시트에 통과시킨 다음 버클에 끼웁니다②. 걸리는 소리나 느낌이 나야 합니다.
3. 시트벨트가 느슨해지지 않도록 어린이용 보조시트에 부착된 잠금 장치로 시트벨트를 고정해야 합니다.

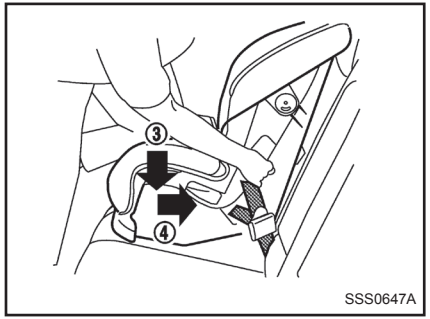

전향식: 4단계

4. 시트벨트를 더욱 팽팽하게 조절합니다. 즉, 시트벨트를 위로 당기면서 무릎으로 어린이용 보조시트의 가운데를 아래쪽 ③과 뒤쪽 ④으로 세게 눌러 차량 시트 쿠션과 시트 등받이를 압착합니다.

어린이용 보조시트

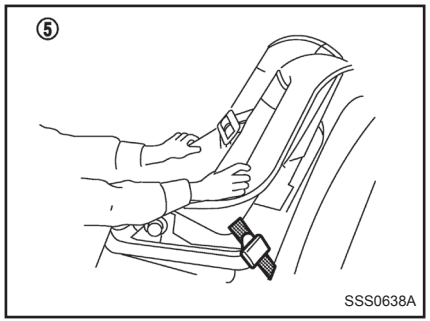

전향식: 5단계

5. 어린이를 앉히기 전에 어린이용 보조시트를 테스트합니다⑤. 어린이용 보조시트를 좌우로 밀고 앞으로 당겨 제자리에 확실하게 고정되었는지 확인합니다.
6. 어린이용 보조시트는 사용할 때마다 제대로 고정되어 있는지 점검해야 합니다. 어린이용 보조시트가 헐거우면 3~5단계를 반복합니다.

후향식:

어린이용 보조시트의 올바른 사용에 관한 제조업체의 지침을 준수하십시오. 자동 잠금 모드가 없는 3점식 시트벨트를 사용하여 후향식 어린이용 보조시트를 뒷좌석에 장착하는 절차는 다음과 같습니다.

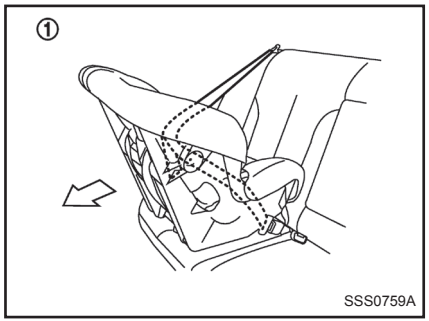

후향식: 1단계

1. 어린이용 보조시트를 시트 위에 놓습니다①.

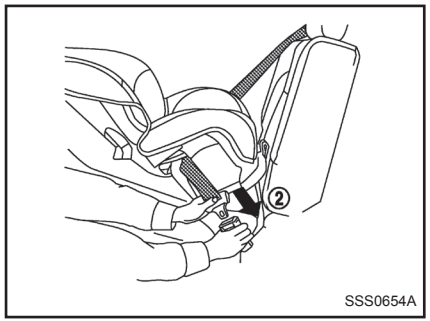

후향식: 2단계

2. 시트벨트 고리를 어린이용 보조시트에 통과시킨 다음 버클에 끼웁니다②. 걸리는 소리나 느낌이 나야 합니다.
3. 시트벨트가 느슨해지지 않도록 어린이용 보조시트에 부착된 잠금 장치로 시트벨트를 고정해야 합니다.

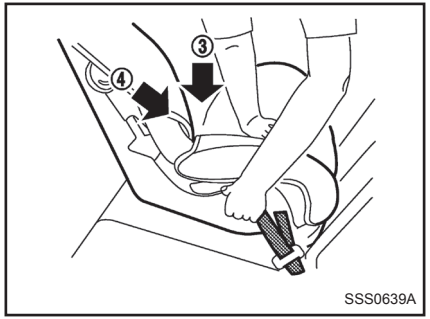

후향식: 4단계

4. 시트벨트를 더욱 팽팽하게 조정합니다. 즉, 시트벨트를 위로 당기면서 손으로 어린이용 보조시트의 가운데를 아래쪽 ③과 뒤쪽 ④으로 세게 눌러 차량 시트 쿠션과 시트 등받이를 압착합니다.

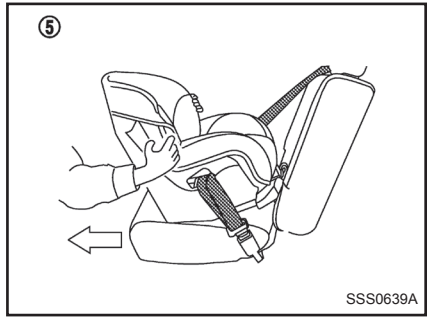

후향식: 5단계

5. 어린이를 앉히기 전에 어린이용 보조시트를 테스트합니다⑤. 어린이용 보조시트를 좌우로 밀고 앞으로 당겨 제자리에 확실하게 고정되었는지 확인합니다.
6. 어린이용 보조시트는 사용할 때마다 제대로 고정되어 있는지 점검해야 합니다. 어린이용 보조시트가 헐거우면 3~5단계를 반복합니다.

1

뒷좌석에 장착 - 자동 잠금 모드 사용

전향식:

제조업체의 올바른 어린이용 보조시트 사용에 관한 지침을 준수하십시오. 자동 잠금 모드가 있는 3점식 시트벨트를 사용하여 전향식 어린이용 보조시트를 뒷좌석에 장착하는 절차는 다음과 같습니다.

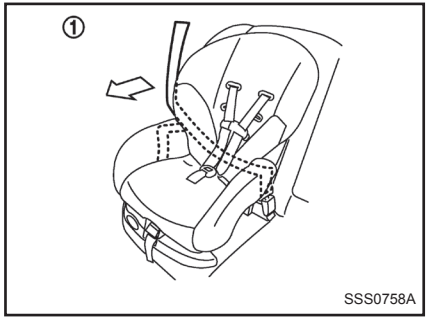

전향식: 1단계

1. 어린이용 보조시트를 시트 위에 놓습니다①.
2. 어린이용 보조시트의 뒷면이 차량 시트 등받이에 닿아 고정되어야 합니다. 착석 위치에 장착된 헤드레스트가 조절식이 아니고 어린이용 보조시트의 올바른 장착을 방해하는 경우 다른 착석 위치 또는 다른 어린이용 보조시트를 사용해 보십시오.

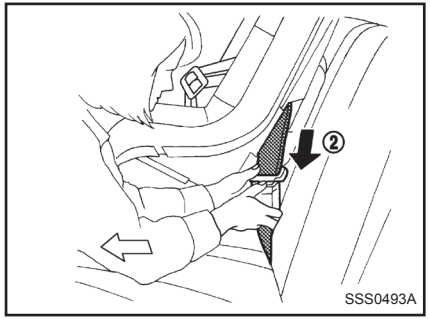

전향식: 3단계

3. 시트벨트 고리를 어린이용 보조시트에 통과시킨 다음 버클에 끼웁니다②. 걸리는 소리나 느낌이 나야 합니다.

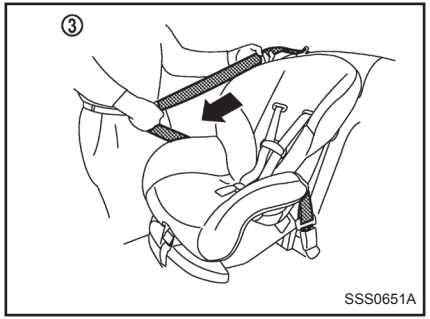

전향식: 4단계

4. 어깨 벨트 전체가 빠져나올 때까지 벨트를 당깁니다③.

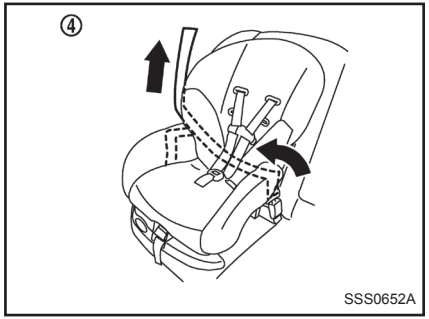

전향식: 5단계

5. 시트벨트를 되감습니다④. 시트벨트를 잡아당겨 느슨함이 없도록 합니다.

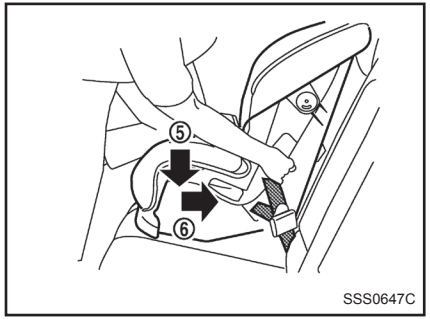

전향식: 6단계

6. 시트벨트를 더욱 팽팽하게 조정합니다. 즉, 시트벨트를 위로 당기면서 무릎으로 어린이용 보조시트의 가운데를 아래쪽 ⑤과 뒤쪽 ⑥으로 세게 눌러 차량 시트 쿠션과 시트 등받이를 압착합니다.

어린이용 보조시트

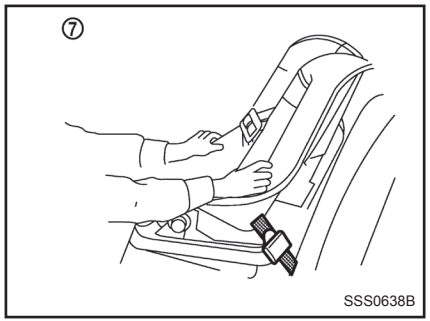

전향식: 7단계

7. 어린이를 앉히기 전에 어린이용 보조시트를 테스트합니다⑦. 어린이용 보조시트를 좌우로 밀고 앞으로 당겨 제자리에 확실하게 고정되었는지 확인합니다.
8. 리트랙터에서 시트벨트를 더 잡아 빼서 리트랙터가 자동 잠금 모드 상태인지 확인합니다. 더 이상 벨트 끈이 빠져 나오지 않으면 리트랙터는 자동 잠금 모드 상태입니다.
9. 어린이용 보조시트는 사용할 때마다 제대로 고정되어 있는지 점검해야 합니다. 어린이용 보조시트가 헐거우면 4~8단계를 반복합니다.

후향식:

어린이용 보조시트의 올바른 사용에 관한 제조업체의 지침을 준수하십시오. 자동 잠금 모드가 있는 3점식 시트벨트를 사용하여 후향식 어린이용 보조시트를 뒷좌석에 장착하는 절차는 다음과 같습니다.

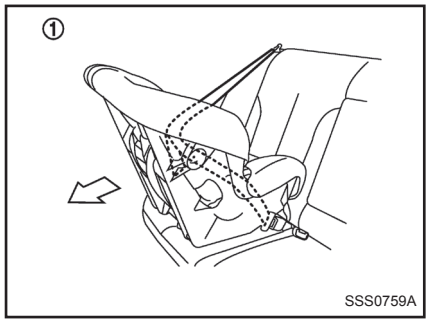

후향식: 1단계

1. 어린이용 보조시트를 시트 위에 놓습니다①.

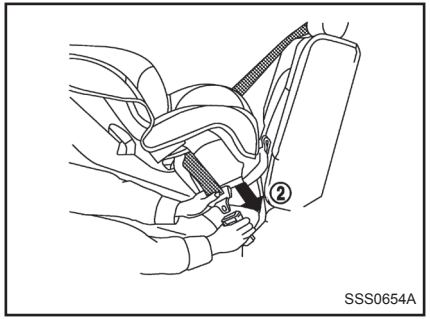

후향식: 2단계

2. 시트벨트 고리를 어린이용 보조시트에 통과시킨 다음 버클에 끼웁니다②. 걸리는 소리나 느낌이 나야 합니다.

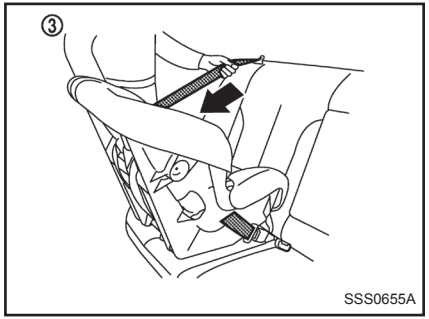

후향식: 3단계

3. 어깨 벨트 전체가 빠져나올 때까지 벨트를 당깁니다③.

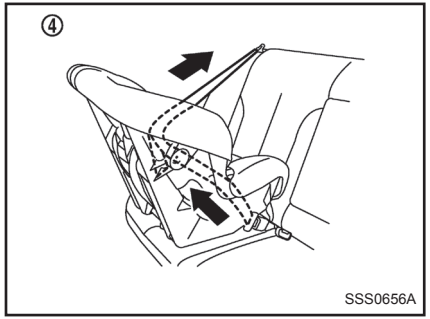

후향식: 4단계

4. 시트벨트를 되감습니다④. 시트벨트를 잡아당겨 느슨함이 없도록 합니다.

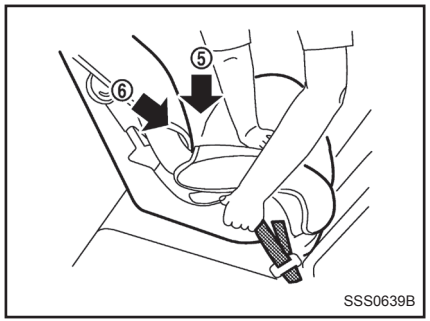

후향식: 5단계

5. 시트벨트를 더욱 팽팽하게 조정합니다. 즉, 시트벨트를 위로 당기면서 손으로 어린이용 보조시트의 가운데를 아래쪽 ⑤과 뒤쪽 ⑥으로 세게 눌러 차량 시트 쿠션과 시트 등받이를 압착합니다.

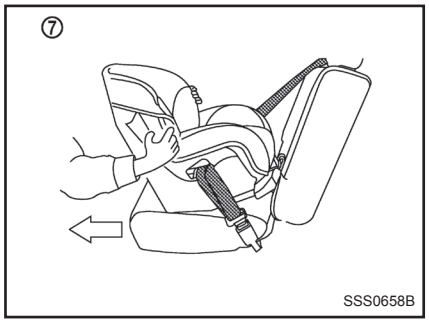

후향식: 6단계

6. 어린이를 앉히기 전에 어린이용 보조시트를 테스트합니다⑦. 어린이용 보조시트를 좌우로 밀고 앞으로 당겨 제자리에 확실하게 고정되었는지 확인합니다.
7. 리트랙터에서 시트벨트를 더 잡아 빼서 리트랙터가 자동 잠금 모드 상태인지 확인합니다. 더 이상 벨트 끈이 빠져 나오지 않으면 리트랙터는 자동 잠금 모드 상태입니다.
8. 어린이용 보조시트는 사용할 때마다 제대로 고정되어 있는지 점검해야 합니다. 어린이용 보조시트가 헐거우면 3 – 7단계를 반복합니다.

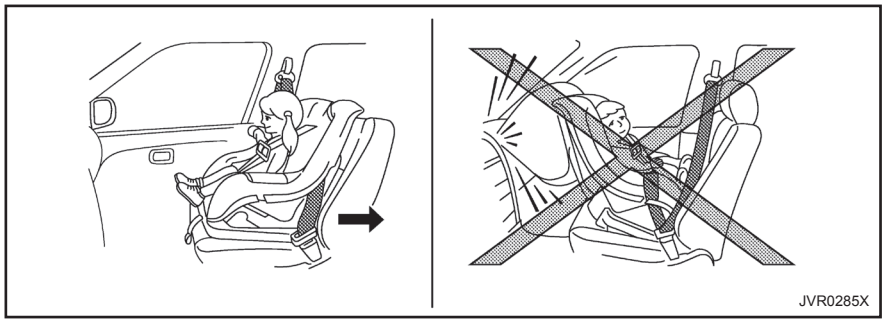
JVR0285X

동반석에 장착 – 자동 잠금 모드가 없는 시트 벨트

경고:

- **동반석 에어백이 장착된 경우, 절대로 동반석 시트에 후향식 어린이용 보조시트를 장착하면 안 됩니다. 프런트 에어백은 상당한 힘으로 팽창합니다. 사고 시 프런트 에어백이 후향식 어린이용 보조시트에 타격을 주어 어린이가 심한 부상을 당하거나 사망할 수도 있습니다.**
- **앞좌석에 상단 테더 스트랩이 있는 어린이용 보조시트를 장착하면 절대로 안 됩니다.**
- **인피니티는 어린이용 보조시트를 뒷좌석에 장착할 것을 권장합니다. 그러나 지역 규정에 따라, 불가피하게 동반석에 어린이용 보조시트를 장착해야 하는 경우에는 동반석을 최대한 뒤로 미십시오.**
- **유아용 보조시트는 뒤쪽을 향하게 하여 사용해야 하므로 동반석 에어백이 작동하도록 되어 있을 경우 동반석에 장착하면 절대로 안 됩니다.**
- **시트벨트를 사용하지 않으면 어린이용 보조시트가 제대로 고정되지 않습니다. 급정지 또는 충돌 시 보조시트가 뒤집어지거나 안정을 잃어 어린이가 부상을 입을 수 있습니다.**

전향식:

어린이용 보조시트의 올바른 사용에 관한 제조업체의 지침을 준수하십시오. 자동 잠금 모드가 없는 3점식 시트벨트를 사용하여 전향식 어린이용 보조시트를 동반석에 장착하는 절차는 다음과 같습니다.

1. 어드밴스드 에어백이 없는 모델: 동반석 에어백 스위치를 사용하여 동반석 에어백을 끕니다(장착된 경우) ("에어백 시스템" 참조). 점화 스위치를 "ON" 위치로 누른 후 앞좌석 에어백 작동 표시등 (OFF)이 점등되는지 확인합니다(장착된 경우).

어린이용 보조시트

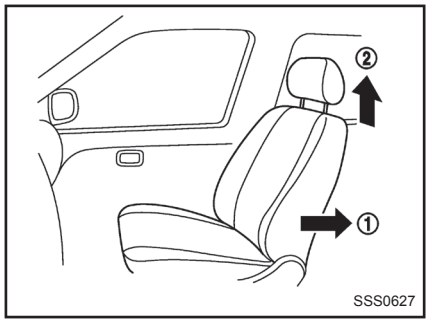

전향식: 2단계 및 3단계

2. 시트를 최대한 뒤쪽으로 밉니다①.
3. 헤드레스트를 탈거합니다②.
4. 어린이용 보조시트를 시트 위에 놓습니다.

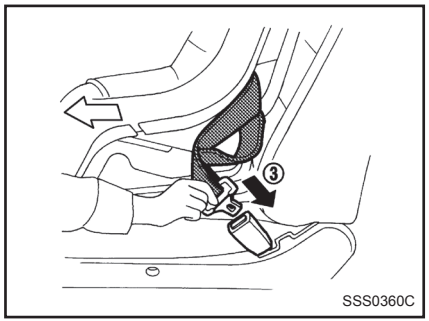

전향식: 5단계

5. 시트벨트 고리를 어린이용 보조시트에 통과시킨 다음 버클 ③에 끼웁니다. 걸리는 소리나 느낌이 나야 합니다.
6. 시트벨트가 느슨해지지 않도록 어린이용 보조시트에 부착된 잠금 장치로 시트벨트를 고정해야 합니다.

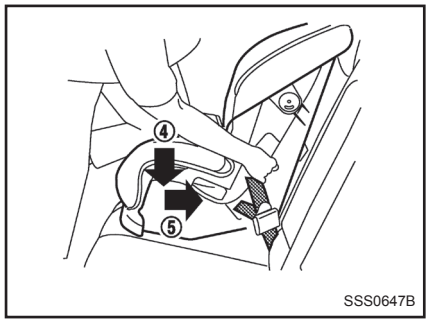

전향식: 7단계

7. 시트벨트를 더욱 팽팽하게 조정합니다. 즉, 시트벨트를 위로 당기면서 무릎으로 어린이용 보조시트의 가운데를 아래쪽 ④과 뒤쪽 ⑤으로 세게 눌러 차량 시트 쿠션과 시트 등받이를 압착합니다.

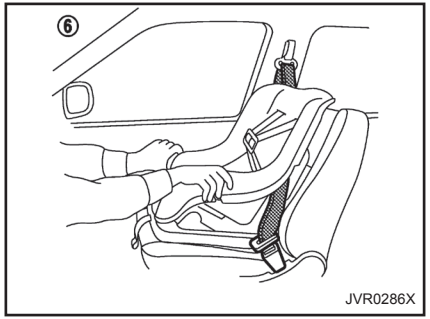

전향식: 8단계

8. 어린이를 앉히기 전에 어린이용 보조시트를 테스트합니다⑥. 어린이용 보조시트를 좌우로 밀고 앞으로 당겨 제자리에 확실하게 고정되었는지 확인합니다.
9. 어린이용 보조시트는 사용할 때마다 제대로 고정되어 있는지 점검해야 합니다. 어린이용 보조시트가 헐거우면 6~8단계를 반복합니다.
10. 어드밴스드 에어백 장착 모델: 점화스위치를 "ON" 위치에 놓습니다. 동반석 에어백 작동 표시등 OFF 이 켜져야 합니다. 이 작동표시등이 켜지지 않으면 "시트벨트 보조용 승차자 보호장치(SRS)"를 참조하십시오. **어린이용 보조시트를 다른 위치에 장착합니다.** 인피니티 공식 서비스센터에서 시스템을 점검받으십시오

어린이용 보조시트

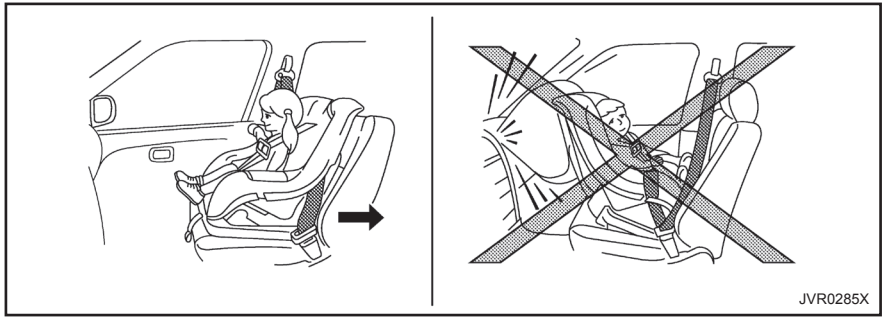

앞좌석에 장착 - 자동 잠금 모드 사용

경고:

- **동반석 에어백이 장착된 경우, 절대로 동반석 시트에 후향식 어린이용 보조시트를 장착하면 안 됩니다. 프런트 에어백은 상당한 힘으로 팽창합니다. 사고 시 프런트 에어백이 후향식 어린이용 보조시트에 타격을 주어 어린이가 심한 부상을 당하거나 사망할 수도 있습니다.**
- **인피니티는 어린이용 보조시트를 뒷좌석에 장착할 것을 권장합니다. 그러나 지역 규정에 따라, 불가피하게 동반석에 전향식 어린이용 보조시트를 장착해야 하는 경우에는 동반석을 최대한 뒤로 미십시오.**
- **앞좌석에 상단 테더 스트랩이 있는 어린이용 보조시트를 장착하면 절대로 안 됩니다.**
- **어린이용 보조시트는 뒤쪽을 바라보도록 장착해야 하므로 앞좌석에서는 사용할 수 없습니다.**
- **시트벨트를 사용하지 않으면 어린이용 보조시트가 제대로 고정되지 않습니다. 급정지 또는 충돌 시 보조시트가 뒤집어지거나 안정을 잃어 어린이가 부상을 입을 수 있습니다.**

전향식:

어린이용 보조시트의 올바른 사용에 관한 제조업체의 지침을 준수하십시오. 자동 잠금 모드가 있는 3점식 시트벨트를 사용하여 전향식 어린이용 보조시트를 동반석에 장착하는 절차는 다음과 같습니다.

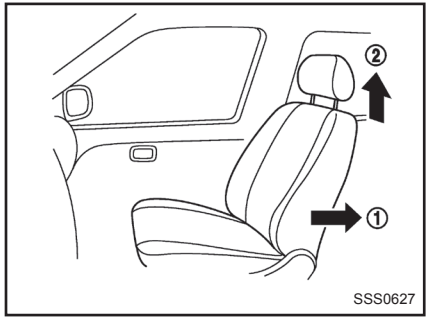

전향식: 1단계 및 2단계

1. 시트를 최대한 뒤쪽으로 밉니다①.
2. 필요할 경우 헤드레스트를 조정하거나 분리하여 ② 어린이용 보조시트를 올바로 장착합니다. 어린이용 보조시트의 올바른 장착이 방해받는 경우 다른 착석 위치 또는 다른 어린이용 보조시트를 사용해 보십시오.
3. 동반석에 전향식 어린이용 보조시트를 놓습니다. 반드시 정면을 바라보도록 장착해야 합니다.

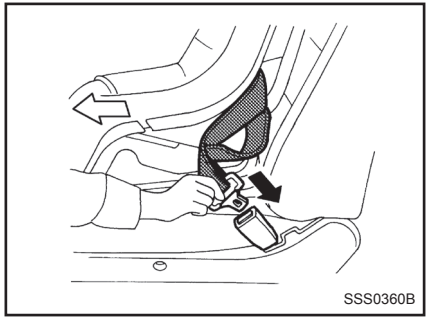

전향식: 4단계

4. 시트벨트 고리를 어린이용 보조시트에 통과시킨 다음 버클에 끼웁니다. 걸리는 소리나 느낌이 나야 합니다.

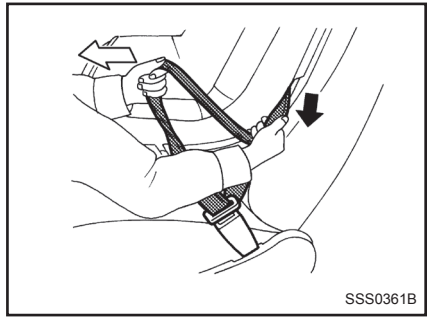

전향식: 5단계

5. 벨트 전체가 빠져나올 때까지 벨트를 당깁니다.

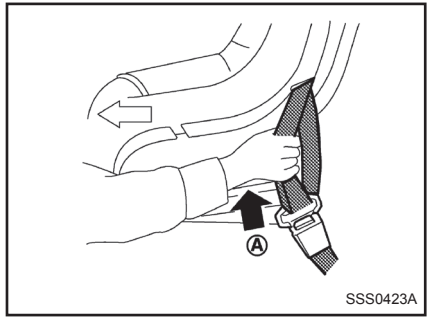

전향식: 6단계

6. 시트벨트를 되감습니다. 시트벨트를 잡아당겨 Ⓐ 느슨함이 없도록 합니다.

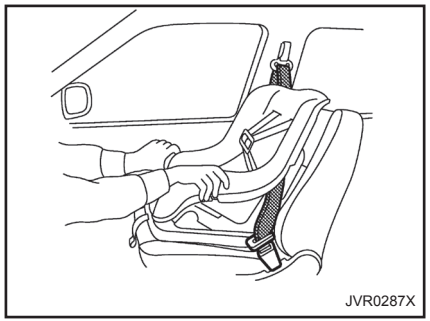

전향식: 7단계

7. 어린이를 앉히기 전에 어린이용 보조시트를 테스트합니다. 좌우로 기울여 보고, 앞쪽으로 잡아당겨 제 자리에 고정되는지 점검합니다.
8. 리트랙터에서 시트벨트를 더 잡아 빼서 리트랙터가 자동 잠금 모드 상태인지 확인합니다. 더 이상 벨트 끈이 빠져 나오지 않으면 리트랙터는 자동 잠금 모드 상태입니다.
9. 어린이용 보조시트는 사용할 때마다 제대로 고정되어 있는지 점검해야 합니다. 시트벨트가 고정되지 않은 경우 5~8단계를 반복합니다.
10. 점화스위치를 "ON" 위치에 놓습니다. 동반석 에어백 작동 표시등 이 켜져야 합니다. 이 작동표시등이 켜지지 않으면 "시트벨트 보조용 승차자 보호장치(SRS)"를 참조하십시오. **어린이용 보조시트를 다른 위치에 장착합니다.** 인피니티 공식 서비스센터에서 시스템을 점검받으십시오

어린이용 보조시트를 분리하여 시트벨트가 완전히 감기면 자동 잠금 모드가 취소되고 비상 잠금 모드로 돌아갑니다.

시트벨트 보조용 승차자 보호장치(SRS) 사용 시 주의사항

시트벨트 보조용 승차자 보호장치(Supplemental Restraint System, SRS) 섹션에는 운전석 및 동반석 에어백, 사이드 에어백, 커튼식 롤오버 에어백, 커튼 에어백, 그리고 프리텐셔너 시트벨트에 관한 중요한 정보가 포함되어 있습니다.

프런트 에어백 시스템

이 시스템은 일부 정면 충돌 사고에서 운전자 및 동반석 승객의 머리와 가슴 부분에 가해지는 충격을 완화시키는 데 도움이 됩니다. 프런트 에어백은 충격을 받는 차량 전면에서 팽창하도록 설계되어 있습니다.

이 섹션에서는 2가지 유형의 프런트 에어백 시스템을 설명합니다.

- 어드밴스드 에어백이 장착된 경우
- 어드밴스드 에어백이 장착되지 않은 경우

사이드 에어백 시스템

이 시스템은 일부 측면 충돌 사고에서 운전자 및 동반석 승객의 가슴과 골반 부위에 가해지는 충격을 완화시키는 데 도움이 됩니다. 사이드 에어백은 충격을 받는 차량 측면에서 팽창하도록 설계되어 있습니다.

커튼 에어백 시스템

이 시스템은 일부 측면 충돌 사고에서 운전자 및 동반석/뒷좌석 승객의 머리에 가해지는 충격을 완화시키는 데 도움이 됩니다. 커튼 에어백은 충격을 받는 차량 측면에서 팽창하도록 설계되어 있습니다.

시트벨트 보조용 승차자 보호장치(SRS)는 사고 시 운전석 및 동반석 안전 벨트의 보호 기능을 **보완**하도록 설계된 것이며, 이들 시트벨트의 기능을 **대체**하도록 설계되지는 **않았습니다.** SRS는 생명을 구하고 심각한 부상을 경감시키는 데 도움이 될 수 있습니다. 그러나 에어백 팽창으로 인해 찰과상 또는 다른 부상이 야기될 수 있습니다. 에어백은 신체 하부를 보호하지 않습니다. 시트벨트를 올바르게 착용해야 하며 승객은 스티어링 휠, 대시보드, 도어로부터 항상 적당히 떨어져 앉아야 합니다("시트벨트" 참조). 에어백은 승객을 보호하기 위해 급속히 팽창합니다. 승객이 에어백 모듈과 너무 가깝거나 에어백에 닿아 있으면 에어백이 팽창할 때 팽창력으로 인해 부상의 위험이 증가할 수 있습니다.

프런트 에어백 및 사이드 에어백은 전개 후 급속 수축합니다.

커튼식 에어백은 잠시 동안 팽창 상태를 유지합니다.

커튼식 롤오버 에어백은 측면 충돌 시와 전복 시 모두 잠시 동안 팽창 상태를 유지합니다.

점화스위치가 "ON" 위치에 있을 때만 SRS가 작동합니다.

점화스위치를 "ON" 위치로 돌리면 SRS 에어백 경고등이 약 7초간 켜졌다가 꺼집니다. 이것은 SRS가 작동 상태임을 나타냅니다("경고등, 표시등 및 경고음" 참조).

시트벨트 보조용 승차자 보호장치(SRS)

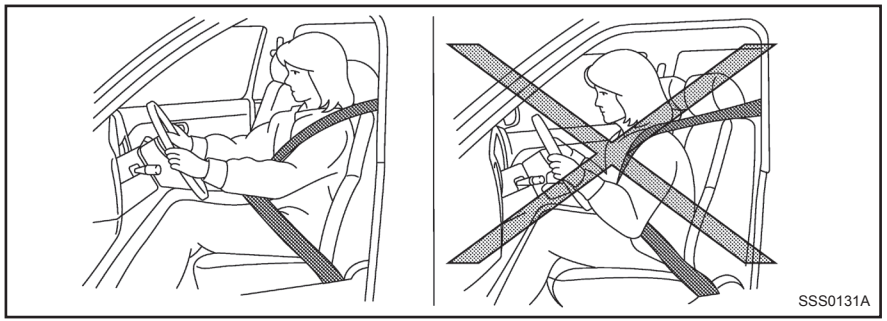
SSS0131A

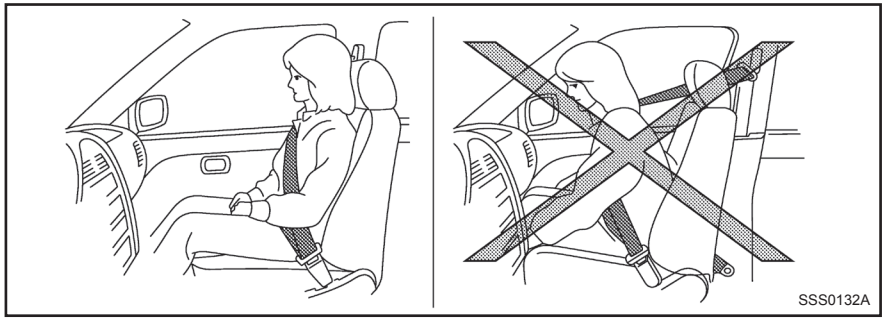
SSS0132A

경고:

- **프런트 에어백은 일반적으로 측면 충돌, 후면 충돌, 전복 또는 심하지 않은 정면 충돌의 경우 팽창하지 않습니다. 여러 유형의 사고 발생 시 부상의 위험을 줄이는 데 도움이 되도록 항상 시트벨트를 착용하십시오.**
- **시트벨트 및 프런트 에어백은 시트에 등을 똑바로 대고 앉아 있을 때 가장 효과적입니다. 프런트 에어백은 상당한 힘으로 팽창합니다. 운전자와 승객이 고정된 상태가 아니거나, 앞쪽으로 몸을 기울이거나, 비스듬히 앉거나, 어떤 식으로든 제대로 앉지 않으면 사고 시 부상 또는 사망의 위험성이 커집니다. 또한 운전자와 승객은 프런트 에어백이 팽창할 때 기대고 있다가 팽창으로 인해 심각하거나 치명적인 부상을 당할 수 있습니다. 그러므로 항상 등받이에 등을 똑바로 대고, 스티어링 휠이나 계기판에서 최대한 멀리 떨어져 앉으십시오. 항상 시트벨트를 착용하십시오.**
- **손은 스티어링 휠의 바깥쪽에 두도록 하십시오. 손이 스티어링 휠의 가장자리 안쪽에 있으면 프런트 에어백이 팽창할 때 부상 위험이 높아질 수 있습니다.**

- 어드밴스드 에어백 시스템 장착 모델은 다음 주의사항을 준수하십시오.
  - 동반석 에어백 작동표시등이 켜져 있는 경우 동반석 에어백이 팽창하지 않습니다.
  - 운전석 및 동반석 시트벨트 버클에는 시트벨트 착용 여부를 감지하는 센서가 장착되어 있습니다. 어드밴스드 에어백 시스템은 충돌 정도와 시트벨트 사용 여부를 모니터링하고 난 다음 에어백을 팽창시킵니다. 시트벨트를 올바르게 착용하지 않으면 사고 시 부상 위험성이 더욱 커질 수 있습니다.
  - 동반석에는 일부 상황에서 동반석 에어백 작동 상태를 OFF로 전환하는 승객 감지 센서(무게 센서)가 장착되어 있습니다. 이 센서는 동반석에만 사용됩니다. 올바른 자세로 앉아 시트벨트를 착용하지 않으면 사고 발생 시의 위험이나 부상 정도가 심해질 수 있습니다("프런트 에어백 시스템(어드밴스드 에어백 시스템 장착)" 참조).

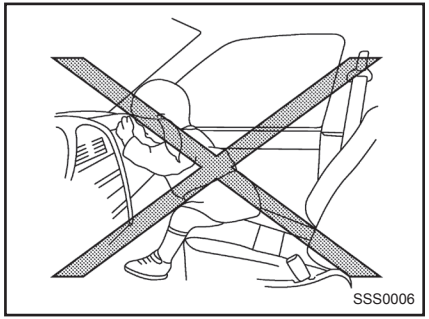
SSS0006

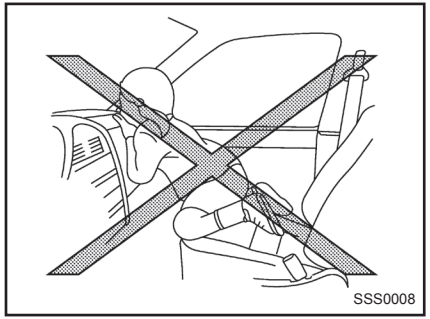
SSS0008

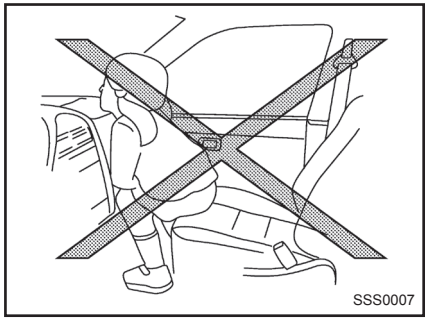
SSS0007

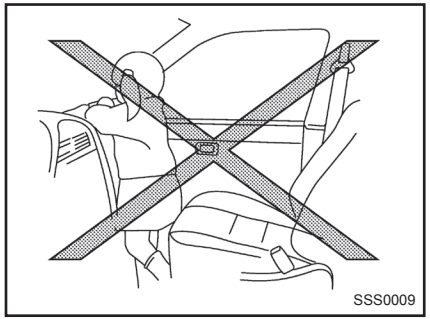
SSS0009

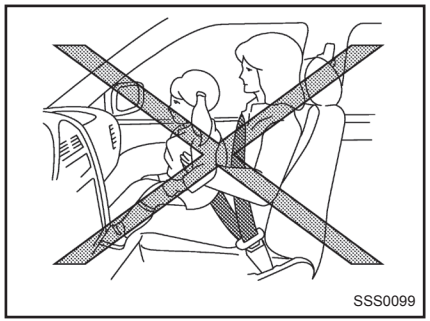
SSS0099

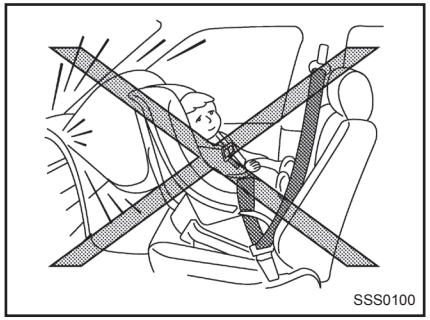
SSS0100

경고:

- **어린이가 고정되지 않은 채로 탑승하거나 윈도우 밖으로 손이나 얼굴을 내밀지 못하도록 하십시오. 어린이를 무릎에 앉히거나 팔로 안아서도 안 됩니다. 위험한 탑승 자세의 예가 그림에 나와 있습니다.**
- **어린이를 제대로 고정시키지 않으면 에어백 팽창 시 심한 부상을 입거나 사망할 수 있습니다.**
- **앞좌석에 후향식 어린이용 보조시트를 장착해서는 안 됩니다. 팽창하는 프런트 에어백으로 인해 어린이가 심한 부상을 당하거나 사망할 수도 있습니다("어린이용 보조시트" 참조).**

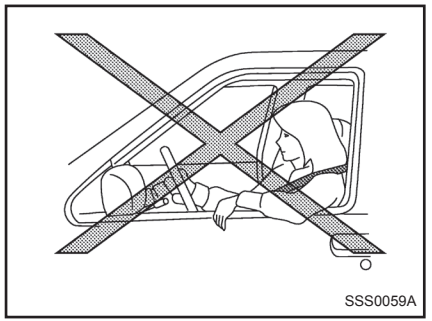
SSS0059A

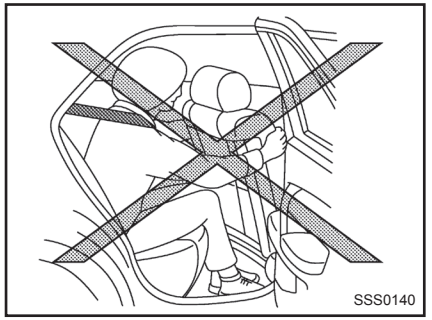
SSS0140

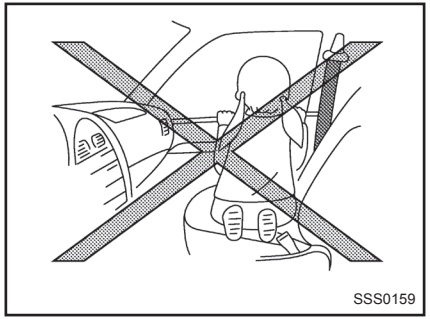
SSS0159

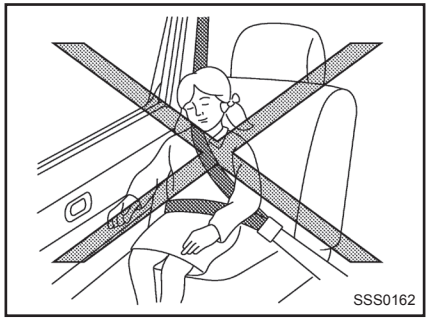
SSS0162

경고:

- **사이드 에어백은 일반적으로 정면 충돌, 후면 충돌, 전복 또는 심하지 않은 측면 충돌의 경우 팽창하지 않습니다. 사고 시 부상의 위험을 줄이기 위해 항상 시트벨트를 착용하십시오.**
- **커튼 에어백은 일반적으로 정면 충돌, 후면 충돌, 전복 또는 심하지 않은 측면 충돌의 경우 팽창하지 않습니다. 사고 시 부상의 위험을 줄이기 위해 항상 시트벨트를 착용하십시오.**
- **시트벨트, 사이드 에어백 및 커튼식 롤오버 에어백은 시트에 등을 똑바로 대고 앉아 있을 때 가장 효과적입니다. 사이드 에어백, 커튼 에어백, 커튼식 롤오버 에어백은 상당한 힘으로 팽창합니다. 운전자와 승객이 고정된 상태가 아니거나, 앞쪽으로 몸을 기울이거나, 비스듬히 앉거나, 어떤 식으로든 제대로 앉지 않으면 사고 시 부상 또는 사망의 위험성이 커집니다.**
- **사이드 루프 레일 부근 또는 앞좌석 등받이의 측면에 위치한 사이드 에어백, 커튼 에어백 및 커튼식 롤오버 에어백 근처에 사람의 손, 발 또는 얼굴이 위치하지 않도록 해야 합니다. 앞좌석 또는 뒷좌석에 앉은 승객이 차창 밖으로 손을 내밀거나 도어에 기대지 못하도록 하십시오. 위험한 탑승 자세의 예가 그림에 나와 있습니다.**
- **뒷좌석에 앉을 때는 앞좌석의 시트 등받이를 잡지 마십시오. 사이드 에어백, 커튼 에어백, 커튼식 롤오버 에어백이 팽창하는 경우 심한 부상을 입을 수 있습니다. 항상 올바르게 고정시켜야 하는 어린이의 경우 특히 주의하십시오.**
- **앞좌석 등받이에 시트 커버를 사용해서는 안 됩니다. 시트 커버는 사이드 에어백의 팽창을 방해할 수 있습니다.**

프리텐셔너 시트벨트 시스템

프리텐셔너 시트벨트 시스템은 특정 충돌 사고 시에 에어백 시스템과 함께 작동합니다.

앞좌석 및 뒷좌석 시트벨트 리트랙터 및 앞좌석 랩벨트 외측 고정앵커와 연동되어, 프리텐셔너 시트벨트 시스템은 특정 차량 충돌 사고 시 순간적으로 시트벨트를 잡아당겨 앞좌석 및 뒷좌석에 앉은 승객을 고정시키는 데 도움이 됩니다("프리텐셔너 시트벨트 시스템" 참조).

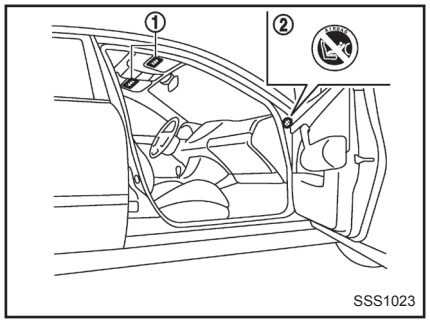

경고 라벨 위치

에어백 경고 라벨

프런트 에어백 시스템의 경고 라벨은 그림과 같이 차량에 부착되어 있습니다.

경고 라벨 ①은 운전석 및/또는 동반석 선바이저의 표면에 위치해 있습니다.

경고 라벨 ②(장착된 경우)는 동반석 측 차체 패널의 측면에 위치해 있습니다.

이 위치에서 사용되는 보조시트로 인해 충돌 시 에어백이 전개되는 경우 유아가 심한 부상을 입을 수도 있으므로 이 경고 라벨은 동반석에 후향식 어린이용 보조시트를 장착하면 안 된다는 것을 알려줍니다.

① 에어백 경고 라벨(견본)

A형:

경고 라벨 ①의 디자인은 모델에 따라 다릅니다.

이 라벨은 다음과 같이 경고합니다.

"매우 위험! 에어백으로 보호되는 시트에 후향식 어린이용 보조시트를 에어백 앞에 장착하여 사용하면 안 됩니다!"

① 에어백 경고 라벨

B형:

라벨 ①은 다음과 같이 경고합니다.

"능동형 에어백으로 앞쪽이 보호되는 시트에 후향식 어린이용 보조시트를 장착하여 사용하면 절대 안 됩니다."

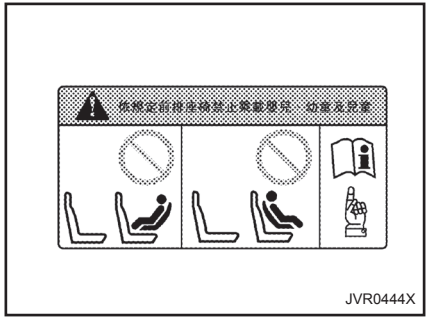

① 에어백 경고 라벨

C형:

라벨 ①은 다음과 같이 경고합니다.

"동반석에 아기, 유아 및 어린이를 태우지 마십시오."

동반석 에어백이 장착된 차량의 경우, 오직 뒷좌석에만 후향식 어린이용 보조시트를 사용해야 합니다.

차량에 어린이용 보조시트를 장착할 경우 해당 제조업체의 장착 지침을 항상 준수해 주십시오. 자세한 내용은 "어린이용 보조시트"를 참조하십시오.

SRS 에어백 경고등

계기판에 표시된 SRS 에어백 경고등 은 에어백 시스템, 프리텐셔너 시트벨트 시스템 및 관련된 모든 배선의 회로를 모니터링합니다.

점화스위치가 "ON" 위치에 있을 때, SRS 에어백 경고등이 약 7초간 켜졌다가 꺼집니다. 이것은 SRS 에어백 시스템이 작동하고 있음을 나타냅니다.

다음과 같은 상황이 발생하면 에어백 또는 프리텐셔너 시트벨트 시스템을 점검해야 합니다.

- 에어백 경고등이 약 7초가 지난 후에 계속 켜져 있는 경우
- SRS 에어백 경고등이 간헐적으로 깜박거리는 경우
- SRS 에어백 경고등이 켜지지 않는 경우

이러한 상황에서는 에어백 또는 프리텐셔너 시트벨트 시스템이 제대로 작동하지 않을 수 있습니다. 그러므로 점검하고 수리해야 합니다. 인피니티 공식 서비스센터에 즉시 연락하십시오.

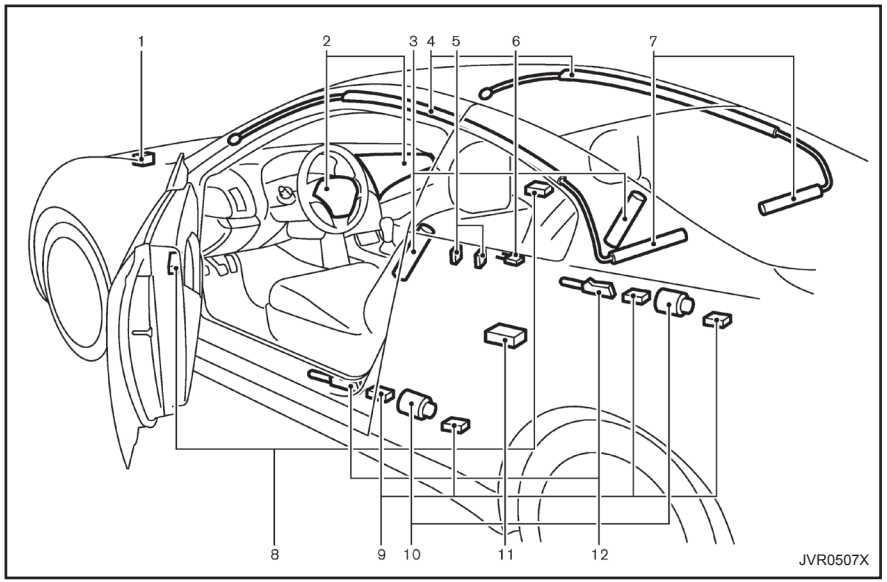

어드밴스드 에어백이 장착된 경우

에어백 시스템

1. 충돌 센서
2. 프런트 에어백 모듈(어드밴스드 에어백)
3. 사이드 에어백 모듈
4. 커튼 에어백
5. 승객 감지 센서(무게 센서)
6. 승객 감지 시스템 컨트롤 유닛
7. 커튼 에어백 인플레이터
8. 도어의 압력 센서(장착된 경우)
9. 위성 센서
10. 시트벨트 프리텐셔너 리트랙터
11. 에어백 컨트롤 유닛(ACU)
12. 랩 외측 프리텐셔너

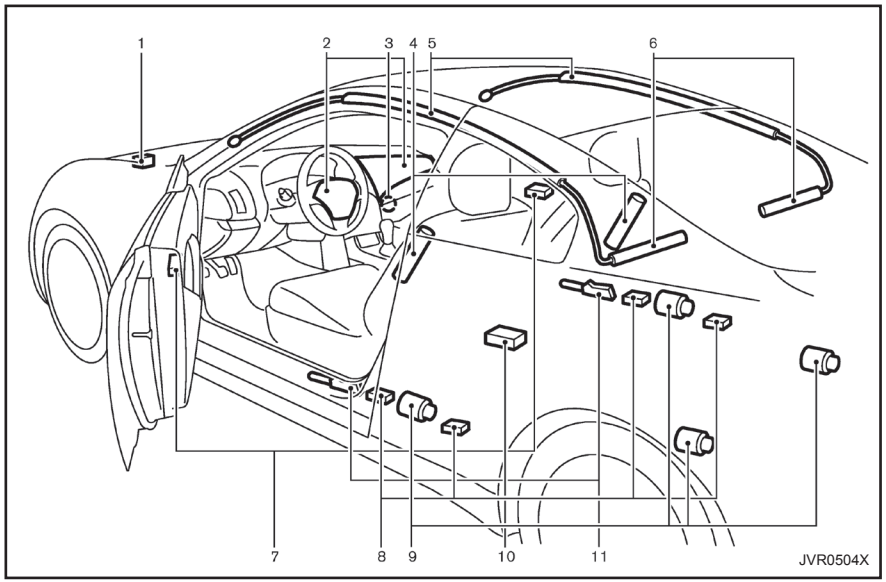

어드밴스드 에어백이 장착되지 않은 경우

1. 충돌 센서
2. 프런트 에어백 모듈
3. 동반석 에어백 스위치(장착된 경우)
4. 사이드 에어백 모듈
5. 커튼식 롤오버 에어백(장착된 경우)
6. 커튼식 롤오버 에어백 인플레이터
7. 도어의 압력 센서(장착된 경우)
8. 위성 센서(장착된 경우)
9. 시트벨트 프리텐셔너 리트랙터
10. 에어백 컨트롤 유닛(ACU)
11. 랩 외측 프리텐셔너

⚠ 경고:

- **스티어링 휠 패드나 계기판 위, 도어 및 앞좌석 주위에 어떠한 물건도 놓아서는 안 됩니다. 승객과 스티어링 휠 패드 또는 계기판, 그리고 도어와 앞좌석 사이에 아무 물건도 놓지 마십시오. 이러한 물체가 튀어서 위험해질 수 있으며 에어백 팽창 시 부상을 입을 수 있습니다.**
- **에어백 시스템의 몇몇 구성요소는 팽창 직후 고온이 됩니다. 손대지 마십시오. 심한 화상을 입을 수 있습니다.**
- **에어백 시스템의 구성요소 또는 배선을 임의로 변경하지 마십시오. 무단 변경할 경우 우발적인 에어백의 팽창이나 에어백 시스템의 손상을 방지할 수 없습니다.**
- **차량의 전기 시스템, 서스펜션 시스템, 프런트 엔드 구조 및 사이드 패널을 무단으로 변경하지 마십시오. 무단 변경할 경우 에어백 시스템이 올바르게 작동하지 않을 수 있습니다.**
- **에어백 시스템을 변경하는 경우 심한 부상을 입을 수 있습니다. 스티어링 휠 패드 위 및 대시보**

드 표면, 둘레 또는 상부에 물체를 놓거나 에어백 시스템 주위에 별도의 장식품을 장착하여 스티어링 휠과 계기판을 변경하는 것도 무단 변경에 포함됩니다.

- **에어백 시스템 관련 작업은 인피니티 공식 서비스센터를 통해 실시되어야 합니다. SRS 배선을 개조하거나 분리해서는 안 됩니다. 에어백 시스템에 인증받지 않은 전기 테스트 장비 및 프로브 장치를 사용해서는 안 됩니다.**
- **SRS 배선 커넥터는 쉽게 식별할 수 있도록 노란색 또는 주황색으로 되어 있습니다.**

에어백이 팽창할 때는 상당히 큰 소리와 함께 연기가 날 수 있습니다. 이 연기는 유독하지 않으며 화재를 의미하지도 않습니다. 단, 자극 및 질식을 유발할 수 있으므로 흡입하지 않도록 주의하십시오. 호흡기 병력이 있는 사람은 즉시 신선한 공기를 마셔야 합니다.

프런트 에어백 시스템(어드밴스드 에어백 장착)

⚠ 경고:

동반석 에어백이 올바르게 작동할 수 있도록 다음을 준수합니다.

- **뒷좌석에 앉아있는 승객이 동반석 등받이 포켓을 밀거나 당겨서는 안 됩니다.**
- **4kg(9.1lb)이 넘는 무거운 짐을 시트 등받이, 헤드레스트 또는 시트 등받이 포켓에 넣지 마십시오.**
- **시트 뒤에 화물을 두면 등받이를 누를 수도 있으니 시트 뒤에 화물을 보관하지 마십시오.**
- **동반석이 뒷좌석, 계기판 등에 닿거나 헤드레스트가 루프에 닿지 않도록 합니다.**
- **동반석 에어백 작동표시등으로 작동 상태를 점검하십시오.**
- **동반석 에어백 작동 표시등이 상기 내용에 따라 작동하지 않으면 인피니티 공식 서비스센터를 통해 동반석 어드밴스드 에어백 시스템을 점검받으십시오.**
- **동반석 어드밴스드 에어백 시스템이 올바르게 작동하는지 공식 서비스센터에서 확인 받기 전에는 동반석에 승객을 앉히지 마십시오.**
- **뒷좌석에 닿을 정도로 동반석 시트를 뒤로 밀지 마십시오. 앞좌석이 뒷좌석과 닿을 경우 에어백 시스템은 센서 기능에 이상이 발생했다고 판단하여 동반석 에어백 작동표시등이 켜지고 에어백 경고등이 깜박일 수 있습니다.**
- **시트에 모서리가 날카로운 물체를 놓으면 안 됩니다. 또한 영구적으로 자국이 남는 무거운 물체도 좌석에 놓으면 안 됩니다. 이와 같은 물체로 인해 시트 또는 승객 감지 센서(무게 센서)가 손상될 수 있습니다. 이렇게 되면 에어백 시스템 작동에 영향을 미쳐 심각한 부상을 당할 수 있습니다.**
- **시트에 물이나 산성 세정제(고온의 증기 세정제)를 사용하면 안 됩니다. 사용할 경우 시트나 승객 감지 센서가 손상될 수 있으며, 손상 시 에어백 시스템 작동에 영향을 미쳐 사람이 심각한 부상을 당할 수 있습니다.**
- **동반석 시트를 분리하거나 개조하면 에어백 시스템의 기능에 영향을 미쳐 심각한 상해를 초래할 수 있습니다.**
- **동반석 시트를 개조하거나 함부로 고치면 심각한 상해를 초래할 수 있습니다. 예를 들어, 시트 쿠션에 시트 재료를 장착하거나 에어백이 올바르게 작동하도록 특수 설계되지 않은 시트에 시트 커버 등의 추가 트림 재료를 장착하여 앞좌석을 변경하면 안 됩니다. 또한 동반석 시트나 시트 쿠션 및 등받이 아래에 어떤 물체도 놓아두지 마십시오. 이와 같은 물체는 승객 감지 센서의 올바른 작동을 방해할 수 있습니다.**
- **동반석 에어백은 일부 상황에서는 자동으로 꺼지도록 설계되어 있습니다. 이 섹션을 잘 읽고 동반석 에어백의 작동 방식을 알아 두십시오. 가장 효과적인 보호 방법은 시트, 시트벨트 및**

어린이용 보조시트를 올바로 사용하는 것입니다. 시트, 시트벨트 및 어린이용 보조시트에 관하여 이 설명서의 모든 지시 사항을 따르지 않으면 사고 발생 시 위험이나 부상 정도가 심해질 수 있습니다.

이 차량의 운전석 및 동반석에는 어드밴스드 에어백 시스템이 장착되어 있습니다.

운전석 에어백은 스티어링 휠 중앙에 있습니다. 동반석 에어백은 글로브 박스 위쪽의 계기판에 있습니다.

프런트 에어백 시스템은 상당히 심한 정면 충돌 시 팽창하도록 설계되어 있습니다. 단, 이와 유사한 다른 유형의 충돌 시에도 팽창할 수 있으며 특정한 정면 충돌 사고에서는 팽창하지 않을 수도 있습니다. 즉, 차량의 상태와 조건에 따라 팽창하지 않는 경우도 있습니다.

어드밴스드 에어백 시스템에는 2단 에어백 인플레이터가 장착되어 있습니다. 이 시스템은 충돌 센서, 진단 센서 유닛, 시트벨트 버클 센서 및 승객 감지 센서(무게 센서)에서 전송된 정보를 모니터링합니다. 인플레이터 작동은 충돌 심각도 및 운전자의 시트벨트 사용 상태에 따릅니다. 동반석의 경우 승객 감지 센서도 모니터링됩니다. 센서로부터 받은 정보를 바탕으로 하여 충돌의 심각도와 앞좌석에 앉은 승객의 벨트 착용 여부에 따라 앞좌석 에어백 중 하나만 팽창할 수도 있습니다. 또한, 동반석 에어백은 승객 감지 센서의 정보에 따라 일부 상황에서는 자동적으로 작동 중지 상태가 될 수 있습니다. 동반석 에어백이 꺼진 경우 동반석 에어백 작동표시등이 켜집니다. 앞좌석 에어백이 하나만 팽창한다고 해서 시스템 성능에 이상이 있는 것은 아닙니다. 에어백 시스템 성능 관련 사항은 인피니티 공식 서비스센터에 문의하십시오.

프런트 에어백은 시트벨트와 함께 사용하는 경우 앞좌석에 타고 있는 사람들의 안면과 흉부에 가해지는 충격을 완화하는 데 도움이 됩니다. 이 에어백을 사용하면 생명을 구하고 심각한 부상을 경감시키는 데 도움이 될 수 있습니다. 하지만 프런트 에어백이 팽창하면 안면에 찰과상이나 다른 부상을 입을 수도 있습니다. 프런트 에어백은 하체를 고정시켜 주지는 않습니다.

어드밴스드 에어백 시스템을 사용하더라도 시트벨트를 올바로 착용하고, 운전석과 동반석은 똑바로 세운 채 운전에 지장을 받지 않는 선까지 최대한 스티어링 휠이나 대시보드로부터 멀리 조정하십시오 프런트 에어백은 앞좌석 탑승자를 보호하기 위해 빠른 속도로 팽창합니다. 이 때문에 승객이 에어백에 너무 가까이 앉아 있거나 팽창 중에 에어백 모듈에 부딪히는 경우 부상 위험이 높아질 수 있습니다. 충돌 후 에어백은 빠르게 수축합니다.

동반석 에어백 작동표시등

동반석에는 가해진 무게에 따라 동반석 에어백을 켜거나 끄는 승객 감지 센서(무게 센서)가 장착되어 있습니다. 동반석 에어백의 상태(ON 또는 OFF)는 계기판에 위치한 동반석 에어백 작동표시등 을 통해 확인할 수 있습니다.

점화스위치가 "ON" 위치에 있으면 동반석 승객의 탑승 여부에 따라 계기판의 동반석 에어백 작동표시등이 약 7초간 켜진 후 꺼지거나 계속 켜집니다.

동반석의 상태	동반석 에어백 작동표시등(OFF)	동반석 에어백 상태
비어 있음(앉아 있는 승객이 없음)	**ON(점등)**	**꺼짐**
어린이, 어린이용 보조시트, 체격이 작은 성인 또는 가벼운 짐	ON(점등)	꺼짐
성인	OFF(소등)	켜짐

위와 같은 상황 이외에도 동반석에 놓인 특정 물체로 인해서도 해당 중량에 따라 상기 설명과 같이 표시등이 작동할 수 있습니다.

이 승객 감지 센서 시스템의 정상 작동 및 문제해결과 관련된 자세한 내용은 이 섹션의 "정상 작동" 및 "문제해결"을 참조하십시오.

동반석 에어백

동반석 에어백은 차량이 아래에 설명한 몇 가지 조건 하에서 작동될 때 자동으로 작동 중지 상태가 되도록 설계되어 있습니다. 동반석 에어백이 작동 중지 상태이면 충돌 시 팽창하지 않습니다. 운전석 에어백과 차량 내의 다른 에어백은 작동 중지되지 않습니다.

이러한 방식의 시스템 작동의 목적은 에어백이 자동으로 작동 중지 상태가 됨으로써 어린이와 같이 신체가 약한 사람이 동반석에 앉아 있을 때 에어백 팽창으로 인해 부상이나 사망 사고로 이어질 위험을 줄이기 위한 것입니다.

승객 감지 센서(무게 센서)는 동반석 밑 시트 쿠션 프레임에 부착되어 있으며, 시트 위의 승객과 물체를 감지하도록 설계되었습니다. 예를 들어 인피니티 어드밴스드 에어백 시스템은 동반석에 어린이가 앉아 있는 경우 동반석 에어백 작동을 중지하게끔 설계되어 있습니다. 또한 어린이용 보조시트가 동반석에 장착된 경우에도 승객 감지 센서가 이를 감지하여 에어백을 작동 중지 상태로 만듭니다.

동반석에 본 설명서의 내용대로 어른이 올바르게 앉아 시트벨트를 착용하고 있으면 동반석 에어백이 자동으로 작동 중지 상태로 되지 않습니다. 반면, 체격이 작은 성인의 경우 작동 중지될 수 있습니다. 또한, 승객이 올바르게 앉은 상태가 아닐 경우(예: 곧게 앉아 있지 않거나, 동반석 끝부분에 앉아 있거나 자리를 이탈함)에도, 센서가 이를 감지하여 에어백이 작동 중지 상태가 됩니다. 시트벨트와 에어백이 최대의 보호 효과를 발휘하려면 항상 제 자리에 올바른 자세로 앉고 시트벨트를 바르게 착용해야 합니다.

어린이는 가급적 뒷좌석에 올바로 앉히는 것이 바람직합니다. 또한 적정 어린이용 보조시트 및 부스터 시트를 뒷좌석에 제대로 장착하는 것이 권장됩니다. 이와 같이 할 수 없는 경우 승객 감지 센서가 위에 설명한 대로 작동하여 특정 어린이용 보조시트에 대해 동반석 에어백이 작동 중지 상태가 되게 됩니다. 어린이용 보조시트를 제대로 고정시키지 않고 자동 잠금 모드(어린이용 보조시트 안전 모드)를 사용하지 않으면 사고 발생 시 또는 급정지 시에 보조시트가 기울어지거나 움직일 수 있습니다. 그러면 충돌 시 동반석 에어백이 작동 중지 상태가 되지 않고 팽창하는 결과를 초래할 수 있습니다. 올바른 사용 및 장착은 "어린이용 보조시트"를 참조하십시오.

동반석에 탑승자가 없는 경우 충돌 시 동반석 에어백이 팽창하지 않도록 설계되어 있습니다. 하지만 동반석 시트 위에 무거운 물체를 올려놓으면 승객 감지 센서를 통해 해당 물체의 무게가 감지되므로

에어백이 팽창할 수 있습니다. 어린이가 동반석 위에 서 있거나 두 어린이가 시트 위에 앉아 있는 등의 경우에도 이 설명서의 내용과 반대로 에어백이 팽창할 수 있습니다. 차량의 모든 탑승자가 항상 올바르게 앉아서 시트벨트를 착용하도록 하십시오.

동반석 에어백 작동표시등을 통해 동반석 에어백이 자동으로 꺼지는지 여부를 모니터링할 수 있습니다.

어른이 동반석에 앉아 있을 때 동반석 에어백 작동표시등이 켜지는 경우(에어백이 작동 중지되었다는 의미), 체격이 작은 성인이거나 올바르게 착석하지 않은 경우일 수 있습니다.

어린이용 보조시트를 앞좌석에 사용해야 하는 경우 어린이의 체격 또는 사용 중인 어린이용 보조시트의 유형에 따라 동반석 에어백 작동표시등이 켜지거나 켜지지 않을 수 있습니다. 에어백 작동표시등이 켜지지 않는 경우(충돌 시 에어백이 팽창할 수 있다는 의미), 어린이용 보조시트 또는 시트벨트가 올바르게 사용되지 않는 경우일 수 있습니다. 어린이용 보조시트를 올바르게 장착했는지, 시트벨트를 올바르게 사용했는지, 승객이 올바르게 앉아 있는지 확인하십시오. 에어백 작동표시등이 여전히 켜지지 않는 경우, 승객 또는 어린이용 보조시트를 뒷좌석으로 이동시키십시오.

어린이용 보조시트가 올바르게 위치해 있고, 시트벨트를 올바르게 착용하고 있으며 탑승자가 올바르게 앉아 있다고 생각하는 경우에도 동반석 에어백 작동표시등이 켜지지 않으면 인피니티 공식 서비스센터에 차량을 맡기십시오. 인피니티 공식 서비스센터는 특수 공구를 사용하여 시스템의 상태를 점검할 수 있습니다. 공식 서비스센터를 통해 에어백이 올바르게 작동하고 있다고 확인할 때까지는 탑승자 또는 어린이용 보조시트를 뒷좌석에 앉히거나 설치하십시오.

어드밴스드 에어백 시스템 및 동반석 에어백 작동표시등이 동반석의 상태 변화를 감지하는 데는 몇 초가 소요됩니다.

동반석 에어백 시스템에 기능 이상이 발생하면 미터 및 게이지 영역에 위치한 에어백 경고등 이 깜빡입니다. 인피니티 공식 서비스센터에서 시스템을 점검받으십시오.

정상 작동:

무게에 따라 승객 감지 센서 시스템이 동반석을 감지할 수 있도록 다음과 같은 주의사항 및 단계를 준수하십시오.

주의사항:

- 4kg(9.1lbs)이 넘는 물체를 시트에 매달거나, 시트 등받이 포켓에 넣지 않도록 하십시오.
- 어린이용 보조시트나 다른 물체가 시트 등받이 뒤쪽을 누르지 않도록 하십시오.
- 뒷좌석 탑승자가 동반석 뒤쪽을 밀거나 당기지 않도록 하십시오.
- 동반석 또는 시트 등받이가 뒤쪽 시트나 바닥에 놓인 물체에 강하게 눌리지 않도록 하십시오.
- 동반석 시트 아래에 어떠한 물건도 놓지 마십시오.
- 동반석 시트 조정 시에 동바석 헤드레스트가 루프에 닿지 않도록 하십시오.

단계:

1. 본 설명서에 설명된 대로 시트를 조절합니다 ("시트" 참조).
2. 무릎에 어떠한 물체도 올려 놓지 마십시오.
3. 본 설명서에 설명된 대로 시트벨트를 착용합니다("시트벨트" 참조).
4. 차량을 주행하기 전에 시스템이 동반석을 감지할 수 있도록 30초간 이 위치를 유지합니다.
5. 올바른 시스템 감지를 위해 동반석 에어백 작동표시등을 점검하십시오.

참고:

주행 중에는 승객 감지 센서 시스템이 작동하지 않습니다. 따라서 주행 전에 올바른 동반석 감지가 이루어지도록 하는 것이 중요합니다. 또한 승객 감지 센서 시스템은 주행 중이나 정차 시 일부 조건에서

승객의 몸무게를 다시 계산할 수 있으므로 동반석의 탑승자는 위에 설명된 대로 앉아 있어야 합니다.

문제해결:

동반석 에어백 작동표시등이 부정확하다고 생각하는 경우:

1. 동반석에 성인이 앉아 있을 때 작동표시등이 켜져 있는 경우:

- 탑승자가 체구가 작은 성인인 경우에는 에어백 표시등이 원래의 설계 목적대로 작동합니다. 즉, 동반석 에어백 작동이 중지되게 됩니다.

그러나 체구가 작은 성인이 아닐 경우 무게 센서 작동을 방해할 수 있는 다음과 같은 요인이 원인이 될 수 있습니다.

- 탑승자가 바닥까지 발을 편안하게 뻗은 채, 시트 등받이에 등을 기대고 시트 쿠션 중앙에 똑바로 앉지 않을 경우
- 어린이용 보조시트나 다른 물체가 시트 등받이 뒤쪽을 누르고 있을 경우
- 뒷좌석 탑승자가 동반석 뒤쪽을 밀거나 당길 경우
- 동반석 또는 시트 등받이가 뒤쪽 시트나 바닥에 놓인 물체에 강하게 눌릴 경우
- 동반석 시트 아래에 물건이 놓여져 있을 경우
- 시트 쿠션과 센터 콘솔 사이 또는 시트 쿠션과 도어 사이에 물건이 놓여져 있을 경우

주행 중일 경우 안전에 유의하면서 차량을 세우십시오. 위와 같은 장애 요인들을 점검하여 적절한 시정 조치를 취하십시오. 차량 시동을 다시 건 후 1분간 기다립니다.

참고:

동반석 에어백 작동표시등이 처음에 약 7초간 계속 켜져 있을 때 시스템 점검이 실행됩니다.

이후에도 작동표시등이 계속 켜져 있으면 어느 누구도 동반석에 앉지 않아야 하며 최대한 빨리 인피니티 공식 서비스센터에서 차량을 점검받아야 합니다.

2. 동반석에 체구가 작은 성인이나 어린이가 앉아 있거나 어린이용 보조시트가 장착되어 있을 때 작동표시등이 꺼져 있는 경우
   이는 무게 센서 작동을 방해하는 다음과 같은 요인이 원인이 될 수 있습니다.

- 체구가 작은 성인이나 어린이가 바닥까지 발을 편안하게 뻗은 채, 시트 등받이에 등을 기대고 시트 쿠션 중앙에 똑바로 앉지 않을 경우
- 어린이용 보조장치가 설명대로 올바르게 장착되지 않은 경우("어린이용 보조시트" 참조)
- 4kg(9.1lbs)이 넘는 물체를 시트에 매달거나, 시트 등받이 포켓에 넣을 경우
- 어린이용 보조시트나 다른 물체가 시트 등받이 뒤쪽을 누르고 있을 경우
- 뒷좌석 탑승자가 동반석 뒤쪽을 밀거나 당길 경우
- 동반석 또는 시트 등받이가 뒤쪽 시트나 바닥에 놓인 물체에 강하게 눌릴 경우
- 동반석 시트 아래에 물건이 놓여져 있을 경우
- 시트 쿠션과 센터 콘솔 사이에 물건이 놓여져 있을 경우
- 동반석 헤드레스트가 루프에 닿을 경우

주행 중일 경우 안전에 유의하면서 차량을 세우십시오. 위와 같은 장애 요인들을 점검하여 적절한 시정 조치를 취하십시오. 차량 시동을 다시 건 후 1분간 기다립니다.

참고:

동반석 에어백 작동표시등이 처음에 약 7초간 계속 켜져 있을 때 시스템 점검이 실행됩니다.

이후에 작동표시등이 계속 꺼져 있으면 체구가 작은 성인이나 어린이 또는 어린이용 보조시트를 뒷좌석으로 이동시키고 최대한 빨리 인피니티 공식 서비스센터에서 차량을 점검받아야 합니다.

3. 동반석에 앉은 탑승자나 놓인 물체가 없을 때 작동표시등이 꺼져 있는 경우 최대한 빨리 인피니티 공식 서비스센터에서 차량을 점검받아야 합니다.

프런트 에어백 시스템(어드밴스드 에어백 시스템 미장착)

운전석 에어백은 스티어링 휠 중앙에 있습니다. 동반석 에어백은 글로브 박스 위쪽의 계기판에 있습니다.

프런트 에어백 시스템은 상당히 심한 정면 충돌 시 팽창하도록 설계되어 있습니다. 단, 이와 유사한 다른 유형의 충돌 시에도 팽창할 수 있으며 특정한 정면 충돌 사고에서는 팽창하지 않을 수도 있습니다. 즉, 차량의 상태와 조건에 따라 팽창하지 않는 경우도 있습니다.

OFF 표시등

ON 표시등

동반석 에어백 작동표시등(장착된 경우):

동반석 에어백 작동표시등은 계기판에 있습니다.

점화스위치를 "ON" 위치에 놓으면 동반석 에어백의 상태에 따라 동반석 에어백 작동표시등(ON 표시등과 OFF 표시등)이 켜진 후 꺼지거나 계속 켜져 있습니다.

- 점화 스위치를 "ON" 위치에 놓았는데 동반석 에어백이 작동 상태이면 동반석 에어백 상태 OFF 표시등(OFF)이 약 7초 후에 꺼집니다. 동반석 에어백 스위치가 "ON"에 있으면 동반석 에어백 상태 "ON" 표시등(ON)이 점등된 후 약 1분 후에 꺼집니다.
- 점화 스위치를 "ON" 위치에 놓았는데 동반석 에어백이 작동 중지 상태이면 동반석 에어백 상태 "ON" 표시등(ON)이 약 7초 후에 꺼집니다. 동반석 에어백 스위치가 "OFF" 위치에 있는 동안에는 동반석 에어백 상태 OFF 표시등(OFF) 이 점등되어 계속 켜져 있습니다.

동반석 에어백 작동표시등이 위에서 설명한 것처럼 작동하지 않을 경우, 동반석 에어백이 제대로 작동하지 않을 수 있습니다. 인피니티 공식 서비스센터에서 시스템을 점검받고 필요시 즉시 수리하십시오

시트벨트 보조용 승차자 보호장치(SRS)

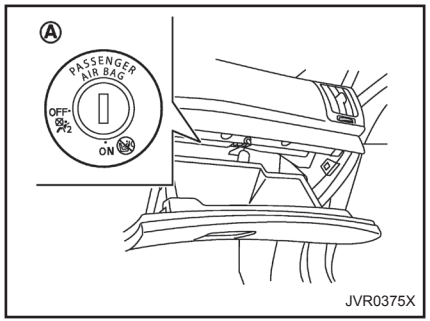

동반석 에어백 스위치(장착된 경우):

글로브 박스에 있는 동반석 에어백 스위치 Ⓐ를 끄면 동반석 에어백 기능이 해제됩니다.

동반석 에어백 기능을 해제하는 방법:

1. 점화스위치를 "OFF" 위치에 놓습니다.
2. 글로브 박스를 열고 기계식 키를 동반석 에어백 스위치에 삽입합니다. 비상키 사용에 대한 자세한 내용은 "키"를 참조하십시오.
3. 키를 밀면서 "OFF" 위치로 돌립니다.
4. 점화스위치를 "ON" 위치에 놓습니다. 동반석 에어백 상태 OFF 표시등 (OFF)이 켜져서 그 상태를 유지합니다.

동반석 에어백 기능을 켜는 방법:

1. 점화스위치를 "OFF" 위치에 놓습니다.
2. 글로브 박스를 열고 기계식 키를 동반석 에어백 스위치에 삽입합니다.
3. 밀면서 키를 "ON" 위치로 돌립니다.
4. 점화스위치를 "ON" 위치에 놓습니다. 동반석 에어백 상태 ON 표시등 (ON)이 켜집니다.
5. 1분 후, 동반석 에어백 상태 ON 표시등 (ON) 이 꺼집니다.

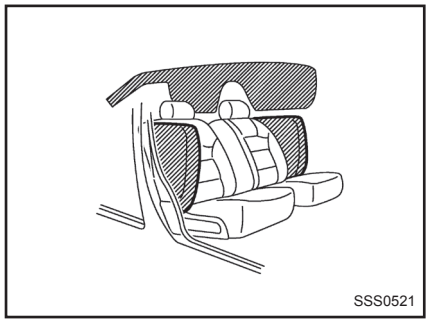

사이드 에어백 시스템

사이드 에어백 시스템은 앞좌석 등받이 외측에 있습니다.

사이드 에어백은 상당히 심한 측면 충돌 시 팽창하도록 설계되어 있습니다. 단, 이와 유사한 다른 유형의 충돌 시에도 팽창할 수 있으며 특정한 측면 충돌 사고에서는 팽창하지 않을 수도 있습니다. 즉, 차량의 상태와 조건에 따라 팽창하지 않는 경우도 있습니다.

커튼 에어백 시스템

커튼 에어백은 루프 레일에 격납되어 있습니다.

커튼 에어백 시스템은 상당히 심한 측면 충돌 시 팽창하도록 설계되어 있습니다. 단, 이와 유사한 다른 유형의 충돌 시에도 팽창할 수 있으며, 특정한 측면 충돌 사고에서는 팽창하지 않을 수도 있습니다. 즉, 차량의 상태와 조건에 따라 팽창하지 않는 경우도 있습니다.

SRS 에어백 전개 조건

SRS 에어백은 정면 충돌 시나 측면 충돌 시 탑승자가 시트벨트를 올바르게 착용하고 있어도 중대한 상해를 입을 우려가 있는 충격을 받으면 작동합니다.

그러나 사고 시 차량 차체에 의해 충격 에너지가 흡수되거나, 분산될 경우에는 작동하지 않을 수 있습니다. 즉, 차량의 상태와 조건에 따라 팽창하지 않는 경우도 있습니다.

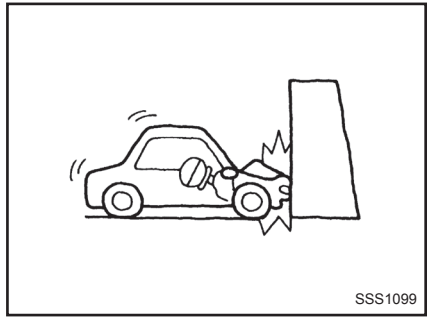
SSS1099

SRS 에어백이 작동하는 경우

프런트 에어백:

프런트 에어백은 강한 충격의 정면 충돌 시 팽창하도록 설계되어 있습니다. 일부 작동의 예는 다음 그림과 같습니다.

프런트 에어백은 25km/h(16MPH) 이상의 속도에서 단단한 벽과 충돌하였을 경우에 팽창하는데, 이 때 충돌된 벽은 고정 상태이고 변형되지 않아야 합니다.

또한, 프런트 에어백은 차량 하체에 심각한 손상이 발생하였을 경우에도 작동할 수 있습니다.

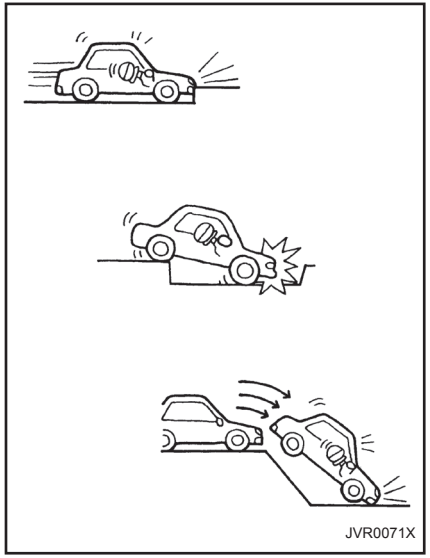
JVR0071X

- 고속으로 도로 경계석, 단차가 심한 도로 또는 단단한 표면과 부딪칠 경우
- 깊은 구멍이나 도랑에 빠졌을 경우
- 점프해서 지면에 부딪혔을 경우

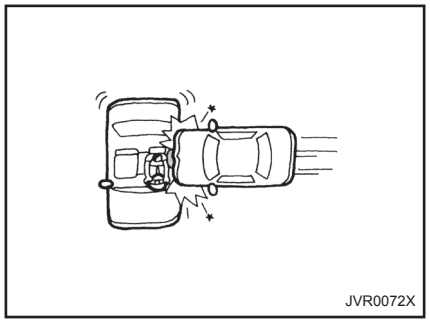

사이드 에어백:

사이드 에어백은 강한 충격의 측면 충돌 시 팽창하도록 설계되어 있습니다.

- 사이드 에어백은 25km/h(16MPH) 이상의 속도에서 일반 승용차와의 측면 충돌 시 팽창합니다.

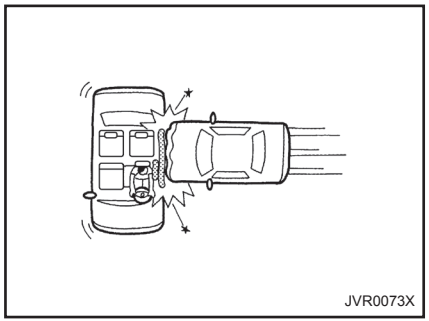

커튼 에어백(장착된 경우):

커튼 에어백 시스템은 강한 충격의 측면 충돌 시 팽창하도록 설계되어 있습니다.

- 커튼 에어백은 25km/h(16MPH) 이상의 속도에서 일반 승용차와의 측면 충돌 시 팽창합니다.

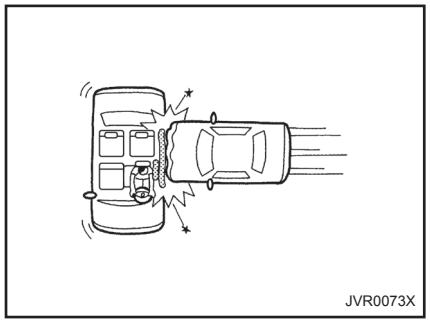

커튼식 롤오버 에어백(장착된 경우):

커튼식 롤오버 에어백 시스템은 강한 충격의 측면 충돌 시 팽창하도록 설계되어 있습니다.

- 커튼식 롤오버 에어백은 25km/h(16MPH) 이상의 속도에서 일반 승용차와의 측면 충돌 시 팽창합니다.

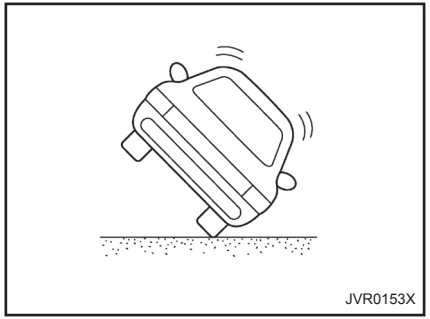
JVR0153X

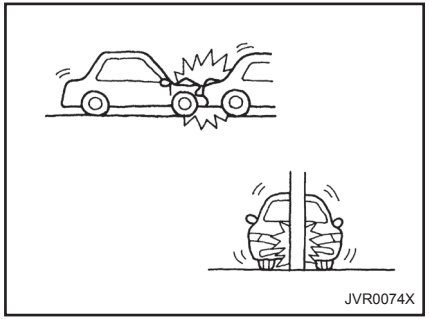
JVR0074X

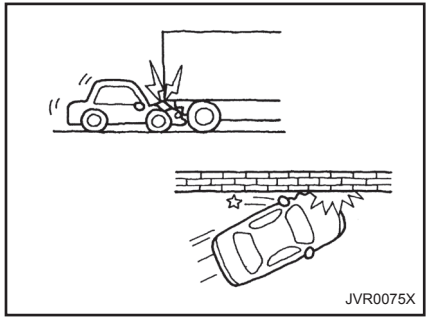
JVR0075X

- 커튼식 롤오버 에어백은 차량이 일정한 각도로 전복될 때에도 작동합니다.

SRS 에어백이 작동하지 않을 수 있는 경우

SRS 에어백은 충격이 에어백 팽창에 충분할 정도로 강하지 않을 경우에는 팽창하지 않습니다.

가령 주차된 차량이나 기둥과 같이 부딪혔을 경우 움직이거나 모양이 변형되는 물체와 충돌하였을 경우에는 팽창되지 않을 수 있습니다.

프런트 에어백:

- 주차된 동종의 차량과 충돌할 경우
- 전신주와 같은 기둥에 부딪힐 경우
- 트럭 후미 아래에 충돌할 경우
- 가드레일과 비스듬하게 부딪힐 경우

시트벨트 보조용 승차자 보호장치(SRS)

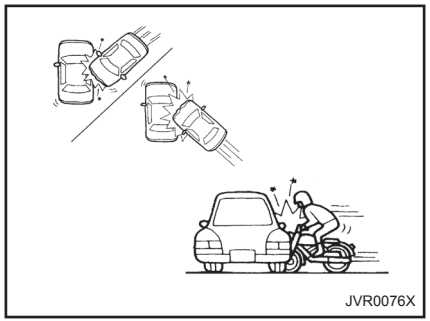

사이드 에어백:

- 비스듬한 각도에서 측면 충돌할 경우
- 2륜차량(오토바이 등)과 측면 충돌할 경우

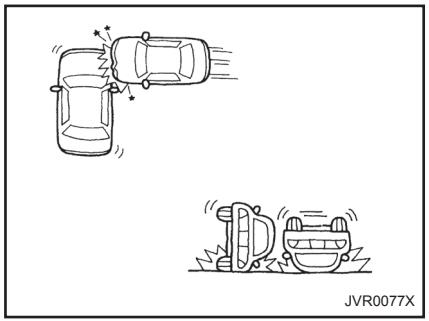

- 상대 차량의 엔진룸(트렁크) 방향으로 측면 충돌할 경우
- 차량 전복 시

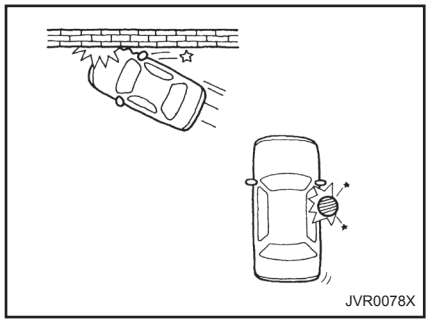

- 가드레일과 비스듬하게 부딪힐 경우
- 기둥과 충돌할 경우

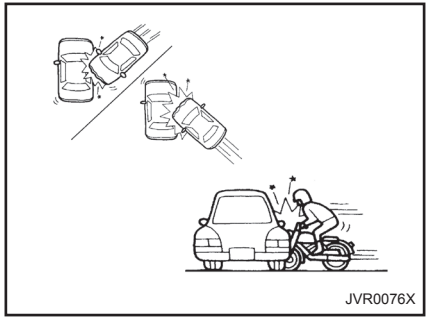
JVR0076X

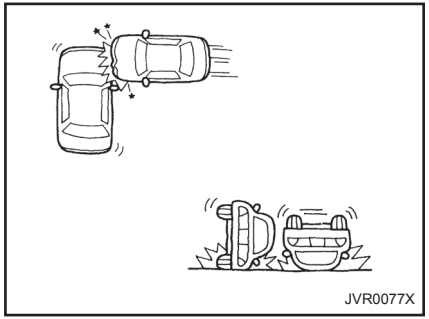
JVR0077X

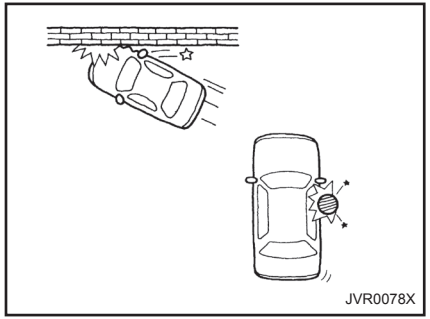
JVR0078X

커튼 에어백(장착된 경우):

- 비스듬한 각도에서 측면 충돌할 경우
- 2륜차량(오토바이 등)과 측면 충돌할 경우
- 상대 차량의 엔진룸(트렁크) 방향으로 측면 충돌할 경우
- 차량 전복 시
- 가드레일과 비스듬하게 부딪힐 경우
- 기둥과 충돌할 경우

시트벨트 보조용 승차자 보호장치(SRS)

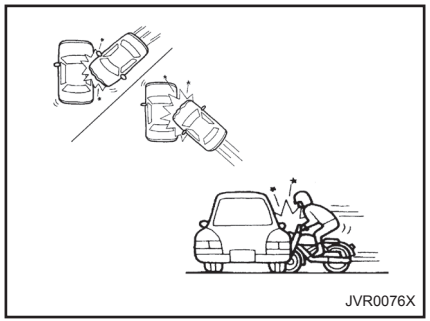

커튼식 롤오버 에어백(장착된 경우):

- 비스듬한 각도에서 측면 충돌할 경우
- 2륜차량(오토바이 등)과 측면 충돌할 경우

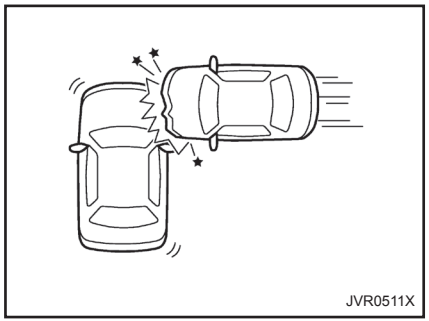

- 상대 차량의 엔진룸(트렁크) 방향으로 측면 충돌할 경우

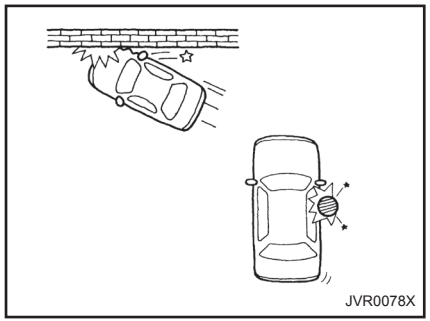

- 가드레일과 비스듬하게 부딪힐 경우
- 기둥과 충돌할 경우

SRS 에어백이 작동하지 않는 경우

일단 SRS 에어백이 팽창하게 되면, 다른 차량 또는 물체와 다시 충돌하여도 SRS 에어백은 더 이상 기능하지 않습니다.

SRS 에어백이 작동하지 않는 그 밖의 예는 다음 그림과 같습니다.

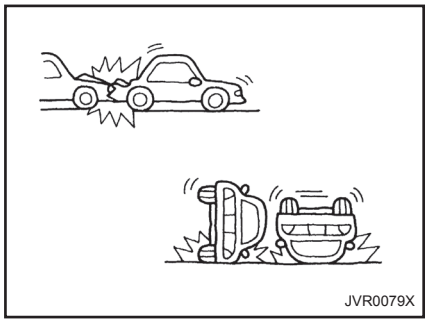

프런트 에어백:

- 측면 또는 후방 충돌 시
- 차량 전복 시

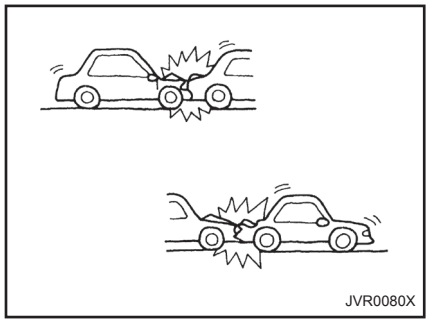

사이드 및 커튼 에어백(장착된 경우):

- 주차되어 있거나 움직이는 차량과 정면 충돌 시
- 후방 추돌 시

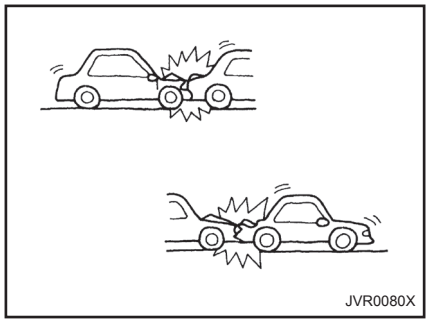

사이드 에어백 및 커튼식 롤오버 에어백(장착된 경우):

- 주차되어 있거나 움직이는 차량과 정면 충돌 시
- 후방 추돌 시

프리텐셔너 시트벨트 시스템

경고:

- **프리텐셔너 시트벨트는 일단 작동되면 다시 사용할 수 없습니다. 리트랙터 및 버클과 함께 유닛 전체를 교체해야 합니다.**
- **차량에 충돌이 발생했으나 프리텐셔너가 작동하지 않은 경우, 인피니티 공식 서비스센터에서 프리텐셔너 시스템을 점검받고 필요하면 교체하십시오.**
- **프리텐셔너 시트벨트 시스템의 구성요소나 배선을 무단으로 변경하지 마십시오. 무단 변경할 경우, 우발적인 프리텐셔너 시트벨트의 작동 또는 프리텐셔너 시트벨트 시스템의 손상을 방지할 수 없습니다.**
- **프리텐셔너 시트벨트 시스템 관련 작업은 인피니티 공식 서비스센터를 통해 실시되어야 합니다. SRS 배선을 개조하거나 분리해서는 안 됩니다. 프리텐셔너 시트벨트 시스템에 인증받지 않은 전기 테스트 장비 및 프로브 장치를 사용해서는 안 됩니다.**
- **프리텐셔너 시트벨트 시스템을 폐기하거나 차량을 폐차해야 할 경우 인피니티 공식 서비스센터에 연락하십시오. 올바른 프리텐셔너 폐기 절차는 해당 인피니티 서비스 매뉴얼에 명시되어 있습니다. 부적절한 폐기 절차는 부상으로 이어질 수 있습니다.**

프리텐셔너 시트벨트 시스템은 특정 충돌 사고 시에 에어백 시스템과 함께 작동합니다.

이 시스템은 차량이 충돌하는 순간 시트벨트 리트랙터와 함께 시트벨트를 조여 앞좌석 및 뒷좌석 승객을 고정시킵니다.

프리텐셔너는 앞좌석 및 뒷좌석 시트벨트의 리트랙터와 고정앵커 안에 들어 있습니다. 이 시트벨트는 일반적인 시트벨트와 동일한 방식으로 사용합니다.

프리텐셔너 시트벨트가 작동할 때 상당히 큰 소리와 함께 연기가 발생할 수 있습니다. 이 연기는 유독하지 않으며 화재를 의미하지도 않습니다. 단, 자극 및 질식을 유발할 수 있으므로 흡입하지 않도록 주의하십시오. 호흡기 병력이 있는 사람은 즉시 신선한 공기를 마셔야 합니다.

수리 및 교체 절차

경고:

- **프런트 에어백, 사이드 에어백, 커튼 에어백 또는 커튼식 롤오버 에어백이 일단 한번 팽창되면, 에어백 모듈이 더 이상 기능하지 않으므로 교체해야 합니다. 에어백 모듈 교체 작업은 인피니티 공식 서비스센터를 통해 실시되어야 합니다. 팽창된 에어백 모듈은 수리할 수 없습니다.**
- **차량의 프런트 엔드 및 사이드 부분이 손상된 경우 인피니티 공식 서비스센터를 통해 에어백 시스템을 검사받아야 합니다.**
- **SRS를 폐기하거나 차량을 폐차해야 할 경우 인피니티 공식 서비스센터에 연락하십시오. 올**

바른 폐기 절차는 해당 인피니티 서비스 매뉴얼에 명시되어 있습니다. 부적절한 폐기 절차는 부상으로 이어질 수 있습니다.

프런트 에어백, 사이드 에어백, 커튼 에어백, 커튼식 롤오버 에어백 및 프리텐셔너 시트벨트는 오직 한 번만 작동하도록 설계되어 있습니다. SRS 에어백 경고등이 손상되지 않았다면 에어백이 팽창한 이후에도 SRS 에어백 경고등은 계속 켜진다는 점을 유념하시기 바랍니다. SRS 수리 및 교체 작업은 오직 인피니티 공식 서비스센터를 통해서만 실시되어야 합니다.

차량 정비가 필요할 때는 에어백, 프리텐셔너 시트벨트 및 관련 부품에 대한 정보를 정비 작업자에게 알려주어야 합니다. 후드 아래나 차량 내부에서 작업할 때, 점화스위치는 항상 "LOCK" 위치여야 합니다.

보행자와의 정면 충돌 시 팝업 엔진 후드 시스템이 보행자의 두부 충격을 감소시키는 데 도움이 될 수 있습니다. 이 시스템은 특정 정면 충돌 시 후드의 뒷부분이 튀어 올라와 후드와 엔진룸 사이에 정해진 간격을 확보하여 보행자의 충격을 감소시키도록 설계되어 있습니다.

팝업 엔진 후드는 차량이 약 20~60km/h(12~37 MPH)의 속도로 주행할 때 보행자 또는 물체와의 특정 정면 충돌 시 작동합니다. 주행 시 팝업 엔진 후드는 차량 하단이나 범퍼와 관련된 충돌이 발생한 경우 작동할 수도 있습니다. 이 시스템은 충돌로 인해 범퍼 손상이 없더라도 관련 충돌 상태가 특정 수준에 이를 때 작동됩니다.

점화스위치가 ON 위치에 있을 때만 팝업 엔진 후드 시스템이 작동합니다. 점화스위치를 ON 위치에 놓으면, 팝업 엔진 후드 경고등이 약 7초간 켜졌다가 꺼집니다. 이는 팝업 엔진 후드 시스템이 작동하고 있음을 나타냅니다("경고등, 표시등 및 경고음" 참조).

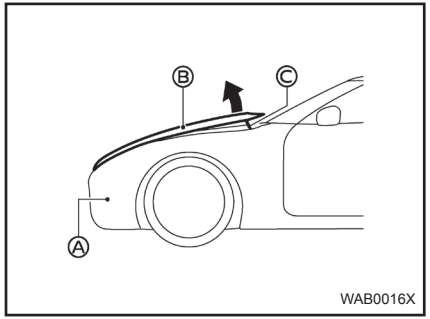

WAB0016X

센서 Ⓐ(앞 범퍼 뒤에 위치함)가 정면 충돌 시 일정 수준 이상의 충격을 감지하면, 팝업 엔진 후드 시스템이 작동하여 즉시 리프터 Ⓒ에 의해 후드의 뒷부분 Ⓑ이 올라갑니다.

경고:

- **측면 충돌, 후방 추돌 또는 전복 충돌 사고 시에는 팝업 엔진 후드가 작동하지 않습니다.**
- **앞 범퍼의 모서리 부분에서 충돌이 발생할 경우에는 팝업 엔진 후드가 작동하지 않을 수 있습니다.**
- **후드 및 앞 범퍼를 포함하여 팝업 엔진 후드 시스템의 구성부품이나 배선을 무단으로 개조하**

면 안 됩니다. 팝업 엔진 후드 시스템의 오작동이나 손상의 우려가 있습니다.

- **팝업 엔진 후드 시스템 관련 작업은 인피니티 공식 서비스센터를 통해 실시해야 합니다. 팝업 엔진 후드 시스템의 배선을 개조하거나 분리해서는 안 됩니다. 또한 팝업 엔진 후드 시스템에 인증되지 않은 전기 테스트 장비 및 프로브 장치를 사용해서도 안 됩니다. 팝업 엔진 후드가 갑작스럽게 작동하거나 제대로 작동하지 않을 수 있습니다.**
- **팝업 엔진 후드 시스템이 작동한 후에는 후드 열림 손잡이를 당기거나 후드를 누르지 마십시오. 시스템이 작동한 후엔 수동으로 닫히도록 설계되지 않았으므로 후드의 손상이나 인체의 상해를 초래할 수 있습니다. 팝업 엔진 후드가 작동된 후에는 인피니티 공식 서비스센터에 연락하십시오.**
- **팝업 엔진 후드 시스템을 폐기하거나 차량을 폐차해야 할 경우 인피니티 공식 서비스센터에 연락하십시오. 올바른 팝업 엔진 후드 시스템 폐기 절차는 해당 인피니티 정비 지침서에 명시되어 있습니다. 부적절한 폐기 절차는 부상으로 이어질 수 있습니다.**
- **팝업 엔진 후드는 일단 작동된 후에는 다시 사용할 수 없습니다. 교체할 경우 인피니티 공식 서비스센터에 연락하십시오. 차량에 정면 충돌이 발생했으나 팝업 엔진 후드 시스템이 작동하지 않은 경우 인피니티 공식 서비스센터에서 팝업 엔진 후드 시스템을 점검하여 필요시 교체하십시오.**
- **팝업 엔진 후드가 작동되고 난 직후에는 리프터가 뜨거우므로 구성부품을 만지지 마십시오. 심한 화상을 입을 수도 있습니다.**

팝업 엔진 후드 작동 조건

팝업 엔진 후드가 작동하는 경우

팝업 엔진 후드는 차량이 약 20~60km/h(12~37 MPH)의 속도로 주행할 때 보행자 또는 물체와의 특정 정면 충돌 시 작동합니다.

팝업 엔진 후드는 충돌로 인해 앞 범퍼 손상이 없더라도 관련 충돌 상태가 특정 수준에 이를 때 작동됩니다. 또한, 충돌 상황과 속도에 따라 차량이 작은 동물, 눈덩이 또는 기타 물체와 충돌하면 작동할 수 있습니다.

차량 하체나 앞 범퍼의 아랫 부분에 충격을 받을 경우에도 팝업 엔진 후드가 작동할 수 있습니다. 차량 하체나 앞 범퍼의 아랫 부분에 충격을 줄 수 있는 노면을 주행할 때에는 속도를 줄이고 주의 운전하십시오. 일부 작동의 예는 다음 그림과 같습니다.

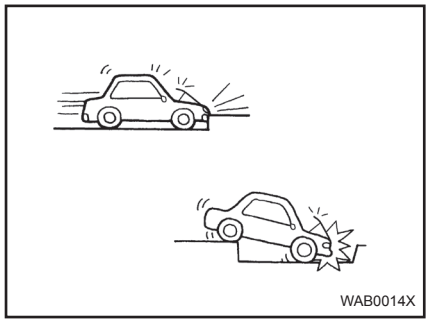
WAB0014X

- 도로 경계석, 단차가 심한 도로 또는 단단한 표면과 부딪칠 경우
- 깊은 구멍이나 도랑에 빠졌을 경우

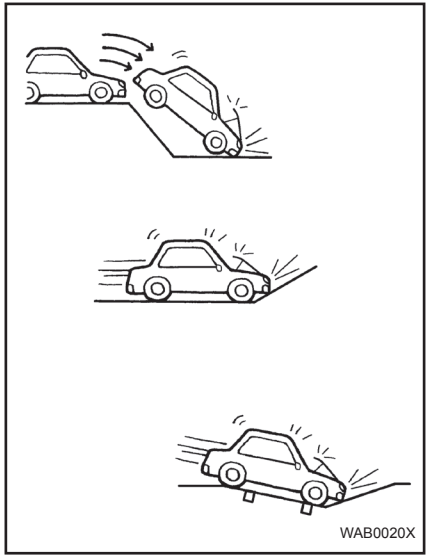

- 점프해서 지면에 부딪혔을 경우
- 앞 범퍼가 경사면에 부딪힐 경우
- 앞 범퍼가 울퉁불퉁한 노면에 부딪힐 경우(예: 철도 건널목)

팝업 엔진 후드가 작동하지 않을 수 있는 경우

다음의 예와 같이 시스템의 센서가 충격을 감지할 가능성이 적은 경우, 팝업 엔진 후드가 작동하지 않을 수 있습니다.

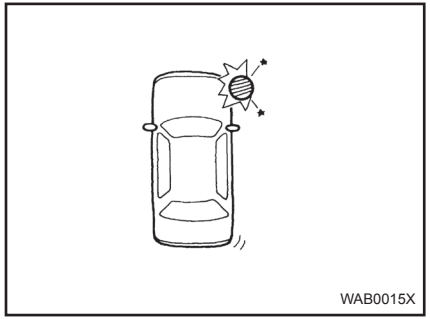

- 차가 움직이고 있을 때 보행자가 앞 범퍼의 모퉁이나 측면에 부딪히는 경우
- 차가 옆으로 미끄러져서 차량의 속도를 정확히 감지할 수 없는 경우

팝업 엔진 후드(장착된 경우)

1

팝업 엔진 후드가 작동하지 않는 경우

팝업 엔진 후드는 일단 작동되고 나면 차량이 충돌하더라도 다시 작동되지 않습니다.

시스템이 작동할 수 있는 속도 범위 이상으로 주행하고 있을 때에는 앞 범퍼에 충격을 받아도 팝업 엔진 후드가 작동하지 않습니다.

팝업 엔진 후드가 작동하지 않은 그 밖의 예는 다음 그림과 같습니다.

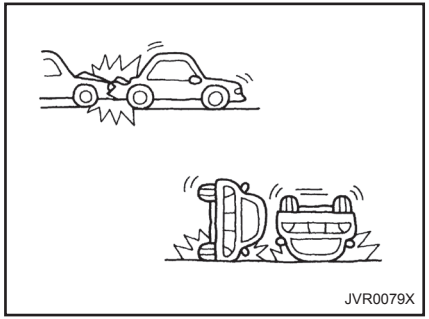

- 측면 또는 후방 충돌 시
- 차량 전복 시

MEMO

2 계기 및 컨트롤

2

운전석 86
계기판 87
미터 및 게이지 88
- 스피드미터 및 오도미터 89
- 타코미터 90
- 엔진 냉각수 온도 게이지 90
- 연료 게이지 91
- 계기판 밝기 컨트롤 92
- 자동 변속기(AT) 위치 표시등 92

경고등, 표시등 및 경고음 93
- 표시등 점검 94
- 경고등 94
- 표시등 99
- 경고음 102

차량 정보 디스플레이 103
- 작동 표시 105
- 유지보수 표시 108
- 트립 컴퓨터 111
- 교통 표지판 인식(장착된 경우) 114
- 시계 및 외부 온도 116

전조등 및 방향지시등 스위치 117
- 전조등 스위치 117
- 자동 정렬 컨트롤 120
- 배터리 세이버 시스템 120
- 적응형 전방 조명 시스템(AFS)(장착된 경우) 121
- 전조등 세척장치(장착된 경우) 121
- 방향지시등 스위치 122

안개등 스위치 122
- 전방 안개등 123
- 후방 안개등(장착된 경우) 123

와이퍼 및 워셔 스위치 123
- 윈드실드 와이퍼 및 워셔 스위치 124
- 레인 센싱 자동 와이퍼 시스템(장착된 경우) 125

디포거 스위치 126
윈드실드 디아이서 스위치(장착된 경우) 127
열선 스티어링 휠(장착된 경우) 127
혼 128
윈도우 128
- 파워 윈도우 128

선루프(장착된 경우).....131
자동 선루프.....131
전원 콘센트.....133
보관 및 수납.....134
글로브 박스.....134
콘솔 박스.....134
보관함.....135
선글라스 홀더.....135
카드 홀더.....136
컵 홀더.....136
보틀 홀더.....137
코트 후크.....137
트렁크 후크.....137
선바이저.....138
커티시 라이트(장착된 경우).....138
실내 조명 장치.....139
독서등.....139
콘솔등.....139
실내등 컨트롤 스위치.....140
화장거울등.....140
트렁크등.....140
배터리 세이버 시스템.....141
HomeLink® 범용 트랜시버(장착된 경우).....141
HomeLink® 프로그래밍.....141
HomeLink® 범용 트랜시버 작동.....142
프로그래밍 문제해결.....143
프로그래밍된 정보 소거.....143
개별 HomeLink® 버튼 재프로그래밍.....143
차량 도난 시.....143

운전석

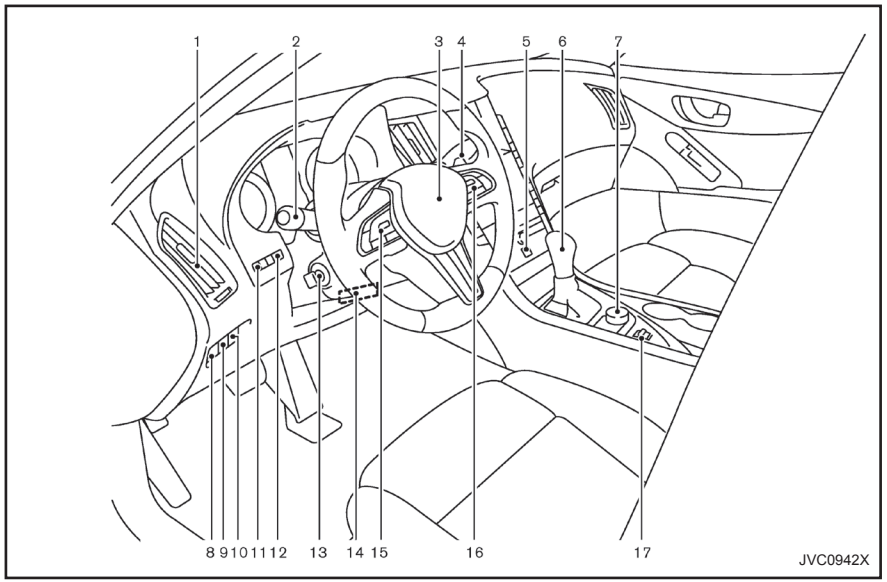

1. 측면 송풍구
2. 전조등 및 방향지시등 스위치/안개등 스위치
3. 스티어링 휠
   – 파워 스티어링
   – 혼(Horn)
   – 운전석 프런트 에어백
   – 열선 스티어링 휠*
4. 윈드실드 와이퍼 및 워셔 스위치
5. 비상등 스위치
6. 변속 레버
7. 인피니티 컨트롤러
8. 차량주행 안전제어(VDC) OFF 스위치
9. 공회전 정지 OFF 스위치*
10. 트렁크 열림 스위치
11. 계기판 밝기 컨트롤 스위치
12. 트윈 트립 오도미터용 TRIP/RESET 스위치
13. 스티어링 휠 기울기/높이 조절 스위치*
14. 수동 스티어링 휠 기울기/높이 조절 레버*
15. 스티어링 휠 컨트롤(좌측)
   – 오디오 컨트롤 스티어링 스위치
   – 핸즈프리 폰 시스템 스위치
   – 음성인식 시스템 스위치
16. 스티어링 휠 컨트롤(우측)
   – 트립 컴퓨터 스위치
   – 속도제한장치 스위치*
   – 정속주행장치 스위치*
   – 인텔리전트 정속주행장치(ICC) 스위치*
   – 다이내믹 드라이버 어시스턴스 스위치*
17. 인피니티 주행 모드 선택기

*: 장착된 경우

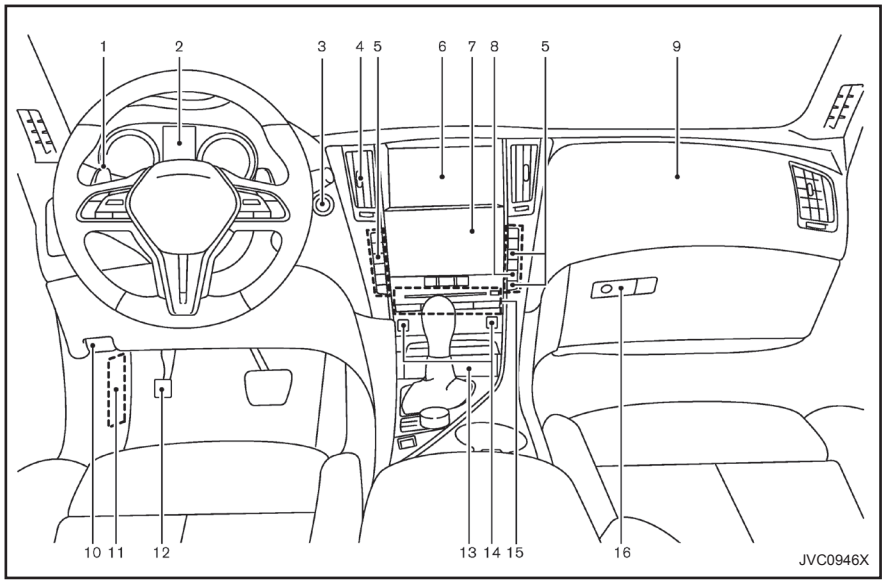

1. 패들 시프터*
2. 미터 및 게이지
3. 버튼식 점화스위치
4. 중앙 송풍구
5. 히터 및 에어컨 컨트롤
6. 상부 터치스크린 화면(상부 디스플레이) 및 내비게이션 시스템*
7. 하부 터치스크린 화면(하부 화면)
8. 디포거 스위치/윈드실드 디아이서 스위치*
9. 동반석 에어백
10. 후드 열림 손잡이
11. 퓨즈 박스 커버
12. 주차 브레이크
13. 보관함/전원 콘센트
14. 히팅 시트 스위치*
15. 오디오 시스템
16. 글로브 박스 열림 손잡이

*: 장착된 경우

미터 및 게이지

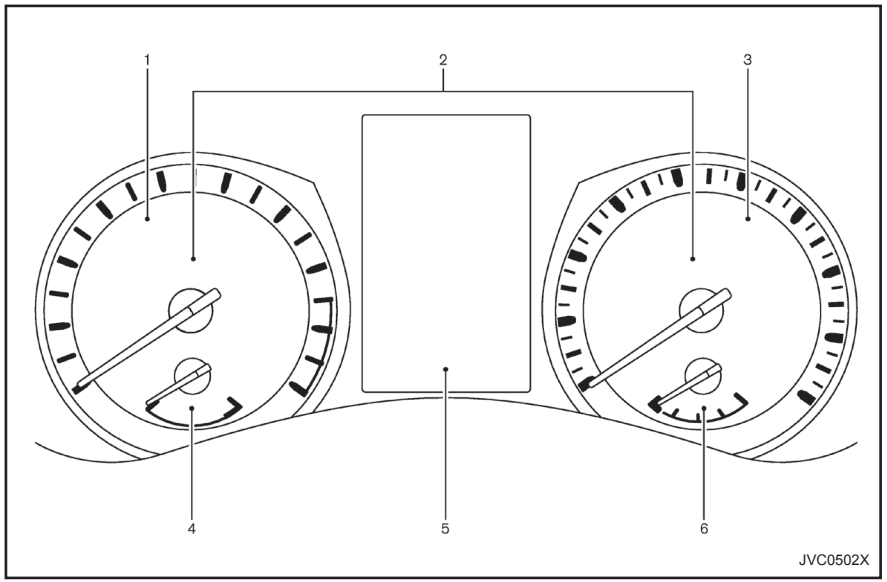

1. 타코미터*
2. 경고등 및 표시등
3. 스피드미터*
4. 엔진 냉각수 온도 게이지*
5. 차량 정보 디스플레이
   - 오도미터/트윈 트립 오도미터
   - 자동 변속기(AT) 위치 표시등
6. 연료 게이지*

***: 점화스위치를 "OFF" 위치에 놓은 후에 바늘이 약간 움직일 수 있습니다. 이 현상은 기능 이상이 아닙니다.**

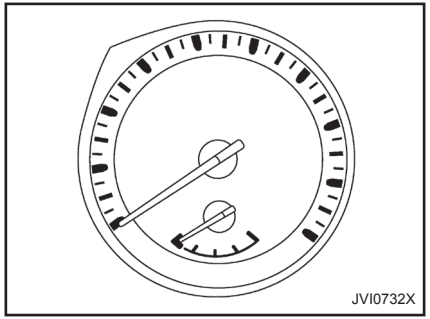

스피드미터 및 오도미터

스피드미터

스피드미터(속도계)는 차량 속도(km/h 또는 MPH)를 표시합니다.

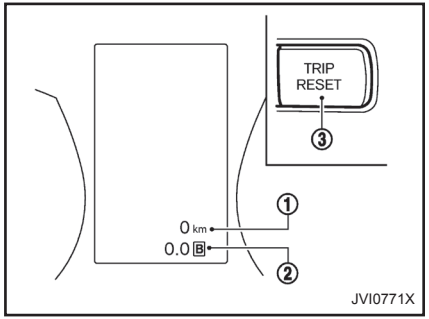

오도미터/트윈 트립 오도미터

오도미터/트윈 트립 오도미터는 점화스위치가 "ON" 위치일 때 차량 정보 디스플레이에 표시됩니다.

오도미터(적산거리계) ①는 차량을 주행한 총 거리를 표시합니다.

트윈 트립 오도미터 ②는 매 주행의 거리를 표시합니다.

트윈 트립 오도미터 디스플레이 변경:

컴비네이션 미터 패널의 좌측 또는 우측에 있는 TRIP RESET 스위치 ③을 누르면 다음과 같이 디스플레이가 변경됩니다.

TRIP A → TRIP B → TRIP A

트윈 트립 오도미터 재설정:

TRIP RESET 스위치 ③을 1초 이상 누르면 트립 오도미터가 0으로 리셋됩니다.

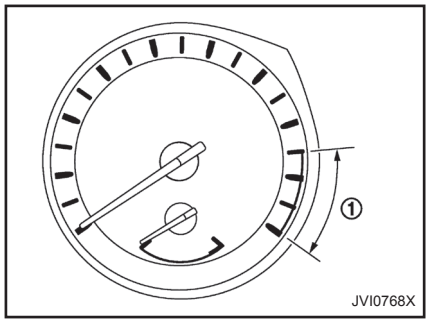

타코미터

타코미터(엔진회전수 표시계)는 분당 회전수(rpm)로 엔진 속도를 표시합니다. **빨간색 부분(레드존, ①)까지 엔진을 회전시켜서는 안 됩니다.**

레드존은 각 모델에 따라 다릅니다.

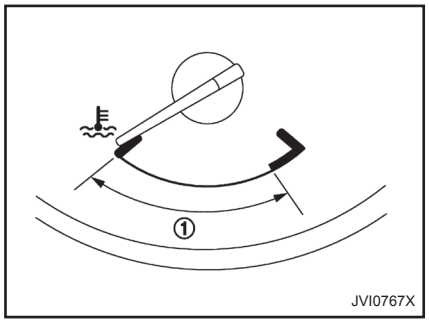

A형

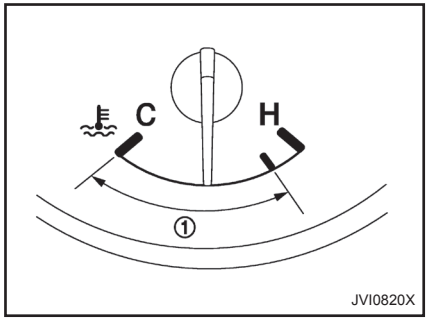

B형

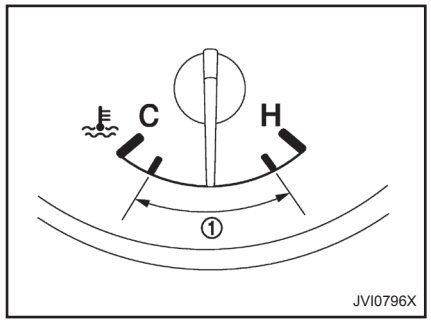

C형

엔진 냉각수 온도 게이지

엔진 냉각수 온도 게이지는 엔진 냉각수 온도를 표시합니다.

게이지 바늘이 그림에 표시된 영역 안쪽인 경우 엔진 냉각수 온도가 정상입니다①.

엔진 냉각수 온도는 외부 온도와 주행 조건에 따라 달라집니다.

주의:

- **게이지의 엔진 냉각수 온도가 정상 범위의 고온(H)에 가까운 경우 차량을 감속하여 온도를 내리십시오.**

- **게이지가 정상 범위를 벗어나면 최대한 안전하게 차량을 정지시킨 후 엔진을 공회전시킵니다.**
- **엔진이 과열된 상태로 차량을 계속 주행하면 엔진이 심각하게 손상될 수 있습니다(필요한 즉각적인 조치는 "차량이 과열된 경우"를 참조하십시오).**

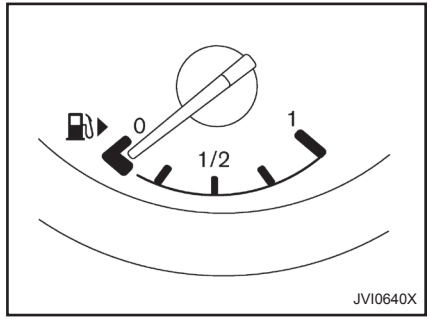

연료 게이지

연료 게이지는 점화스위치가 ON 위치일 때 탱크 내의 대략적인 연료 레벨을 표시합니다.

탱크 안에서 연료가 유동하기 때문에 제동, 방향 변경, 가속 시 또는 언덕을 올라가고 내려갈 때 게이지가 약간 움직일 수 있습니다.

탱크 내의 연료 레벨이 낮아지면 미터의 연료 경고등 이 켜집니다. 가능하면 빨리 연료를 보충하십시오. 게이지가 "0"에 오기 전에 주유하는 것이 좋습니다.

화살표 는 연료 주입구가 차량 오른쪽에 있음을 의미합니다.

주의:

게이지가 "0" 위치가 되기 전에 보충하십시오.

연료 게이지가 "0" 위치에 오면 탱크 내의 연료가 적다는 의미입니다.

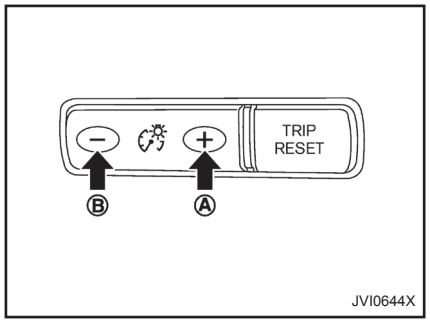

JVI0644X

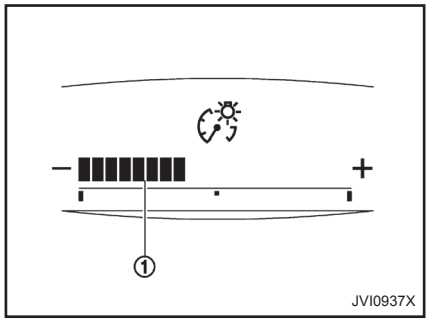

JVI0937X

계기판 밝기 컨트롤

점화스위치가 "ON" 위치일 때 계기판 밝기 컨트롤 스위치를 작동할 수 있습니다. 스위치 작동 시, 차량 정보 디스플레이가 밝기 조정 모드로 전환됩니다 .

스위치Ⓐ의 + 쪽을 누르면 미터 패널 조명등 및 계기판등이 밝아집니다. 그러면 바 ①이 +쪽으로 움직입니다.

스위치Ⓑ의 - 쪽을 누르면 조명등이 어두워집니다. 그러면 바 ①이 - 쪽으로 움직입니다.

최대 또는 최소 밝기가 되면 신호음이 울립니다.

계기판 밝기 컨트롤 스위치를 5초 이상 작동하지 않으면 정상 차량 정보 디스플레이로 돌아옵니다.

자동 변속기(AT) 위치 표시등

자동 변속기(AT) 위치 표시등은 점화스위치가 "ON" 위치일 때 변속레버의 위치를 표시합니다 ("33. 자동 변속기(AT) 위치 표시등" 및 "자동 변속기(AT) 주행" 참조).

ABS 브레이크 시스템 경고등	속도[120km/h(75MPH)] 경고등*	공회전 정지 시스템 표시등*
브레이크 경고등	시트벨트 보조용 승차자 보호장치 (SRS) 에어백 경고등	기능이상 지시등(MIL 또는 MI)
충전 경고등	차량주행 안전제어(VDC) 경고등	후방 안개등 표시등*
전방 비상 제동 시스템 경고등*	하향등 표시등*	보안 표시등
연료 경고등	도어 잠금 표시등*	미등 표시등
타이어 저압 경고등	ECO ECO 주행 표시등*	방향지시/비상 표시등
마스터 경고등	전방 안개등 표시등	차량주행 안전제어(VDC) OFF 표시등
팝업 엔진 후드 경고등*	동반석 에어백 작동표시등*	
파워 스티어링 경고등	하이빔 어시스트 표시등*	
시트벨트 경고등	상향등 표시등	*: 장착된 경우

표시등 점검

도어를 모두 닫은 상태에서 주차 브레이크를 채우고 시트벨트를 맨 후 엔진 시동을 걸지 않은 채로 점화스위치를 ON 위치에 둡니다. 다음과 같은 표시등(장착된 경우)이 켜집니다.

다음과 같은 표시등(장착된 경우)이 잠시 동안 켜졌다가 꺼집니다.

ECO

이들 표시등 중 어느 하나라도 켜지지 않거나, 사용자 설명서와 다르게 작동한다면, 이는 전구가 나갔거나 시스템에 이상이 있음을 의미할 수 있습니다. 인피니티 공식 서비스센터에서 시스템을 점검받고 필요시 즉시 수리하십시오

스피드미터와 타코미터 사이의 차량 정보 디스플레이에도 여러 표시등 및 경고등이 표시됩니다("차량 정보 디스플레이" 참조).

경고등

ABS 브레이크 시스템 경고등

점화스위치가 "ON" 위치에 있을 경우 ABS 브레이크 시스템 경고등이 켜졌다가 꺼집니다. 이는 ABS가 작동하고 있다는 의미입니다.

엔진 작동 시 또는 주행 시 ABS 경고등이 켜지면, ABS가 올바르게 작동하지 않는다는 표시일 수 있습니다. 인피니티 공식 서비스센터에서 시스템을 점검받으십시오

ABS 기능이상이 발생한 경우, 잠김방지 기능이 꺼집니다. 그러면 브레이크 시스템이 일반 브레이크처럼 작동은 하지만 잠김방지 기능은 작동되지 않습니다("ABS 브레이크 시스템" 참조).

브레이크 경고등

경고:

- **브레이크액 레벨이 브레이크액 탱크의 최저 눈금보다 낮은 경우 인피니티 공식 서비스센터를 통해 브레이크 시스템을 점검할 때까지 차량을 주행해서는 안 됩니다.**
- **안전하다고 판단되더라도 위험할 수 있으므로 차량은 견인하십시오.**
- **엔진이 작동되지 않은 상태 또는 브레이크액이 부족한 상태에서 브레이크 페달을 밟으면 제동 거리가 늘어날 수 있으며 페달 작동 거리도 늘어나고 더 많은 힘이 요구됩니다.**

브레이크 경고등은 주차 브레이크 시스템 작동, 브레이크 시스템의 브레이크액 부족, ABS 브레이크 시스템의 기능 이상을 의미합니다.

주차 브레이크 경고 표시:

주차 브레이크를 채운 상태에서 점화스위치를 "ON" 위치에 두면 브레이크 경고등이 켜집니다. 주차 브레이크가 풀리면 브레이크 경고등은 꺼집니다.

주차 브레이크를 완전히 풀지 않은 경우 브레이크 경고등이 계속 켜지게 됩니다. 주행 전 브레이크 경고등이 꺼져 있는지 확인하십시오("주차 브레이크" 참조).

브레이크액 경고 표시:

엔진 작동 중 또는 차량 주행 중이거나 주차 브레이크가 풀려있는 상태에서 브레이크 경고등이 켜지는 것은 브레이크액 레벨이 낮다는 의미일 수 있습니다.

주행 중 브레이크 경고등이 켜지면 최대한 안전하게 차량을 정지시키십시오. 엔진을 멈추고 브레이크액 레벨을 점검합니다. 브레이크액

레벨이 최저 눈금에 있는 경우 필요한 만큼 브레이크액을 보충합니다("브레이크액" 참조).

브레이크액 레벨이 충분하다면 즉시 인피니티 공식 서비스센터에서 브레이크 시스템을 점검받으십시오.

ABS 브레이크 시스템 경고 표시:

주차 브레이크가 풀려있고 브레이크액 레벨은 충분한데 브레이크 경고등과 ABS 브레이크 시스템(ABS) 경고등이 모두 켜지는 것은 ABS가 제대로 작동하지 않는다는 의미일 수 있습니다. 인피니티

공식 서비스센터에서 시스템을 점검받고 필요 시 즉시 수리하십시오("ABS 브레이크 시스템 경고등" 참조).

충전 경고등

점화스위치가 "ON" 위치에 있으면 충전 경고등이 켜집니다. 엔진 시동이 걸리면 충전 경고등이 꺼집니다. 즉, 충전 시스템이 작동하고 있음을 나타냅니다.

엔진 작동 중 또는 주행 중에 충전 경고등이 켜지는 것은 충전 시스템에 이상이 있으므로 점검이 필요하다는 의미일 수 있습니다.

주행 중 충전 경고등이 켜지면 최대한 안전하게 차량을 정지시키십시오. 엔진을 멈추고 발전기(알터네이터) 벨트를 교체합니다. 알터네이터 벨트가 헐겁거나 파손되었거나 빠진 경우 충전 시스템을 정비해야 합니다("구동 벨트" 참조).

알터네이터 벨트가 제대로 작동하지 않는 것처럼 보이고 충전 경고등은 계속 켜진 상태라면 즉시 인피니티 공식 서비스센터에서 충전 시스템을 점검받으십시오.

주의:

알터네이터 벨트가 헐겁거나 파손되었거나 빠진 경우 계속 차량을 주행해서는 안 됩니다.

전방비상제동 시스템 경고등(장착된 경우)

점화스위치가 "ON" 위치에 있으면 전방비상제동(FEB) 시스템 경고등이 켜집니다. 엔진 시동이 걸리면 전방비상제동 시스템 경고등이 꺼집니다.

이 경고등은 하부 디스플레이에서 보행자 감지 전방비상제동 시스템이 OFF로 설정되어 있을 때 켜집니다.

보행자 감지 전방비상제동 시스템이 켜져 있을 때 이 경고등이 켜지면 시스템을 사용할 수 없다는 의미일 수 있습니다. 자세한 내용은 "보행자 감지 전방비상제동 시스템"을 참조하십시오.

연료 경고등

이 경고등은 탱크 내의 연료가 낮아지면 켜집니다. 가능하면 빨리 연료를 보충하십시오. 게이지가 "0"에 오기 전에 주유하는 것이 좋습니다.

연료 게이지가 "0" 위치가 되었을 때 탱크에 소량의 연료가 남아있게 됩니다.

타이어 저압 경고등

점화스위치를 "ON" 위치에 놓으면 타이어 저압 경고등이 켜졌다가 꺼집니다. 이것은 타이어 저압 경고 시스템이 작동 가능한 상태임을 나타냅니다.

이 경고등은 타이어 저압, 타이어 펑크(장착된 경우) 또는 타이어 공기압 경고 시스템 기능 이상인 경우 켜집니다.

타이어 공기압 모니터링 시스템(TPMS)은 스페어 타이어(장착된 경우)를 제외한 모든 타이어의 압력을 모니터링합니다.

타이어 저압 경고:

타이어의 공기압이 낮은 상태로 차량을 주행하면 이 경고등이 켜집니다. 차량 정보 디스플레이에 "Low Tyre Pressure(타이어 저압)" 경고가 표시되기도 합니다.

타이어 저압 경고등이 켜지면 차량을 멈추고 타이어 표식의 권장 냉간(COLD) 타이어 압력으로 타이어 공기압을 조정합니다. 타이어 공기압 게이지를 사용하여 타이어 공기압을 점검합니다.

타이어 압력이 조정되어도 타이어 저압 경고등이 자동으로 꺼지지 않을 수 있습니다. 권장 공기압까지 타이어에 공기를 주입한 후 차량(TPMS 재설정 기능 장착 모델)에 등록된 타이어 공기압을 재설정하여 25km/h(16MPH) 이상의 속도로 차량을 주행하십시오.

이와 같이 실시해야 TPMS를 작동하고 타이어 저압 경고등을 끌 수 있습니다.

TPMS 재설정 기능 장착 모델:

타이어 또는 휠을 교체하거나 타이어 위치를 교환한 후에도 TPMS를 반드시 재설정해야 합니다.

타이어 공기압을 적절하게 조정한 경우에도 외부 온도가 변화하는 경우 타이어 저압 경고등이 켜질 수 있습니다. 타이어가 식은 경우 타이어 공기압을 권장 냉간(COLD) 타이어 압력으로 조정한 후 TPMS를 재설정합니다.

재설정한 후에도 타이어 저압 경고등이 계속 켜지는 경우 TPMS가 올바르게 기능하지 않는다는 의미일 수 있습니다. 인피니티 공식 서비스센터에서 시스템을 점검받으십시오

자세한 내용은 "타이어 공기압 모니터링 시스템(TPMS)" 및 "차량 정보 디스플레이"를 참조하십시오.

타이어 펑크 경고(장착된 경우):

타이어가 펑크 난 경우 경고합니다.

타이어가 1개 이상 펑크 난 상태에서 차량을 주행하면 타이어 저압 경고등이 계속 켜진 상태에서 차임이 10초간 울립니다. 차량 정보 디스플레이에 "Flat Tire - Visit dealer(타이어 펑크 - 공식 서비스센터 방문)" 경고도 표시됩니다.

차임은 타이어 펑크를 처음 경고할 때만 울리며, 경고등은 계속 켜진 상태를 유지합니다. 타이어 펑크 경고문이 뜬 경우 시스템을 재설정하고 타이어를 점검한 뒤 필요 시 인피니티 공식 서비스센터에서 타이어를 교체하십시오. 타이어를 규정 냉간 타이어 압력으로 팽창시켰더라도 인피니티 공식 서비스센터에서 시스템을 재설정할 때까지는 경고등이 꺼지지 않습니다.

런플랫 타이어 모델의 경우 타이어가 펑크 난 상태에서 일정 시간 차량을 주행할 수 있습니다. 자세한 내용은 "런플랫 타이어"를 참조하십시오.

TPMS 기능 이상:

TPMS가 올바르게 작동하지 않는 경우, 점화스위치를 ON으로 놓으면 타이어 저압 경고등이 약 1분간 깜박거립니다. 1분 후부터는 경고등이 계속 켜집니다. 인피니티 공식 서비스센터에서 시스템을 점검받으십시오. 타이어 저압 경고등이 켜져 TPMS 기능 이상을 표시하는 경우 "Low Tire Pressure(타이어 저압)" 경고 또는 "Flat Tire - Visit dealer(타이어 펑크 - 공식 서비스센터 방문)" 경고가 나타나지 않습니다.

자세한 내용은 "타이어 공기압 모니터링 시스템(TPMS)"을 참조하십시오.

⚠ 경고:

- **전파는 의료 전기 장비에 악영향을 줄 수 있습니다. 심장 박동 조절 장치를 사용하는 경우 사용 전에 해당 의료 전기 장비 제조업체에 장애 발생 가능성을 문의해야 합니다.**
- **점화스위치를 "ON" 위치에 놓았을 때 경고등이 켜지지 않으면 가능한 한 빨리 인피니티 공식 서비스센터에서 차량을 점검받으십시오.**
- **운전 중에 타이어 저압 경고등이 깜박이는 경우 갑자기 주행 방향을 바꾸거나 급제동하지 말고 차량 속도를 서서히 줄이다가 안전한 장소를 택해 도로를 벗어나 가급적 빨리 차를 세웁니다. 타이어 공기압이 낮은 상태로 주행할 경우 타이어가 영구히 손상될 수 있어 타이어 펑크 가능성이 높아집니다. 심각한 차량 파손이 발생하여 사고로 이어질 수 있고, 이로 인해 심각한 인명 부상이 초래될 수 있습니다. 네 타이어의 공기압을 모두 점검하십시오. 타이어 압력을 타이어 표식에 있는 권장 냉간(COLD) 타이어 압력으로 조정하면 타이어 저압 경고등이 꺼집니다. 타이어 공기압을 조정한 후 주행 중 이 경고등이 계속 켜져 있으면 타이어 펑크 또는 TPMS 기능 이상일 수 있습니다. 타이어 펑크가 나면 스페어 타이어(장착된 경우)로 교체하거나 비상 타이어 펑크 수리 키트(장착된 경우)를 사용하여 수리하십시오. 펑크 난 타이어가 없고 타이어 모두 올바른 공기압으로 주입된 경우 인피니티 공식 서비스센터에서 차량을 점검받으십시오.**

- **런플랫 타이어 장착 모델의 경우 펑크 난 런플랫 타이어로 계속 주행할 수 있으나 차량의 조향 안정성이 감소하여 사고 및 상해로 이어질 수 있습니다. 또한, 고속으로 장거리를 주행하면 타이어가 파손될 수 있습니다.**
  - **펑크 난 런플랫 타이어로 80km/h(50mph) 이상으로 주행하거나 약 150km(93마일) 이상 주행하지 마십시오. 펑크난 타이어로 차량이 주행할 수 있는 실제 거리는 외부 온도, 차량의 적재 중량, 도로 상태 및 기타 요인에 따라 달라집니다.**
  - **펑크 난 런플랫 타이어로 주행 시 비정상적인 소음이나 진동을 감지하는 경우 최대한 빨리 차량을 안전한 장소에 세우십시오. 타이어가 심각하게 파손되어 교체해야 할 수 있습니다.**
- **타이어 공기압을 조정한 후 TPMS(TPMS 재설정 기능 장착 모델)를 재설정해야 합니다. 재설정하지 않으면 TPMS가 타이어 저압을 경고하지 않습니다.**
- **스페어 타이어에는 TPMS가 장착되지 않은 관계로 스페어 타이어를 장착하거나 휠을 교체할 때 TPMS가 작동하지 않고 타이어 저압 경고등이 약 1분간 깜박입니다. 1분 후부터는 경고등이 계속 켜집니다. 타이어 교체 또는 시스템 재설정을 하려면 가능한 한 빨리 인피니티 공식 서비스센터에 연락하십시오.**
- **인피니티가 본래 규정한 타이어로 교체하지 않을 경우 TPMS의 올바른 작동에 영향을 미칠 수도 있습니다.**

주의:

- **TPMS는 정기적인 타이어 공기압 점검을 대신해주지 않습니다. 타이어 공기압을 정기적으로 점검하십시오.**
- **25km/h(16MPH) 미만의 속도로 차량을 주행하는 경우 TPMS가 올바르게 작동하지 않을 수 있습니다.**
- **네 개 휠 모두에 규정된 크기의 타이어를 제대로 장착해야 합니다.**

마스터 경고등

점화스위치가 "ON" 위치일 때 다음 중 하나라도 차량 정보 디스플레이에 표시되면 마스터 경고등이 켜집니다.

- NO KEY 경고
- SHIFT "P" 경고
- PUSH 경고
- 등록되지 않은 인텔리전트 키
- 주차 브레이크 해제 경고
- 워셔액 레벨 경고
- 도어/트렁크 열림 경고
- 인텔리전트 키 시스템 경고
- 타이어 저압 경고
- 타이어 펑크 경고(장착된 경우)
- 오일 저압 경고(장착된 경우)
- 낮은 오일 레벨 경고(장착된 경우)
- 4륜구동(4WD) 경고(장착된 경우)
- 적응형 전방 조명 시스템(AFS) 경고(장착된 경우)
- 섀시 컨트롤 경고

("차량 정보 디스플레이" 참조)

운전자 지원 시스템 경고(장착된 경우)가 차량 정보 디스플레이에 표시되는 경우 마스터 경고등도 켜집니다. "차선이탈경고(LDW) 시스템/차선이탈방지(LDP) 시스템", "사각지대경고/사각지대방지/후방추돌방지 시스템", "차간거리제어(DCA) 시스템", "보행자 감지 전방비상제동 시스템" 및 "전방충돌예측경고 시스템"을 참조하십시오.

팝업 엔진 후드 경고등 (장착된 경우)

점화스위치가 "ON" 위치에 있으면, 팝업 엔진 후드 경고등이 약 7초간 켜졌다가 꺼집니다. 이는 팝업 엔진 후드 시스템이 작동하고 있음을 나타냅니다.

다음 조건 중 하나라도 발생하는 경우 팝업 엔진 후드 시스템을 점검해야 합니다. 인피니티 공식 서비스센터에서 시스템을 점검받고 필요 시 즉시 수리하십시오.

- 팝업 엔진 후드 경고등이 약 7초 후에도 계속 켜져 있는 경우
- 팝업 엔진 후드 경고등이 간헐적으로 깜박이는 경우
- 팝업 엔진 후드 경고등이 전혀 켜지지 않는 경우

시스템 점검 및 수리를 받지 않으면, 팝업 엔진 후드 시스템이 올바로 작동하지 않을 수도 있습니다 ("팝업 엔진 후드" 참조).

파워 스티어링 경고등

전자 파워 스티어링 장착 모델:

점화스위치가 "ON" 위치이면 파워 스티어링 경고등이 켜집니다. 엔진 시동이 걸리면 파워 스티어링 경고등이 꺼집니다. 이는 전자 파워 스티어링이 작동하고 있다는 의미입니다.

엔진 작동 중 파워 스티어링 경고등이 켜질 경우 전자 파워 스티어링이 올바로 작동하지 않으므로 정비 서비스가 필요하다는 의미일 수 있습니다. 인피니티 공식 서비스센터를 통해 전자 파워 스티어링을 점검하십시오.

엔진 작동 중에 파워 스티어링 경고등이 켜지면 스티어링 보조 기능이 작동 중단되지만 여전히 차량을 제어할 수 있습니다. 이때, 특히 급격한 방향 전환과 저속 주행 시에는 스티어링 휠 조작에 더 많은 힘이 듭니다.

"전자 파워 스티어링 유형"을 참조하십시오.

유압식 전자 파워 스티어링 시스템 장착 모델:

점화스위치가 "ON" 위치이면 파워 스티어링 경고등이 켜집니다. 엔진 시동이 걸리면 파워 스티어링 경고등이 꺼집니다. 이는 유압식 전자 파워 스티어링이 작동하고 있다는 의미입니다.

엔진 작동 중 파워 스티어링 경고등이 켜질 경우 유압식 전자 파워 스티어링이 올바로 작동하지 않으므로 정비 서비스가 필요하다는 의미일 수 있습니다. 인피니티 공식 서비스센터를 통해 유압식 전자 파워 스티어링 시스템을 점검받으십시오("유압식 전자 파워 스티어링 유형" 참조).

다이렉트 어댑티브 스티어링 장착 모델:

점화스위치가 "ON" 위치이면 파워 스티어링 경고등이 켜집니다. 엔진 시동을 건 후 파워 스티어링 경고등이 몇 초 동안 켜진 후 꺼집니다. 이는 다이렉트 어댑티브 스티어링 시스템이 작동하고 있음을 나타냅니다. 파워 스티어링 경고등이 꺼진 후에 차량을 주행하십시오.

주행 중 파워 스티어링 경고등이 켜진 경우 도로의 안전한 곳에 차량을 세웁니다. 파워 스티어링 경고등이 꺼지면 다시 주행할 수 있습니다. 파워 스티어링 경고등이 계속 켜지는 경우 인피니티 공식 서비스센터에서 다이렉트 어댑티브 스티어링을 점검받으십시오("다이렉트 어댑티브 스티어링 시스템" 참조).

시트벨트 경고등

이 표시등과 차임은 시트벨트 착용을 상기시켜 줍니다.

A형:

점화스위치를 "ON" 위치에 둘 때마다 경고등이 켜집니다. 그런 후, 운전석 시트벨트를 맬 때까지 계속 켜지게 됩니다. 이와 동시에, 운전석 시트벨트를 단단하게 맬 때까지 약 6초간 차임이 울립니다.

동반석에 앉은 사람이 있을 때 시트벨트를 매지 않으면 동반석 시트벨트 경고등이 켜집니다.

시트벨트 사용에 관한 주의사항은 "시트벨트"를 참조하십시오.

B형:

점화스위치가 "ON" 위치에 있으면 미터 영역에 앞좌석 시트벨트 경고등이 켜집니다. 앞좌석 벨트를 착용할 때까지 경고등은 켜진 상태를 유지합니다.

차량 속도가 15km/h(10MPH)를 넘어서면, 앞좌석 벨트를 안전하게 착용할 때까지 경고등이 깜박이고 차임이 울립니다. 시트 벨트를 착용할 때까지 차임이 약 95초 동안 계속 울립니다.

뒷좌석 시트벨트 경고등은 계기판 중앙에 위치합니다. 차량 속도가 10km/h(6MPH)르 넘어서면, 뒷좌석 시트벨트를 착용하지 않을 경우 해당 경고등이 빨간색으로 켜집니다. 뒷좌석 시트벨트를 단단히 착용하면 경고등이 꺼집니다. 이 경고등은 약 35초 후에 자동으로 꺼집니다.

차량 속도가 15km/h(10MPH)를 넘어서면, 뒷좌석 승객이 시트벨트를 풀 경우 차임이 잠시 울리고 해당 뒷좌석 시트벨트 경고등이 켜집니다. 이 경고등은 약 35초 후에 자동으로 꺼집니다.

시트벨트 사용에 관한 주의사항은 "시트벨트"를 참조하십시오.

속도[120km/h(75MPH)] 경고등 (장착된 경우)

차량 속도가 약 120km/h(75MPH) 이상일 때 이 경고등이 켜집니다. 주행하는 지역의 제한 속도를 준수해야 합니다.

시트벨트 보조용 승차자 보호장치 (SRS) 에어백 경고등

점화스위치를 "ON" 위치에 놓으면 SRS 에어백 경고등이 약 7초간 켜졌다가 꺼집니다. 이는 SRS 에어백이 작동하고 있음을 나타냅니다.

다음 조건 중 하나라도 발생하는 경우 SRS 에어백 시스템과 프리텐셔너 시트벨트를 점검해야 합니다. 인피니티 공식 서비스센터에서 시스템을 점검받고 필요 시 즉시 수리하십시오.

- 에어백 경고등이 약 7초가 지난 후에도 계속 켜져 있는 경우
- SRS 에어백 경고등이 간헐적으로 깜박거리는 경우
- SRS 에어백 경고등이 켜지지 않는 경우

점검하고 수리하지 않으면 SRS 에어백 시스템 및 프리텐셔너 시트벨트가 제대로 작동하지 않을 수 있습니다("시트벨트 보조용 승차자 보호장치 (SRS)" 참조).

차량주행 안전제어(VDC) 경고등

점화스위치를 "ON" 위치에 놓으면 차량주행 안전제어(VDC) 경고등이 켜졌다가 꺼집니다.

VDC 시스템이 작동 중일 때는 경고등이 점멸합니다.

주행 중 경고등이 깜박이는 것은 도로 상태가 미끄럽고 차량의 접지력 한계를 초과하기 직전이라는 의미입니다.

점화스위치가 "ON" 위치에 있을 때 경고등이 켜지면 VDC, 액티브 트레이스 컨트롤, 제동력 분배 기능 또는 언덕 출발 보조장치가 올바르게 기능하지 않아 정비가 필요하다는 의미일 수 있습니다. 인피니티 공식 서비스센터에서 시스템을 점검받고 필요 시 즉시 수리하십시오.

시스템에 기능 이상이 발생하면, VDC 시스템 기능이 취소되지만 차량은 여전히 주행이 가능합니다.

"차량주행 안전제어(VDC) 시스템"을 참조하십시오.

표시등

하향등 표시등(장착된 경우)

하향등 표시등은 전조등의 하향등이 켜져 있을 때 점등됩니다. 상향등을 선택하면 이 표시등이 꺼집니다("전조등 및 방향지시등 스위치" 참조).

도어 잠금 표시등(장착된 경우)

계기판에 위치한 도어 잠금 표시등은 모든 도어를 잠갔을 때 켜집니다.

- 점화스위치가 "ON" 위치에 있을 때 파워 도어락 스위치를 사용하여 도어를 잠그면 도어 잠금 표시등이 켜진 후 계속 켜진 상태를 유지합니다.
- 점화스위치가 "ACC", "OFF" 또는 "LOCK" 위치에 있을 때는 도어 잠금 표시등이 다음과 같이 작동합니다.
  - 도어를 파워 도어락 스위치로 잠그면 도어 잠금 표시등이 30분간 켜집니다.
  - 인텔리전트 키의 LOCK 버튼이나 기타 리퀘스트 스위치를 눌러서 도어를 잠그면 도어 잠금 표시등이 1분간 켜집니다.

도어 중 하나라도 잠금이 해제되어 있으면 도어 잠금 표시등이 꺼집니다.

도어 잠금 또는 잠금 해제에 대한 내용은 "도어"를 참조하십시오.

ECO ECO 주행 표시등(장착된 경우)

점화스위치를 "ON" 위치에 놓으면 이 표시등이 켜졌다가 꺼집니다.

인피니티 주행 모드 선택기를 ECO 모드로 설정하면 액셀러레이터 페달 작동에 따라 ECO 주행 표시등이 켜지거나 깜박이거나 계속 꺼진 상태가 되므로 운전자가 차량을 경제적으로 운행하는 데 도움이 됩니다. 자세한 내용은 "ECO 모드"를 참조하십시오.

전방 안개등 표시등

전방 안개등 표시등은 전방 안개등이 켜질 때 켜집니다("안개등 스위치" 참조).

OFF / ON 동반석 에어백 작동표시등(장착된 경우)

어드밴스드 에어백 장착 모델:

동반석의 사용 방식에 따라 계기판에 있는 동반석 에어백 작동표시등 (OFF)이 켜지고 동반석 에어백 작동이 중지됩니다.

동반석 에어백 작동표시등 관련 설명은 "프런트 에어백 시스템(어드밴스드 에어백 시스템 장착)"을 참조하십시오.

어드밴스드 에어백 미장착 모델:

동반석 에어백 스위치로 동반석 에어백을 끄면 계기판에 있는 동반석 에어백 작동표시등 (OFF)이 켜집니다. 동반석 에어백이 켜지면 동반석 에어백 작동 표시등 (ON)이 점등됩니다.

자세한 내용은 "프런트 에어백 시스템(어드밴스드 에어백 시스템 미장착)"을 참조하십시오.

A 하이빔 어시스트 표시등(장착된 경우)

상향등을 선택한 상태에서 전조등 스위치가 "AUTO" 위치일 때 전조등을 켜면 이 표시등이 점등됩니다. 이는 하이빔 어시스트 시스템이 작동하고 있다는 의미입니다("하이빔 어시스트" 참조).

상향등 표시등

상향등 표시등은 전조등의 상향등이 켜져 있을 때 점등됩니다. 하향등을 선택하면 이 표시등이 꺼집니다("전조등 및 방향지시등 스위치" 참조).

AUTO 공회전 정지 시스템 표시등(장착된 경우)

공회전 정지 시스템 표시등은 공회전 정지 시스템이 작동될 때 미터에 점등됩니다.

이 시스템에 의해 엔진이 정지될 때 엔진 후드가 열려 있으면 공회전 정지 시스템 표시등이 빠른 속도로 깜박입니다.

공회전 정지 시스템에 기능이상이 있는 경우, 공회전 정지 시스템 표시등이 느린 속도로 깜박입니다.

참고:

- **공회전 정지 시스템 표시등이 빠른 속도로 깜박이는 경우(약 1초에 2회), 엔진 후드가 닫혀 있**

는지 확인하십시오. 엔진 후드가 열린 경우 엔진이 정상 정지 상태가 됩니다. 이 경우에는 점화스위치를 사용해 엔진을 재시동하십시오.

- **공회전 정지 시스템이 느린 속도로 깜빡이는 경우(약 1초에 1회), 인피니티 공식 서비스센터에서 시스템을 점검받고 필요 시 즉시 수리하십시오.**

기능이상 지시등(MIL 또는 MI)

주의:

- **엔진 컨트롤 시스템을 제대로 정비하지 않고 계속 차량을 주행하는 경우 주행성이 저하되고 연비 효율이 감소될 뿐만 아니라 엔진 컨트롤 시스템이 손상되어 차량의 보증 범위에 영향을 줄 수 있습니다.**
- **엔진 컨트롤 시스템을 잘못 설정하면 해당 지역 및 국가의 배출 법규와 규정에 저촉될 수 있습니다.**

점화스위치가 "ON" 위치일 때 기능이상 지시등(MIL)이 켜집니다. 엔진 시동을 걸면 MIL이 꺼집니다. 이는 엔진 컨트롤 시스템이 작동하고 있다는 의미입니다.

엔진 작동 중 MIL이 켜지는 것은 엔진 컨트롤 시스템이 올바로 작동하지 않으므로 정비가 필요하다는 의미일 수 있습니다. 인피니티 공식 서비스센터에서 시스템을 점검받고 필요 시 즉시 수리하십시오.

엔진 작동 중 MIL이 깜박이는 것은 배출 컨트롤 시스템의 기능 이상 가능성을 의미할 수 있습니다. 이 경우 배출 컨트롤 시스템이 제대로 작동하지 않으므로 정비가 필요할 수 있습니다. 인피니티 공식 서비스센터에서 시스템을 점검받고 필요 시 즉시 수리하십시오.

주의사항:

MIL이 깜박일 때는 다음 사항을 준수하여 엔진 컨트롤 시스템에 대한 손상을 감소시키거나 방지해야 합니다.

- 70km/h(43MPH) 이상의 속도로 차량을 주행하지 마십시오.
- 급가속이나 급감속을 피하십시오.
- 가파른 언덕길은 올라가지 마십시오.
- 불필요한 짐을 운반하거나 견인하지 마십시오.

후방 안개등 표시등(장착된 경우)

후방 안개등 표시등은 후방 안개등이 켜질 때 점등됩니다("안개등 스위치" 참조).

보안 표시등

보안 표시등은 점화스위치가 "ACC", "OFF" 또는 "LOCK" 위치에 있을 때 깜박입니다. 이 기능은 차량의 보안 시스템이 작동하고 있다는 것을 알려줍니다.

인피니티 이모빌라이저 시스템 기능에 이상이 있는 경우 점화스위치가 "ON" 위치여도 이 표시등이 계속 켜져 있게 됩니다("보안 시스템" 참조).

미등 표시등

미등 표시등은 전방 차폭등, 계기판등, 후미등 및 번호판등이 켜져 있을 때 점등됩니다. 이 꺼지면 이 표시등도 꺼집니다.

방향지시등/비상등

방향지시등/비상등 표시등은 방향지시등 또는 비상등을 켰을 때 깜박입니다("방향지시등 스위치" 또는 "비상등 스위치" 참조).

차량주행 안전제어(VDC) OFF 표시등

점화스위치가 "ON" 위치에 있을 때 차량주행 안전제어(VDC) OFF 표시등이 켜졌다가 꺼집니다.

VDC OFF 표시등은 VDC OFF 스위치를 "OFF" 위치로 누르면 켜집니다.

VDC OFF 스위치를 OFF 위치로 밀면 VDC 시스템이 꺼집니다.

"차량주행 안전제어(VDC) 시스템"을 참조하십시오.

경고음

브레이크 패드 마모 경고

디스크 브레이크 패드에는 마모 경고음이 있습니다. 브레이크 패드의 교체가 필요하면 차량을 주행할 때 고음의 긁히는 소리가 납니다. 처음에는 브레이크 페달을 밟았을 때만 이러한 소리가 들립니다. 브레이크 패드가 더 많이 마모된 후에는 브레이크 페달을 밟지 않아도 이러한 소리가 들립니다.

인피니티 공식 서비스센터에서 시스템을 점검받고 필요 시 즉시 수리하십시오("브레이크" 참조).

공회전 정지 시스템 경고 버저(장착된 경우)

공회전 정지 시스템이 작동될 때 엔진 후드가 열려 있으면 공회전 정지 시스템 경고 버저가 울립니다.

참고:

반드시 엔진 후드를 덮으십시오. 엔진 후드가 열린 경우 엔진이 정상 정지 상태가 됩니다. 이 경우에는 점화스위치를 사용해 엔진을 재시동하십시오.

키 경고 차임

다음 작동 중 하나라도 감지되면 키 경고 차임이 울립니다.

- 점화스위치가 "ACC" 또는 "OFF" 위치에 있을 때 운전석 도어가 열리는 경우

도어를 열 때는 점화스위치를 LOCK 위치에 놓고 차량 하차 시에는 인텔리전트 키를 소지하십시오.

인텔리전트 키 시스템의 경우 일부 조건하에서 내부 또는 외부 차임이 울립니다. 차임이 울리면 차량과 인텔리전트 키를 모두 점검하십시오("인텔리전트 키 시스템" 참조).

조명 경고 차임

운전석 도어를 열 때 다음과 같은 작동이 감지되는 경우 조명 경고 차임이 울립니다.

- 전조등 스위치가 또는 위치이고 점화스위치가 "ACC", "OFF" 또는 "LOCK" 위치인 경우

차량에서 내릴 때는 전조등 스위치를 "OFF"(장착된 경우) 또는 "AUTO" 위치로 돌려야 합니다.

주차 브레이크 경고음

주차 브레이크를 채운 채 7km/h(4MPH) 이상의 속도로 차량을 주행하는 경우 주차 브레이크 경고음이 울립니다. 차량을 정지시킨 후 주차 브레이크를 풉니다.

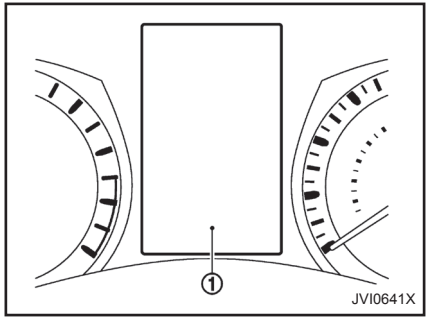

차량 정보 디스플레이 ①은 타코미터와 스피드미터 사이에 위치해 있으며, 경고와 정보를 표시합니다. 다음과 같은 사양이 장착된 차량의 경우 다음 항목도 표시됩니다.

- 자동 변속기(AT)
  - "자동 변속기(AT) 주행"
- 4륜구동(4WD)
  - "4륜구동(4WD)"
- 속도제한장치
  - "속도제한장치"
- 정속주행장치
  - "정속주행장치"
- 인텔리전트 정속주행장치(ICC)
  - "인텔리전트 정속주행장치(ICC) 시스템"
- 액티브 레인 컨트롤
  - "액티브 레인 컨트롤"
- 차선이탈경고(LDW)/차선이탈방지(LDP) 시스템
  - "차선이탈경고(LDW) 시스템/차선이탈방지(LDP) 시스템"
- 사각지대경고(BSW)/사각지대방지/후방추돌방지(BCI) 시스템
  - "사각지대경고/사각지대방지/후방추돌방지 시스템"
- 차간거리제어(DCA) 시스템
  - "차간거리제어(DCA) 시스템"
- 보행자 감지 전방비상제동 시스템
  - "보행자 감지 전방비상제동 시스템"
- 전방충돌예측경고 시스템
  - "전방충돌예측경고 시스템"
- 액티브 트레이스 컨트롤
  - "액티브 트레이스 컨트롤"
- 인텔리전트 키 시스템
  - "인텔리전트 키 시스템"
- 공회전 정지 시스템
  - "공회전 정지 시스템"

차량 정보 디스플레이

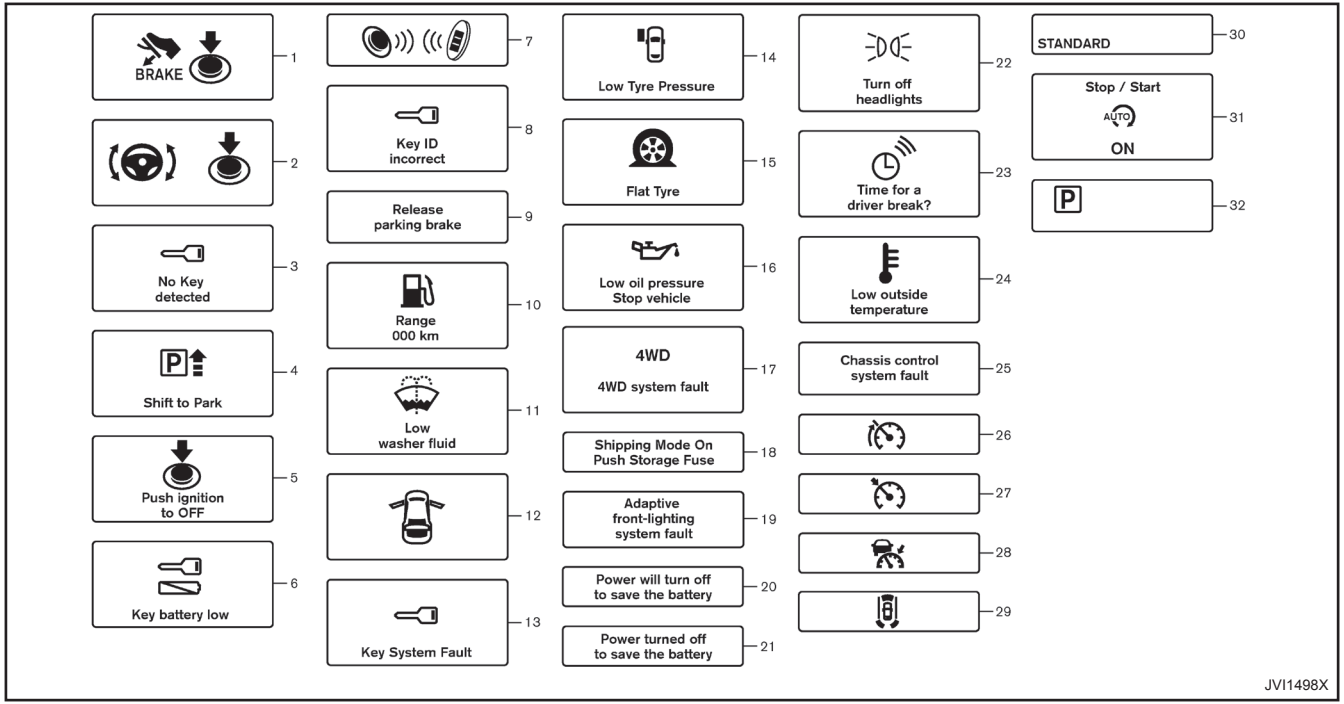
BRAKE
1
2
No Key detected
3
Shift to Park
4
Push ignition to OFF
5
Key battery low
6
7
Key ID incorrect
8
Release parking brake
9
Range 000 km
10
Low washer fluid
11
12
Key System Fault
13
Low Tyre Pressure
14
Flat Tyre
15
Low oil pressure Stop vehicle
16
4WD
4WD system fault
17
Shipping Mode On Push Storage Fuse
18
Adaptive front-lighting system fault
19
Power will turn off to save the battery
20
Power turned off to save the battery
21
Turn off headlights
22
Time for a driver break?
23
Low outside temperature
24
Chassis control system fault
25
26
27
28
29
STANDARD
30
Stop / Start
AUTO
ON
31
P
32
JVI1498X

작동 표시

1. 엔진 시동 작동 표시

이 표시는 변속레버가 "P"(주차) 위치일 때 나타납니다.

이 표시는 브레이크 페달을 밟은 상태에서 점화스위치를 누르면 엔진 시동이 걸릴 것이라는 의미입니다. 점화스위치의 어느 위치에서도 바로 엔진 시동을 걸 수 있습니다.

2. 스티어링 록 릴리스 기능 이상 표시(장착된 경우)

이 표시는 스티어링 록을 풀 수 없을 때 나타납니다.

이 표시가 나타나면 스티어링 휠을 좌우로 가볍게 돌리면서 점화스위치를 누릅니다.

"스티어링 록"을 참조하십시오.

3. NO KEY 경고

이 경고는 인텔리전트 키가 차량 외부에 있고 점화스위치가 "ACC" 또는 "ON" 위치일 때 도어를 닫으면 나타납니다. 인텔리전트 키가 차량 내부에 있는지 확인합니다.

자세한 내용은 "인텔리전트 키 시스템"을 참조하십시오.

4. SHIFT "P" 경고

이 경고는 변속레버가 "P"(주차) 이외의 다른 위치일 때 점화스위치를 눌러 엔진을 정지시키면 나타납니다.

이 경고가 나타나면 변속레버를 "P"(주차) 위치로 옮기거나 점화스위치를 "ON" 위치에 놓습니다.

내부 경고 차임도 울립니다("인텔리전트 키 시스템" 참조).

5. "PUSH" 경고

이 경고는 SHIFT "P" 경고가 나타난 후 점화스위치가 "ACC" 위치일 때 변속레버를 "P"(주차) 위치로 옮기면 나타납니다.

점화스위치를 "OFF" 위치로 누르려면 다음과 같은 절차를 실시합니다.

- **SHIFT "P" 경고** → (변속레버를 "P"로 변속) → **PUSH 경고** → (점화스위치 누름 → 점화스위치를 "ON" 위치에 놓음) → **PUSH 경고** → (점화스위치 누름 → 점화스위치를 "OFF" 위치에 놓음)

6. 인텔리전트 키 배터리 방전 표시

이 표시는 인텔리전트 키 배터리가 방전될 때 나타납니다.

이 표시가 나타나면 배터리를 새 것으로 교체하십시오("인텔리전트 키 배터리" 참조).

7. 인텔리전트 키 시스템에 대한 엔진 시동 작동 표시

이 표시는 인텔리전트 키 배터리가 방전될 때와 인텔리전트 키 시스템과 차량이 정상적으로 통신하지 않을 때 나타납니다.

이 표시가 나타나면 브레이크 페달을 밟으면서 인텔리전트 키를 점화스위치에 접촉시킵니다("인텔리전트 키 배터리 방전" 참조).

8. 등록되지 않은 인텔리전트 키 경고

이 경고는 점화스위치를 "LOCK" 위치에서 다른 위치로 설정할 때 시스템이 인텔리전트 키를 인식하지 않으면 표시됩니다. 등록되지 않은 키로는 엔진 시동을 걸 수 없습니다. 등록된 인텔리전트 키를 사용합니다.

"인텔리전트 키 시스템"을 참조하십시오.

9. 주차 브레이크 해제 경고

이 경고는 주차 브레이크를 채운 상태에서 차량 속도가 7km/h(4MPH) 이상이 되면 나타납니다. 차량을 정지시킨 후 주차 브레이크를 풉니다.

10. 연료 레벨 경고

이 경고는 연료 탱크의 연료량이 낮을 경우 나타납니다. 가급적 빨리 연료를 보충하십시오. 게이지가 "0"에 오기 전에 주유하도록 합니다.

연료 게이지가 "0" 위치가 되었을 때 탱크에 소량의 연료가 남아있게 됩니다.

11. 워셔액 레벨 경고

이 경고는 워셔액 탱크 안의 워셔액이 적으면 켜집니다. 필요 시 워셔액을 보충합니다("윈도우 워셔액" 참조).

12. 도어/트렁크 열림 경고

이 경고는 도어 중 하나 및/또는 트렁크가 열려 있거나 꽉 닫히지 않은 경우 나타납니다. 차량 아이콘은 열려있는 도어 또는 트렁크를 디스플레이에 표시합니다.

13. 인텔리전트 키 시스템 경고

이 경고는 인텔리전트 키 시스템의 기능 이상인 경우 나타납니다.

엔진 정지 시 이 경고가 나타나면 엔진 시동을 걸 수 없습니다. 엔진 구동 시 이 경고가 나타나면 운행이 가능합니다. 하지만 이런 경우에는 가급적 빨리 인피니티 공식 서비스센터에 연락하여 수리를 받으십시오.

14. 타이어 저압 경고

이 경고("Low Tire Pressure(타이어 저압)" 및 차량 아이콘 - 장착된 경우)는 미터의 타이어 저압 경고등이 켜지고 타이어 저압이 감지되면 나타납니다. 이 경고는 타이어 저압 경고등이 켜진 상태에서 점화스위치를 "ON" 위치에 놓을 때마다 나타납니다. 이 경고가 나타나면 차량을 멈추고 타이어 표식의 권장 냉간(COLD) 타이어 압력으로 공기압을 조정합니다("타이어 저압 경고등" 및 "타이어 공기압 모니터링 시스템(TPMS)" 참조).

15.타이어 펑크 경고(장착된 경우)

이 경고("Flat Tire - Visit dealer(타이어 펑크 - 공식 서비스센터 방문)" 및 차량 아이콘 - 장착된 경우)는 주행 중 미터의 타이어 저압 경고등이 켜지고 하나 이상의 타이어가 펑크난 경우 나타납니다. 약 10초간 차임도 울립니다. "타이어 저압 경고등" 및 "타이어 공기압 모니터링 시스템(TPMS)"을 참조하십시오.

16. 오일 저압 경고(VR30DDTT 엔진 모델)

이 경고는 엔진 오일 저압이 감지되면 나타납니다. 정상 주행 중 이 경고가 나타나면 도로의 안전한 곳에 차량을 세우고 바로 엔진을 멈춘 후 인피니티 공식 서비스센터나 다른 공식 정비업체에 연락하십시오.

오일 압력 경고등은 오일 레벨이 낮음을 표시하는 것이 아닙니다. 딥스틱으로 오일 레벨을 점검합니다("엔진 오일" 참조).

주의:

엔진 오일 압력 경고등이 켜진 상태로 엔진을 작동시키면 엔진이 심각하게 손상될 수 있습니다.

17. 4륜구동(4WD) 경고(장착된 경우)

이 경고는 엔진 작동 중 인텔리전트 4륜구동(4WD) 시스템이 올바르게 작동하지 않을 때 나타납니다. 표시되는 메시지는 4WD 시스템 기능 이상의 상태에 따라 다릅니다("4륜구동(4WD)" 참조).

18. ES 퓨즈 경고

이 경고는 ES 퓨즈 스위치를 누르지 않으면(작동 상태) 나타날 수 있습니다. 이 경고가 나타나면 ES 퓨즈 스위치를 눌러 경고를 끕니다. 자세한 내용은 "ES 퓨즈 스위치"를 참조하십시오.

19. 적응형 전방 조명 시스템(AFS) 경고(장착된 경우)

이 경고는 적응형 전방 조명 시스템(AFS)이 올바르게 작동하지 않을 때 나타납니다. 인피니티 공식 서비스센터에서 시스템을 점검받으십시오

("적응형 전방 조명 시스템(AFS)" 참조).

20. 전원을 꺼 배터리 절약

이 경고는 변속레버를 "P"(주차) 위치에서 옮기지 않으면 일정 시간 동안 나타납니다.

21. 배터리 절약을 위한 전원 꺼짐

이 경고는 배터리 절약을 위해 점화스위치가 자동으로 꺼진 후 나타납니다.

22. 점등장치 알림 경고

이 경고는 전조등 스위치가 그대로 켜진 상태에서 점화스위치가 "ACC", "OFF" 또는 "LOCK" 위치에 있을 때 운전석 도어를 열면 나타납니다. 전조등 스위치를 "OFF"(장착된 경우) 또는 "AUTO" 위치에 놓습니다. 자세한 내용은 "전조등 및 방향지시등 스위치"를 참조하십시오.

23. "TIMER" 표시

이 표시는 "TIMER" 표시가 작동할 때 나타납니다. 최대 타이머 설정 가능 시간은 6시간입니다(인피니티 InTouch 사용자 설명서 참조).

24. 외부 온도 저온 경고

이 경고는 외부 온도가 3°C(37°F) 아래로 떨어지면 나타납니다. 이 경고는 표시되지 않도록 설정 가능합니다(인피니티 InTouch 사용자 설명서 참조).

25. 섀시 컨트롤 경고

이 경고는 섀시 컨트롤이 올바르게 작동하지 않는 경우 나타납니다. 섀시 컨트롤은 ALC(액티브 레인 컨트롤)(장착된 경우), ATC(액티브 트레이스 컨트롤) 및/또는 급정지 신호(장착된 경우)로 구성됩니다. 인피니티 공식 서비스센터에서 시스템을 점검받으십시오("섀시 컨트롤" 참조).

26. 속도제한장치 표시(장착된 경우)

이 표시는 속도제한장치 시스템의 상태를 표시합니다. 상태는 색상을 통해 표시됩니다.

자세한 내용은 "속도제한장치"를 참조하십시오.

27. 정속주행장치 표시

인텔리전트 정속주행장치(ICC) 시스템 미장착 모델:

이 표시는 정속주행장치 시스템 상태를 표시합니다. 상태는 색상을 통해 표시됩니다.

자세한 내용은 "정속주행장치"를 참조하십시오.

인텔리전트 정속주행장치(ICC) 시스템 장착 모델:

이 표시는 일반(고정 속도) 정속주행장치 모드 상태를 표시합니다. 상태는 색상을 통해 표시됩니다.

"일반(고정 속도) 정속주행장치 모드"를 참조하십시오.

28. 인텔리전트 정속주행장치(ICC) ON 표시(장착된 경우)

이 표시는 인텔리전트 정속주행장치(ICC) 상태를 표시합니다. 상태는 색상을 통해 표시됩니다.

"인텔리전트 정속주행장치(ICC)"를 참조하십시오.

29. 운전자 보조장치 시스템 표시(장착된 경우)

이 표시는 다음 시스템의 상태를 표시합니다.

- 차선이탈경고(LDW)
- 차선이탈방지(LDP)
- 사각지대경고(BSW)
- 사각지대방지
- 차간거리제어(DCA)
- 보행자 감지 전방비상제동 시스템
- 전방충돌예측경고

자세한 내용은 "차선이탈경고(LDW) 시스템/차선이탈방지(LDP) 시스템", "사각지대경고(BSW) 시스템/사각지대방지 시스템", "차간거리제어(DCA) 시스템", "보행자 감지 전방비상제동 시스템" 및 "전방충돌예측경고 시스템"을 참조하십시오.

이 표시등의 모양과 색상은 위 시스템의 상태에 따라 변합니다(각 섹션에서 이 표시등은 시스템에 따라 "운전자 보조장치 시스템 차선 표시등", "운전자 보조장치 시스템 사각지대 표시등" 또는 "운전자 보조장치 시스템 전방 표시등"으로 불립니다).

30. 인피니티 주행 모드 선택 표시

인피니티 주행 모드 선택기를 사용하여 주행 모드를 선택하면 선택한 모드가 나타납니다.

- PERSONAL
- SPORT+(장착된 경우)
- SPORT
- STANDARD
- ECO(장착된 경우)
- SNOW

("인피니티 주행 모드 선택기" 참조)

31. 공회전 정지 시스템 표시(장착된 경우)

이 표시는 공회전 정지 시스템 상태를 표시합니다. "공회전 정지 시스템"을 참조하십시오.

32. 자동 변속기(AT) 위치 표시

이 표시는 자동 변속기의 위치를 표시합니다.

VR30DDTT 엔진 장착 모델: 수동 변속 모드에서 변속기 보호 모드 때문에 변속기가 선택한 기어로 변속이 되지 않으면 AT 위치 표시가 깜박이며 차임이 울립니다.

자세한 내용은 "자동 변속기(AT) 주행"을 참조하십시오.

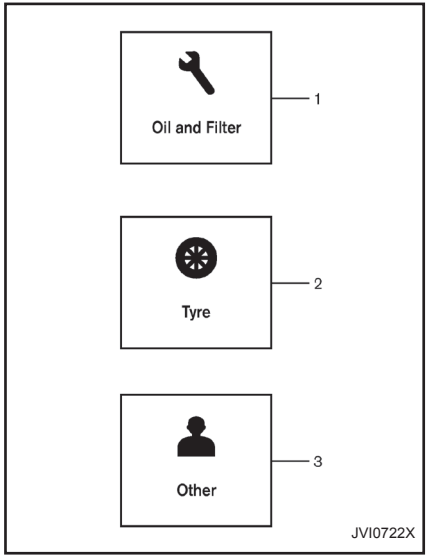

유지보수 표시

유지보수 표시 설정은 인피니티 InTouch 사용자 설명서를 참조하십시오.

1. 엔진 오일 교환 및 필터 교체 표시

이 표시는 고객이 설정한 엔진 오일 교환 및 필터 교체 시기 도래 시 나타납니다. 엔진 오일 교환 및 필터 교체 시까지의 거리를 설정하거나 재설정할 수 있습니다.

2. 타이어 교체 표시

이 표시는 고객이 설정한 타이어 교체 거리에 도달하면 나타납니다. 타이어 교체 시까지의 거리를 설정하거나 재설정할 수 있습니다.

경고:

타이어 교체 표시와 상관없이 타이어 공기압 점검 등 정기적인 타이어 점검을 실시해야 합니다. "타이어 및 휠 교체"를 참조하십시오. 타이어 공기압, 얼라인먼트, 운전 습관, 노면 상태 등 다양한 요인이 타이어 마모와 타이어 교체 시기에 영향을 미칩니다. 일정한 주행 거리에 타이어 교체 표시를 설정하더라도 타이어가 그만큼 오래 가는 것은 아닙니다. 타이어 교체 표시는 참조 용도로만 사용하여 항상 정기적인 타이어 점검을 실시하십시오. 타이어 공기압 점검 등 정기적인 타이어 점검을 실시하지 않을 경우 타이어 고장이 발생할 수 있습니다. 심각한 차량 파손이 발생하여 충돌 사고로 이어질 수 있고, 이로 인해 중상 또는 사망이 초래될 수 있습니다.

3. 기타 표시

이 표시는 고객이 엔진 오일, 오일 필터, 타이어를 제외한 항목의 교체를 위해 설정한 시기에 도달할 때 나타납니다. 해당 항목의 교체 거리를 설정하거나 재설정할 수 있습니다.

차량 정보 디스플레이

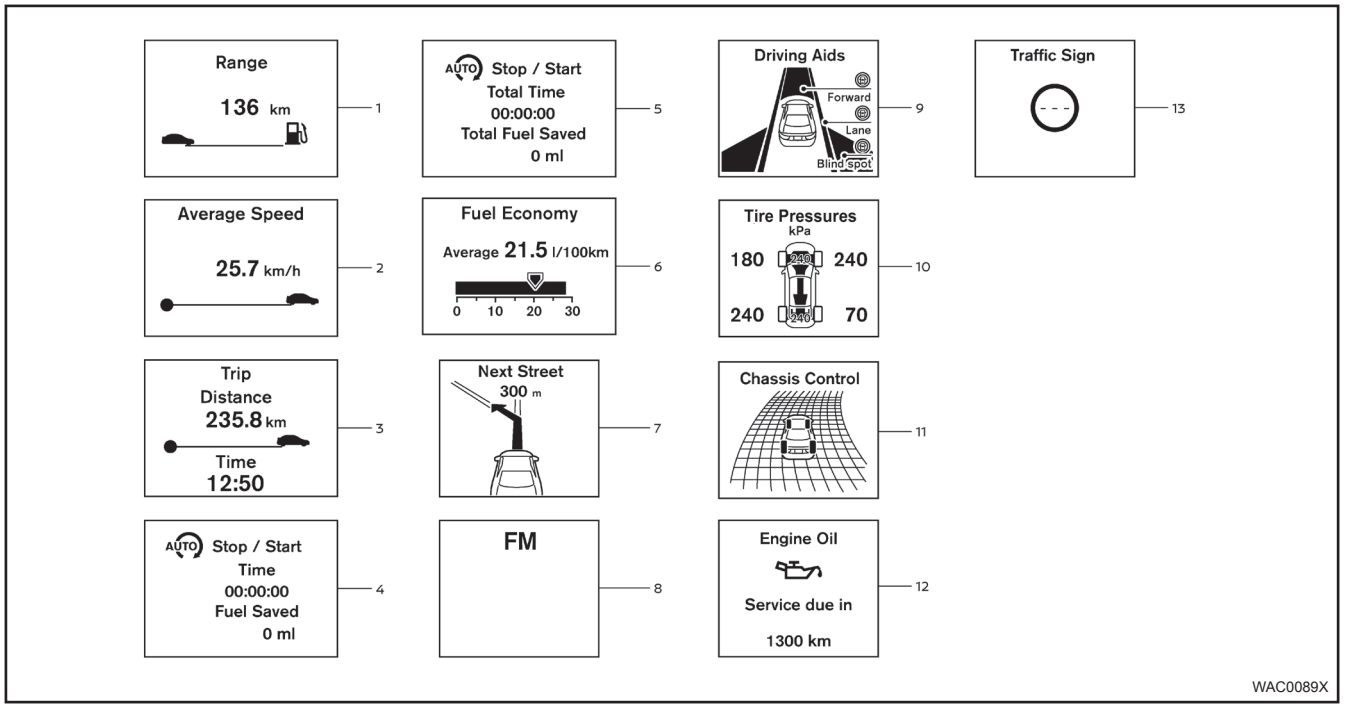
Range
136 km
1
Stop / Start
Total Time
00:00:00
Total Fuel Saved
0 ml
5
Driving Aids
Forward
Lane
Blind spot
9
Traffic Sign
13
Average Speed
25.7 km/h
2
Fuel Economy
Average 21.5 l/100km
0 10 20 30
6
Tire Pressures
kPa
180
240
240
70
10
Trip
Distance
235.8 km
Time
12:50
3
Next Street
300 m
7
Chassis Control
11
Stop / Start
Time
00:00:00
Fuel Saved
0 ml
4
FM
8
Engine Oil
Service due in
1300 km
12
WAC0089X

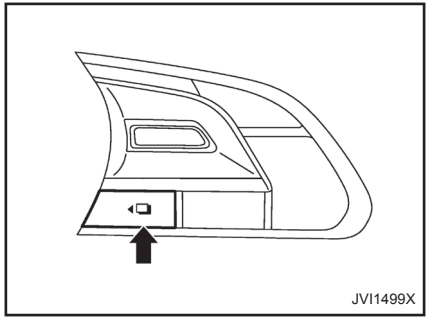

A형

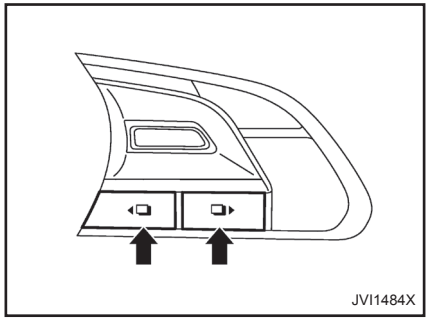

B형

트립 컴퓨터

트립 컴퓨터에 사용되는 스위치는 스티어링 휠 우측에 있습니다. 트립 컴퓨터를 작동시키려면 스위치를 누릅니다.

◀❑ 또는 ❑▶ 스위치를 누를 때마다 디스플레이가 변경됩니다.

트립 컴퓨터의 디스플레이 항목은 하부 디스플레이에서 변경할 수 있습니다. 자세한 내용은 인피니티 InTouch 사용자 설명서를 참조하십시오.

1. 주행 가능 거리(dte — km 또는 마일)

연료 보충 시까지의 주행 가능 거리(Distance To Empty, DTE) 모드는 연료를 보충할 때까지 주행할 수 있는 예상 거리를 알려줍니다. 이 거리는 연료 탱크의 연료량 및 실제 연비를 기초로 지속적으로 계산됩니다.

디스플레이는 매 30초마다 업데이트됩니다.

주행 가능 거리 모드에는 주행 가능 거리 경고 기능이 포함됩니다. 연료 레벨이 낮은 경우 이 경고가 디스플레이에 표시됩니다.

연료 레벨이 더 떨어지면 주행 가능 거리 디스플레이가 "--"로 전환됩니다.

- 추가된 연료량이 적은 경우 점화스위치를 "OFF" 위치에 놓기 직전의 디스플레이가 계속 표시될 수 있습니다.
- 오르막길을 주행하거나 커브를 돌 때 탱크의 연료가 유동하면, 이로 인해 디스플레이가 순간적으로 변경될 수 있습니다.

2. 평균 속도(km/h 또는 mph)

평균 속도 모드는 마지막으로 재설정된 이후의 평균 차량 속도를 표시합니다. ◀❑ 또는 ❑▶ 스위치를 1초 이상 누르면 재설정이 완료됩니다.

디스플레이는 매 30초마다 업데이트됩니다. 재설정 후 첫 30초 동안 디스플레이에 "--"가 표시됩니다.

3. 경과 시간 및 트립 오도미터(km 또는 마일)

경과 시간:

경과 시간 모드는 마지막으로 재설정된 이후 경과된 시간을 표시합니다. ◀❑ 또는 ❑▶ 스위치를 1초 이상 누르면 표시된 시간을 재설정할 수 있습니다(동시에 트립 오도미터도 재설정됨).

트립 오도미터

트립 오도미터 모드는 마지막으로 재설정된 이후 총 차량 주행 거리를 표시합니다. ◀❑ 또는 ❑▶ 스위치를 1초 이상 누르면 재설정됩니다(동시에 경과 시간도 재설정됩니다).

4. 절약된 트립 연료 및 엔진 정지 시간(장착된 경우)

공회전 정지 시스템 모드는 절약된 연료와 엔진 정지 시간을 표시합니다("공회전 정지 시스템 디스플레이" 참조).

절약된 연료 및 엔진 정지 시간 모드는 다음을 표시합니다.

- 연료의 예상 절약량
- 공회전 정지 시스템에 의해 엔진이 멈춰있었던 시간

절약된 트립 연료 및 엔진 정지 시간:

절약된 트립 연료 및 엔진 정지 시간 모드는 점화스위치를 ON 위치에 놓은 이후로 절약된 연료의 양과 엔진 정지 시간을 표시합니다.

◀ 또는 ▶ 스위치를 1초 이상 누르면 절약된 연료 및 엔진 정지 시간을 재설정할 수 있습니다.

5. 절약된 총 연료 및 엔진 정지 시간(장착된 경우)

공회전 정지 시스템 모드는 절약된 연료와 엔진 정지 시간을 표시합니다("공회전 정지 시스템 디스플레이" 참조).

절약된 연료 및 엔진 정지 시간 모드는 다음을 표시합니다.

- 연료의 예상 절약량
- 공회전 정지 시스템에 의해 엔진이 멈춰있었던 시간

절약된 총 연료 및 엔진 정지 시간:

절약된 총 연료 및 엔진 정지 시간 모드는 마지막으로 재설정한 이후로 절약된 연료의 양과 엔진 정지 시간을 표시합니다.

◀ 또는 ▶ 스위치를 1초 이상 누르면 절약된 연료 및 엔진 정지 시간을 재설정할 수 있습니다.

6. 현재 연비 및 평균 연비(L(리터)/100km, km/L(리터) 또는 MPG)

현재 연비:

현재 연비 모드는 현재 연비를 표시합니다.

평균 연비:

평균 연비 모드는 마지막으로 재설정된 이후 평균 연비를 표시합니다. ◀ 또는 ▶ 스위치를 1초 이상 누르면 재설정됩니다

동시에 평균 연비도 하부 디스플레이에서 재설정됩니다. 인피니티 InTouch 사용자 설명서를 참조하십시오.

디스플레이는 매 30초마다 업데이트됩니다. 재설정 후 처음 약 500m(1/3마일)까지는 디스플레이에 "--"가 표시됩니다.

7. 내비게이션(장착된 경우)

내비게이션 시스템에 경로 안내가 설정되어 있는 경우, 이 항목은 내비게이션 경로 정보를 표시합니다.

자세한 내용은 인피니티 InTouch 사용자 설명서를 참조하십시오.

8. 오디오

오디오 모드는 오디오 정보 상태를 표시합니다.

자세한 내용은 인피니티 InTouch 사용자 설명서를 참조하십시오.

9. 주행 지원 기능(장착된 경우)

주행 지원 모드는 다음 시스템의 작동 상태를 표시합니다.

- 차선이탈경고(LDW)
- 차선이탈방지(LDP)
- 사각지대경고(BSW)
- 사각지대방지
- 차간거리제어(DCA)
- 보행자 감지 전방비상제동
- 전방충돌예측경고

자세한 내용은 "차선이탈경고(LDW) 시스템/차선이탈방지(LDP) 시스템", "사각지대경고(BSW) 시스템/사각지대방지 시스템", "차간거리제어(DCA) 시스템", "보행자 감지 전방비상제동 시스템" 및 "전방충돌예측경고 시스템"을 참조하십시오.

10. 타이어 압력(장착된 경우)

타이어 압력 모드는 주행 중 네 타이어 모두의 공기압을 표시합니다.

"Low Tire Pressure(타이어 저압)" 경고 또는 "Flat Tire - Visit dealer(타이어 펑크 - 공식 서비스센터 방문)" 경고(장착된 경우)가 나타날 때 ◀ 또는 ▶ 스위치를 누르면 디스플레이가 타이어 공기압 모드로 전환됩니다.

타이어 공기압 단위는 하부 디스플레이에 표시된 [Settings(설정)] 메뉴의 [TPMS setting(TPMS 설정)]에서 변경할 수 있습니다(인피니티 InTouch 사용자 설명서 참조).

참고:

점화스위치를 "ON" 위치에 놓은 후 어느 정도 시간이 지나야 주행 중 타이어 공기압이 표시됩니다. 전파 환경에 따라 타이어 공기압이 정확하게 표시되지 않을 수 있습니다.

11. 섀시 컨트롤

액티브 레인 컨트롤(장착된 경우) 또는 액티브 트레이스 컨트롤 시스템이 작동될 때 해당 작동 상태가 표시됩니다. 자세한 내용은 "액티브 레인 컨트롤" 및 "액티브 트레이스 컨트롤"을 참조하십시오.

12. 오일 컨트롤 시스템(VR30DDTT 엔진 모델)

엔진 오일 정보는 오일 교환까지 남은 거리를 알려줍니다.

오일 교환까지 남은 거리:

오일 교환까지 남은 거리는 1,500km(940마일) 이하 도래 시 표시됩니다.

오일 교환 표시:

설정된 주행 거리에 가까워지면 엔진 오일 교환 표시가 디스플레이에 나타납니다. 오일을 교환한 후 ◀ 또는 ▶ 스위치를 1초 이상 눌러 오일 컨트롤 시스템을 재설정합니다.

오일 교환 주기는 수동으로 조정할 수 없습니다. 오일 교환 주기까지 남은 거리는 주행 조건에 따라 계산되며 오일 컨트롤 시스템에 의해 자동으로 설정됩니다.

주의:

오일 교환 표시가 나타나면 가능한 한 빨리 엔진 오일을 교환합니다. 품질이 저하된 오일로 차량을 운행할 경우 엔진이 손상될 수 있습니다.

13. 교통 표지판 인식(장착된 경우)

교통 표지판 인식(TSR) 시스템은 가장 최근에 감지된 속도 제한에 관한 정보를 운전자에게 제공합니다. 자세한 내용은 "교통 표지판 인식"을 참조하십시오.

경고 확인

현재 경고가 표시됩니다. 경고가 없는 경우 "경고 없음(No Warning)"이 표시됩니다.

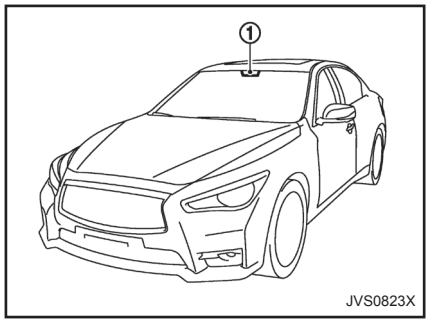

교통 표지판 인식(장착된 경우)

교통 표지판 인식(TSR) 시스템은 가장 최근에 감지된 속도 제한에 관한 정보를 운전자에게 제공합니다. 이 시스템은 차량 내의 룸 미러 앞쪽 윈드실드에 위치한 멀티 센스 전방 카메라 유닛 ①로 도로 표지판 정보를 캡처하여 감지한 표지판을 차량 정보 디스플레이에 표시합니다.

내비게이션 시스템이 장착된 차량의 경우, 내비게이션 시스템 데이터와 실시간 카메라 인식 데이터의 결합 데이터에 기초하여 속도 제한이 표시됩니다. TSR 정보는 항상 차량 정보 디스플레이 상단에 표시되며, 디스플레이 화면의 메인 중앙 영역에도 표시되게 할 수 있습니다.

경고:

TSR 시스템은 운전자에게 정보를 제공하는 보조 장치일 뿐입니다. 교통 상황에 주의를 기울이거나 안전하게 주행할 운전자의 책임을 대신하지 않으며, 부주의한 운전으로 인한 사고를 막지는 못합니다. 항상 주의를 집중하고 안전하게 운전하는 것은 운전자의 책임입니다.

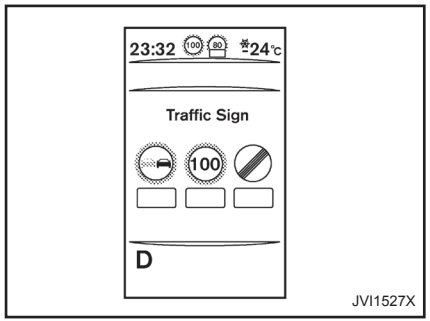

시스템 작동

교통 표지판 인식(TSR) 시스템은 다음과 같은 도로 표지판을 표시합니다.

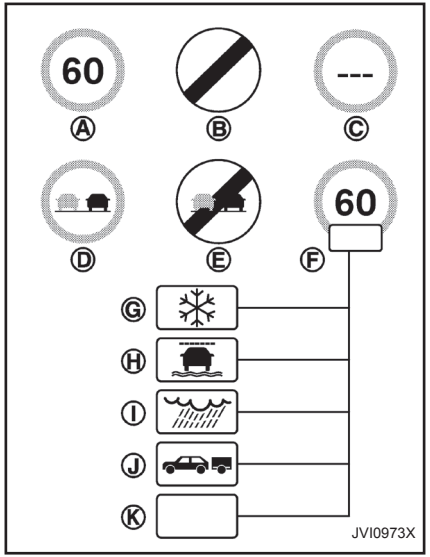

Ⓐ 가장 마지막으로 감지한 속도 제한

Ⓑ 국내 속도 제한

Ⓒ 속도 제한 정보 없음

Ⓓ 추월 금지 구간

Ⓔ 추월 금지 구간 종료

Ⓕ 다음 조건에 따른 속도 제한:

Ⓖ 눈

Ⓗ 미끄러움(우천 1)

Ⓘ 우천(우천 2)

Ⓙ 견인

Ⓚ 일반

주의:

- **교통 표지판 인식(TSR) 시스템은 주의 운전에 도움을 주기 위한 시스템입니다. 주의를 집중하고 안전하게 운전하며 도로 표지판 준수를 포함하여 현재 적용되는 모든 도로 법규를 준수하는 것은 운전자의 책임입니다.**
- **다음 상황에서는 TSR 시스템이 올바로 작동하지 않을 수 있습니다.**
  - **멀티 센스 카메라 장치 앞의 윈드실드에 빗물, 눈 또는 기타 흙먼지가 있는 경우**
  - **렌즈의 오물로 인해 전조등이 밝지 않거나 조준 상태가 올바르지 않은 경우**
  - **강한 역광이 카메라 장치에 비추는 경우 (예: 일출 또는 일몰 시 강한 직사광선이 차량 앞을 비추는 경우)**
  - **밝기가 급격하게 변하는 경우(예: 터널이나 교량 통과 시)**
  - **내비게이션 시스템이 파악하지 못하는 곳에 있는 경우**
  - **예를 들어, 도로 경로 설정의 변경으로 인해 내비게이션에서 벗어나는 경우**
  - **속도 스티커를 붙인 버스나 트럭을 추월할 경우**

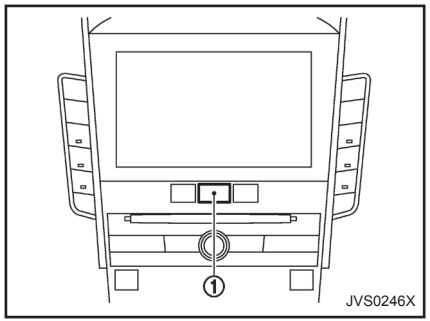

TSR 시스템 켜기/끄기

TSR 시스템을 활성화하거나 해제하려면 다음 단계에 따르십시오.

1. MENU ① 버튼을 누르고 하부 디스플레이의 [Driver Assistance(운전자 지원)]를 터치합니다.
2. [Speed Assist(속도 보조장치)]를 터치합니다.
3. [Traffic Sign Recognition(교통 표지판 인식)]을 터치하여 시스템을 켜거나 끕니다.

시스템 일시 사용 불가

고온 환경(약 40°C(104°F) 이상)에서 직사 광선을 받는 상태로 차량을 주차한 후 시동을 걸면 TSR 시스템이 자동으로 작동 중지될 수도 있습니다. 차량 정보 디스플레이에 [Not available high cabin temperature(사용 불가, 차내 고온)] 경고가 표시됩니다.

조치:

실내 온도가 낮아지면 TSR 시스템이 자동으로 작동을 재개합니다.

시스템 기능 이상

TSR 시스템은 기능 이상인 경우 자동으로 꺼지며, 차량 정보 디스플레이에 [Malfunction(기능 이상)]/[System error(시스템 오류)] 경고 메시지가 나타납니다.

조치:

TSR [Malfunction(기능 이상)]/[System error(시스템 오류)] 메시지가 나타나면 도로의 안전한 곳에 차량을 세우십시오. 엔진을 껐다가 다시 엔진 시동을 겁니다. TSR [Malfunction(기능 이상)]/[System error(시스템 오류)] 메시지가 계속 나타나는 경우 인피니티 공식 서비스센터에서 시스템을 점검받으십시오.

시스템 정비

TSR 시스템은 차선이탈경고(LDW) 시스템이 사용하는 것과 동일한 멀티 센스 전방 카메라를 사용합니다(차내 룸 미러 앞에 위치함). 카메라 정비는 "시스템 정비"를 참조하십시오.

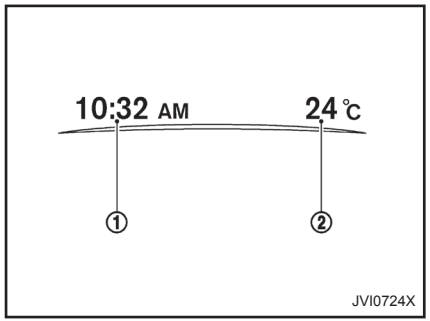

시계 및 외부 온도

시계 ① 및 외부 온도 ②는 차량 정보 디스플레이의 상부에 표시됩니다.

시계

시계는 하부 디스플레이에서 조정 가능합니다. 인피니티 InTouch 사용자 설명서를 참조하십시오.

외부 온도(°C 또는 °F)

외부 온도는 -40~60°C(-40~140°F) 범위에서 °C 또는 °F 단위로 표시됩니다.

외부 온도 센서는 라디에이터 앞쪽에 있습니다. 이 센서는 도로 또는 엔진의 온도, 풍향 및 기타 주행 조건으로 인해 영향을 받을 수 있습니다. 표시되는

내용은 실제 외부 온도 또는 여러 표지판이나 게시판에 표시되는 온도와 다를 수 있습니다.

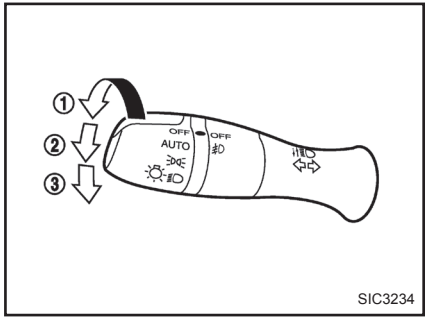

A형, 전방 안개등 장착 모델

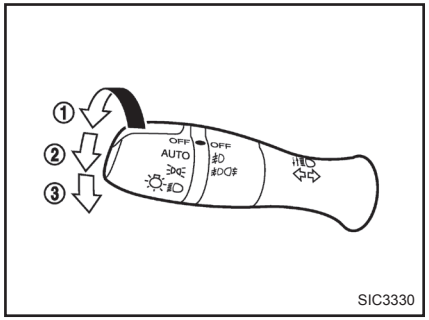

B형, 전방 및 후방 안개등 장착 모델

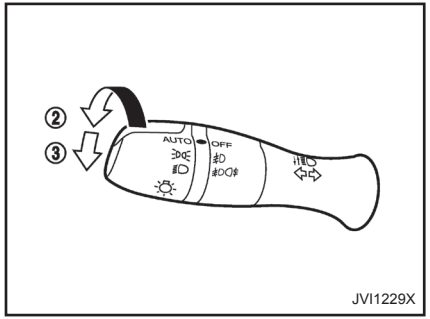

C형, 전방 및 후방 안개등 장착 모델

전조등 스위치

인피니티는 점등장치 사용에 관한 해당 지역의 규정을 준수할 것을 권장합니다.

AUTO 위치

점화스위치가 "ON"일 때 전조등 스위치가 "AUTO" 위치(A형 및 B형의 경우 ①)인 경우 전조등, 전방 차폭등, 계기판등, 후미등 및 번호판등이 주위의 밝기에 따라 자동으로 켜집니다.

어두워지거나 비가 오면(윈드실드 와이퍼가 연속으로 작동하는 경우) 전조등이 자동으로 켜집니다.

점화스위치를 "OFF" 위치에 놓으면 조명이 자동으로 꺼집니다.

전조등 및 방향지시등 스위치

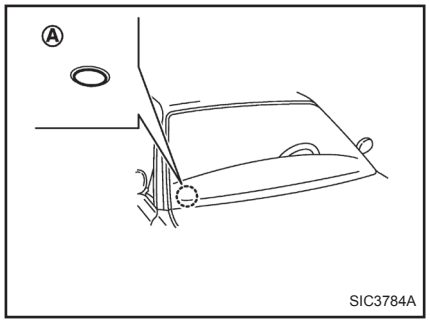

주의:

센서 Ⓐ 상단에 어떠한 물체도 놓아서는 안 됩니다. 이 센서가 밝기 정도를 감지하여 자동 조명 기능을 제어합니다. 센서가 덮여 있으면 어둡다고 판단하여 전조등이 켜집니다.

자동 전조등 꺼짐 지연 기능(장착된 경우):

점화스위치를 "OFF" 위치에 놓고 아무 도어나 연 후 모든 도어를 닫으면 전조등이 최대 180초 동안 켜집니다.

자동 전조등 꺼짐 지연 시간은 0초(OFF)에서 180초 사이로 조절할 수 있습니다. 기본 설정값은 45초입니다.

자동 전조등 꺼짐 지연 설정은 인피니티 InTouch 사용자 설명서를 참조하십시오.

위치

위치② 에 두면 전방 차폭등, 전방 측면 표시등(장착된 경우), 후방 측면 표시등(장착된 경우), 계기판등, 후미등 및 번호판등이 켜집니다.

위치

위치 ③에서는 전조등과 다른 조명이 켜집니다.

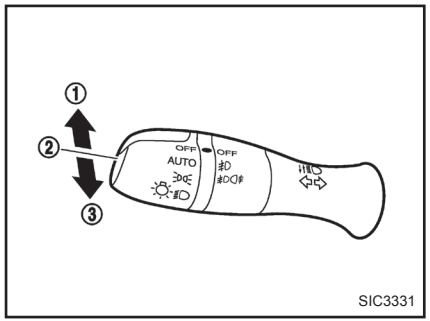

전방 및 후방 안개등 장착 모델

전조등 빔

상향등을 켜려면 레버를 앞쪽으로 밉니다①.

상향등을 끄려면 레버를 중립 위치로 되돌립니다 ②.

전조등을 깜박거리게 하려면 레버를 맨 뒤쪽으로 당깁니다③. 전조등을 켜지 않고도 깜박거릴 수 있습니다.

하이빔 어시스트(장착된 경우)

다음 속도 이상으로 주행할 때 하이빔 어시스트 시스템이 작동합니다.

- 약 30km/h(19MPH)

상향등이 켜져 있는 상태에서 마주 오거나 앞서가는 차량이 있을 경우 상향등은 자동으로 하향등으로 전환됩니다.

하이빔 어시스트 주의사항:

⚠ 경고:

- **하이빔 어시스트 시스템은 편리한 장치이나 안전한 차량 운행을 대신하지는 않습니다. 운전자는 항상 주의를 기울이고 안전하게 운전하며 필요할 때 직접 상향등과 하향등을 전환해야 합니다.**
- **상향등 또는 하향등은 다음과 같은 조건에서는 자동으로 전환되지 않을 수가 있습니다. 상향등 및 하향등을 수동으로 전환하십시오.**
  - **악천후 시(비, 안개, 눈, 바람 등)**
  - **차량 주변에 전조등이나 후미등과 비슷한 광원이 존재할 때**
  - **마주 오거나 앞서 가는 차량의 전조등이 꺼져 있거나, 전조등 색깔이 이물질로 인해 영향을 받거나, 전조등 빔 정렬이 잘못 되어 있을 경우**
  - **밝기가 급격하게 지속적으로 변할 경우**
  - **굴곡이 심한 언덕 위를 주행하거나, 단차가 심한 도로를 주행할 경우**
  - **커브가 많은 도로를 주행할 경우**
  - **도로 표지판이나 반사경 같은 물체로 인해 강한 빛이 차량 전면으로 반사될 경우**
  - **컨테이너 등 앞서 가는 차량에 의해 견인되는 물체로 인해 강한 빛이 반사될 경우**
  - **차량의 전조등이 손상되거나 더러울 때**
  - **타이어 펑크, 견인 등으로 인해 차량이 비스듬히 기울어진 상태일 때**
- **하향등과 상향등 간 전환 타이밍은 다음과 같은 조건에서 달라질 수 있습니다.**
  - **마주 오거나 앞서 가는 차량의 전조등 밝기**
  - **마주 오거나 앞서 가는 차량의 움직임과 방향**
  - **마주 오거나 앞서 가는 차량의 전조등 하나만 켜져 있을 경우**
  - **마주 오거나 앞서 가는 차량이 이륜차량일 경우**
  - **도로 조건(경사, 커브, 노면 상태 등)**
  - **탑승자의 수 및 짐의 양**

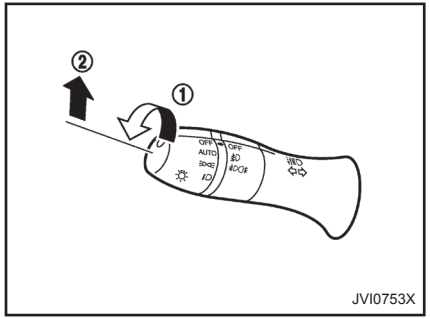

하이빔 어시스트 작동:

하이빔 어시스트 시스템을 작동하려면 전조등 스위치를 "AUTO" 위치 ①에 두고 레버를 앞쪽 ②(상향등 위치)로 밉니다. 하이빔 어시스트 표시등이 계기판에 표시되며 전조등이 켜집니다.

상기 조건에서 하이빔 어시스트 표시등이 켜지지 않으면 시스템이 올바르게 작동하지 않는다는 의미일 수 있습니다. 인피니티 공식 서비스센터에서 시스템을 점검받으십시오

차량 속도가 다음 속도 미만일 경우 전조등은 하향등 상태를 유지합니다.

- 약 20km/h(12MPH)

전조등 및 방향지시등 스위치

하이빔 어시스트 시스템을 끄려면 전조등 스위치를 ≣D 위치로 돌리거나 레버를 중립 위치에 설정하여 하향등을 선택합니다.

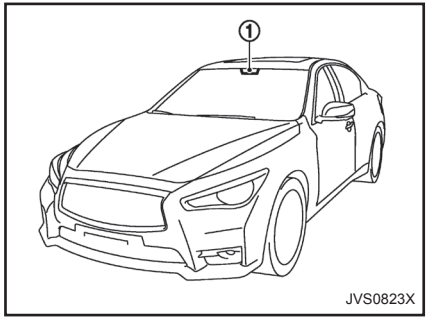

주변 이미지 센서 유지관리:

하이빔 어시스트 시스템의 주변 이미지 센서 ①은 룸 미러 앞쪽에 있습니다. 하이빔 어시스트 시스템이 올바르게 작동하고 시스템 기능 이상을 방지하려면 다음 사항을 준수해야 합니다.

- 앞유리를 항상 깨끗하게 유지합니다.
- 센서 부근에 스티커(투명 재료 포함)를 부착하거나 액세서리를 설치하지 마십시오.
- 센서 주변을 치거나 손상을 가하지 마십시오. 센서의 렌즈를 만지지 마십시오.

사고로 인해 주변 이미지 센서가 손상된 경우 인피니티 공식 서비스센터에 연락하십시오.

주간 주행등 시스템

엔진 시동을 걸면 주간 주행등이 켜집니다.

스위치를 ≣D 위치로 돌리면 주간 주행등이 꺼집니다.

자동 정렬 컨트롤

전조등에는 자동 레벨링 시스템이 장착되어 있습니다. 전조등 축은 자동 제어됩니다.

배터리 세이버 시스템

운전석 도어를 열 때 다음과 같은 부적절한 작동이 확인되면 조명 경고 차임이 울립니다.

- 전조등 스위치가 ≣D 또는 ≣D 위치이고 점화스위치가 "ACC", "OFF" 또는 "LOCK" 위치인 경우

차량을 떠날 때는 전조등 스위치를 "OFF"(장착된 경우) 또는 "AUTO" 위치로, 안개등 스위치는 "OFF"로 돌려야 합니다.

A형: 점화스위치가 "ON" 위치일 때 전조등 스위치가 ≣D 또는 ≣D 위치인 경우 점화스위치를 "OFF" 위치에 놓은 후 일정 시간이 지나면 전조등이 자동으로 꺼집니다.

B형: 엔진 작동 중 전조등 스위치가 ≡DΔ≡ 또는 ≡◯ 위치인 경우 점화스위치를 "OFF" 또는 "LOCK" 위치에 놓은 후 운전석 도어를 열면 전조등이 자동으로 꺼집니다.

전조등이 자동으로 꺼진 후에도 전조등 스위치가 ≡DΔ≡ 또는 ≡◯ 위치에 그대로 유지될 때 다음의 경우 전조등이 켜집니다.

- A형: 점화스위치를 "ON" 또는 "ACC" 위치에 놓은 경우
- B형: 엔진 시동을 거는 경우

주의:

엔진 시동이 꺼진 상태에서 장시간 조명을 켜놓으면 배터리가 방전됩니다.

적응형 전방 조명 시스템(AFS)(장착된 경우)

적응형 전방 조명 시스템(AFS)은 자동으로 전조등(하향등)을 회전 방향으로 조정하여 운전자의 시야를 개선해 줍니다. 전조등 스위치가 켜져 있을 때 운전자가 스티어링 휠을 돌려 방향을 전환하면 AFS 시스템이 작동합니다.

AFS가 작동하는 경우는 다음과 같습니다.

- 전조등 스위치가 "ON" 위치일 경우
- 변속레버가 "P"(주차) 또는 "R"(후진) 이외의 위치에 있는 경우
- 차량을 5km/h(3MPH) 이상으로 주행해서 운전석 측 전조등이 켜진 경우. 차량 속도 5km/h(3MPH) 이하에서 스티어링 휠을 돌리면 동반석 측 하향 전조등만 회전하고 운전석 측은 회전하지 않습니다.

AFS에는 자동 전조등 레벨링 시스템이 내장되어 있습니다. 전조등 축이 자동으로 차량의 탑승 인원, 적재량 및 도로 상태에 따라 적절히 조정됩니다.

점화스위치를 "ON" 위치에 놓은 후 차량 정보 디스플레이에 AFS 경고가 나타나면 AFS가 올바르게 작동하지 않는다는 의미일 수 있습니다. 인피니티 공식 서비스센터에서 시스템을 점검받으십시오

엔진 시동이 걸리면 시스템 상태 점검을 위해 전조등이 진동합니다. 이는 기능 이상이 아닙니다.

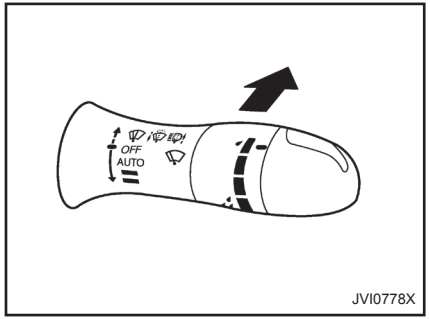

JVI0778X

전조등 세척장치(장착된 경우)

전조등 세척장치는 전조등이 켜져 있고 점화스위치가 "ON" 위치일 때 작동합니다.

전조등 세척장치를 작동하려면 윈드실드 와이퍼 및 워셔 스위치를 앞으로 밉니다.

주의:

- **윈도우 워셔액 탱크가 비어 있을 때 워셔를 작동시키면 안 됩니다.**
- **워셔를 30초 이상 계속 작동시켜서는 안 됩니다.**

전조등 및 방향지시등 스위치

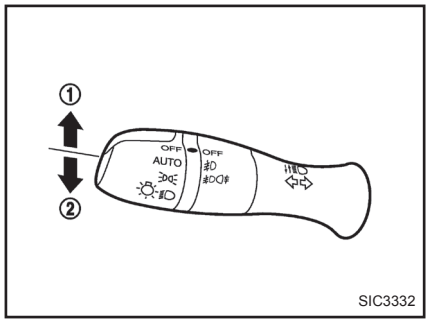

방향지시등 스위치

주의:

방향지시등 스위치는 스티어링 휠의 회전각이 사전설정 값을 초과해야만 자동으로 취소됩니다. 회전 또는 차선 변경 후 방향지시등 스위치가 본래 위치로 돌아가는지 확인하십시오.

방향지시

방향지시등을 켜려면 레버가 걸릴 때까지 레버를 위①/아래②로 움직입니다. 회전이 완료되면 방향지시등은 자동으로 꺼집니다.

차선 변경

차선 변경 신호를 켜려면 표시등은 깜박거리지만 레버가 걸리지 않을 때까지 레버를 위①/아래②로 움직입니다.

깜박임을 멈추려면 레버를 반대 방향으로 움직입니다.

레버를 위①/아래②로 움직인 후 바로 되돌려 놓으면 표시등이 3회 깜박입니다.

안개등 스위치

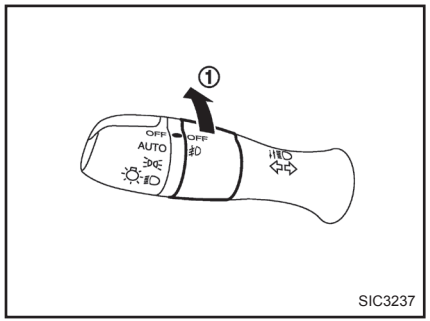

전방 안개등 장착 모델

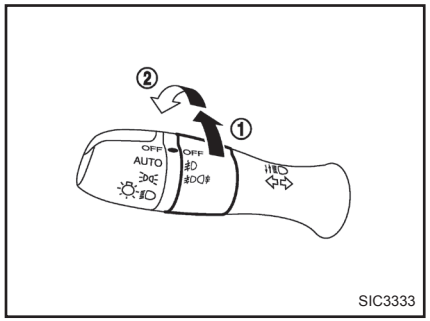

전방 및 후방 안개등 장착 모델

안개등 스위치

전방 안개등

전방 안개등을 켜려면 전조등 스위치를 ≡DC≡ 또는 ≣D 위치에 둔 채 안개등 스위치를 ≠D 위치 ①로 돌립니다.

안개등을 끄려면 안개등 스위치를 "OFF" 위치로 돌립니다.

전조등 스위치가 "AUTO" 위치인 경우 점화스위치가 "ON" 위치이거나 엔진이 작동 중일 때 안개등 스위치를 ≠D 위치로 돌리면 전조등, 안개등 및 다른 조명등이 켜집니다(장착된 경우).

후방 안개등(장착된 경우)

후방 안개등은 가시거리가 매우 짧을 경우에만 사용해야 합니다[일반적으로 100m(328ft) 미만].

후방 안개등을 켜려면 전조등 스위치가 ≣D 위치에 있을 때 안개등 스위치를 ≠DC≠ 위치 ②로 돌립니다. 그러면 스위치가 자동으로 ≠D 위치로 돌아오면서 후방 안개등이 전방 안개등과 함께 켜집니다. 계기판의 C≠ 표시등이 켜지는지 확인하십시오.

후방 안개등을 끄려면 안개등 스위치를 ≠DC≠ 위치로 다시 돌립니다. 계기판의 C≠ 표시등이 꺼지는지 확인하십시오.

전방 및 후방 안개등을 모두 끄려면 안개등 스위치를 "OFF" 위치로 돌립니다.

전조등 스위치가 "AUTO" 위치인 경우 점화스위치가 "ON" 위치이거나 엔진이 작동 중일 때 안개등 스위치를 ≠DC≠ 위치로 돌리면 전조등, 후방 안개등 및 다른 조명등이 켜집니다(장착된 경우).

와이퍼 및 워셔 스위치

⚠ 경고:

한랭 시에는 워셔액이 윈드실드(앞유리)에 동결되어 시계를 방해하여 예상치 못한 사고로 이어질 우려가 있습니다. 워셔액을 분사하기 전에 디포거를 사용하여 앞유리를 따뜻하게 해주십시오.

주의:

- **워셔를 30초 이상 계속 작동시켜서는 안 됩니다.**
- **윈도우 워셔액 탱크가 비어 있을 때 워셔를 작동시키면 안 됩니다.**
- **와이퍼 작동이 눈 또는 얼음으로 인해 차단된 경우 와이퍼가 모터 보호를 위해 작동 정지될 수도 있습니다. 이러한 경우 와이퍼 스위치를 "OFF"로 돌리고 와이퍼 암 위나 주위에 쌓인 눈 또는 얼음을 제거합니다. 약 1분 이내에 스위치를 다시 켜 와이퍼를 작동시킵니다.**

와이퍼 및 워셔 스위치

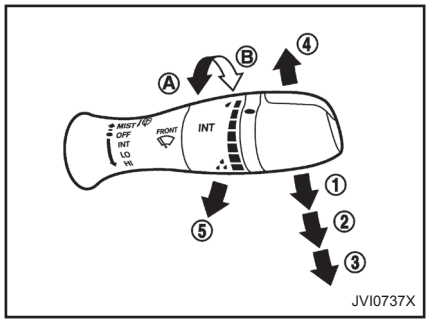

A형

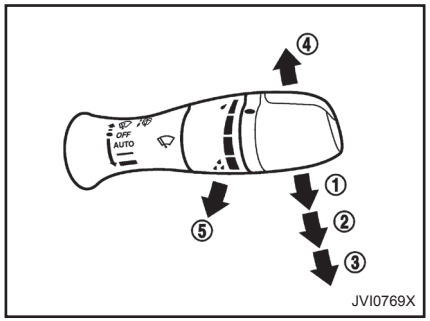

B형

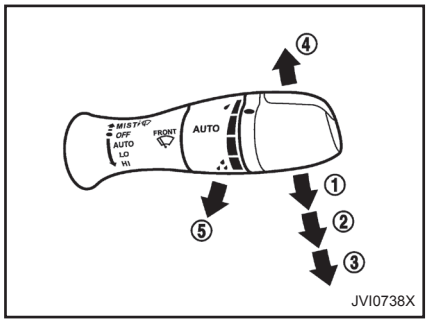

C형

윈드실드 와이퍼 및 워셔 스위치

점화스위치가 "ON" 위치일 때 윈드실드 와이퍼 및 워셔가 작동합니다.

와이퍼 작동

레버 위치를 "INT" ①(A형)로 하면 와이퍼가 간헐적으로 작동합니다.

- 간헐적인 작동은 조절 컨트롤 노브를 (길게) Ⓐ 또는 (짧게) Ⓑ 돌려서 조절할 수 있습니다.
- 간헐 작동 속도는 차량 속도에 따라 다릅니다. 이 기능을 켜거나 끄려면 인피니티 InTouch 사용자 설명서를 참조하십시오.

레버 위치를 "AUTO" ① (B형/C형)로 설정하면 레인 센싱 자동 와이퍼 시스템이 작동합니다("레인 센싱 자동 와이퍼 시스템" 참조).

레버 위치가 "LO" 또는 "▬" ②이면 와이퍼가 저속으로 작동합니다.

레버 위치가 "HI" 또는 "▬" ③이면 와이퍼가 고속으로 작동합니다.

와이퍼 작동을 중지하려면 레버를 "OFF" 위치까지 위로 올립니다.

레버 위치가 "MIST" 또는 " " ④이면 와이퍼가 한 번 작동합니다. 레버는 자동으로 원래 위치로 되돌아갑니다.

와이퍼 암 세우기:

와이퍼를 교체할 때는 와이퍼 암이 세워진 상태여야 합니다.

윈드실드 와이퍼 블레이드를 교체하려면 아래 절차를 준수합니다.

1. 점화스위치가 "ON" 위치일 때 또는 점화스위치를 "ON" 위치에서 "OFF" 위치로 놓은 후 60초 안에 윈드실드 와이퍼 및 워셔 레버를 "OFF" 위치에 설정합니다.

2. 0.5초 안에 윈드실드 와이퍼 및 워셔 레버 ④를 두 번 위로 빠르게 올립니다. 그러면 와이퍼가 정비 위치로 자동 설정됩니다.

주의:

와이퍼 암을 세운 상태에서 윈드실드 와이퍼를 작동시켜서는 안 됩니다. 와이퍼 암이 손상될 수 있습니다.

워셔 작동

워셔를 작동시키려면 윈드실드에 원하는 양의 워셔액이 뿌려질 때까지 차량 뒤쪽 ⑤로 레버를 당깁니다. 와이퍼가 자동으로 여러 번 작동합니다.

와이퍼 드립 와이프 시스템:

워셔와 와이퍼가 작동한 지 약 3초 후에 와이퍼가 한 번 작동합니다. 이 작동으로 윈드실드에서 흘러내리는 워셔액을 닦아 냅니다.

전조등 세척장치(장착된 경우)

전조등 세척장치를 작동시키려면 레버를 차량의 앞쪽으로 밉니다. "전조등 세척장치"를 참조하십시오.

주의:

윈도우 워셔액 탱크가 비어 있을 때 전조등 세척장치를 작동시키면 안 됩니다.

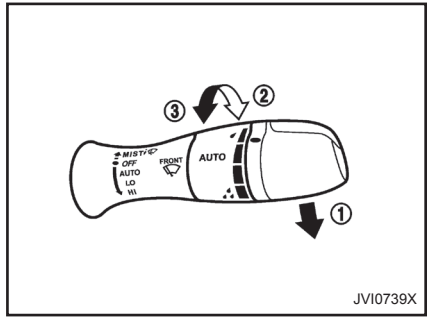

A형

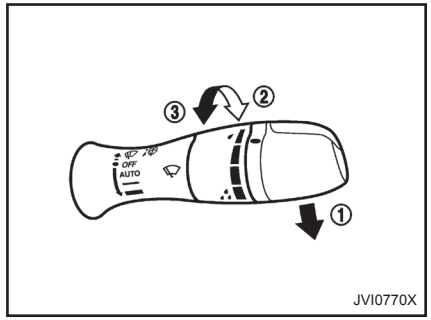

B형

레인 센싱 자동 와이퍼 시스템(장착된 경우)

레인 센싱 자동 와이퍼 시스템은 앞유리 윗부분에 위치한 레인 센서를 사용하여 강우량과 차량 속도에 따라 자동으로 와이퍼를 켜고 와이퍼 속도를 조절합니다.

레인 센싱 자동 와이퍼 시스템을 설정하려면 레버를 "AUTO" 위치 ①로 누릅니다. 점화스위치가 "ON" 위치일 때 와이퍼가 1회 작동합니다.

노브를 ②(높음) 또는 ③(낮음) 방향으로 돌리면 레인 센서의 감도를 조정할 수 있습니다.

- 높음 — 고감도 작동
- 낮음 — 저감도 작동

레인 센싱 자동 와이퍼 시스템을 끄려면, 레버를 "OFF" 위치까지 위로 밀거나 "▬" "LO" 또는 "▬" "HI" 위치까지 당겨 내립니다.

주의:

- **와이퍼 스위치가 "AUTO" 위치이고 점화스위치가 "ON" 위치일 때 레인 센서 또는 그 주변을 만지지 마십시오. 와이퍼가 갑자기 작동하여 부상을 입거나 와이퍼가 손상될 수 있습니다.**

와이퍼 및 워셔 스위치

- **레인 센싱 자동 와이퍼는 비가 내릴 때 사용하기 위한 것입니다. 스위치를 "AUTO" 위치에 두고 있을 경우 먼지, 지문, 유막 또는 벌레가 센서 또는 주변에 달라붙으면 와이퍼가 갑자기 작동할 수 있습니다. 센서가 배기가스 또는 습기에 의해 영향을 받을 경우에도 와이퍼가 작동할 수 있습니다.**
- **윈드실드가 발수 코팅이 되어 있으면 강우량이 적더라도 레인 센싱 자동 와이퍼의 속도가 높아질 수 있습니다.**
- **자동 세차기를 사용할 때는 레인 센싱 자동 와이퍼 시스템을 꺼야 합니다.**
- **비가 오더라도 빗방울이 레인 센서에 닿지 않으면 레인 센싱 자동 와이퍼가 작동하지 않을 수 있습니다.**
- **레인 센싱 자동 와이퍼 시스템이 올바르게 작동할 수 있도록 순정품 와이퍼 블레이드의 사용을 권장합니다(와이퍼 블레이드 교체는 "와이퍼 블레이드" 참조).**

디포거 스위치

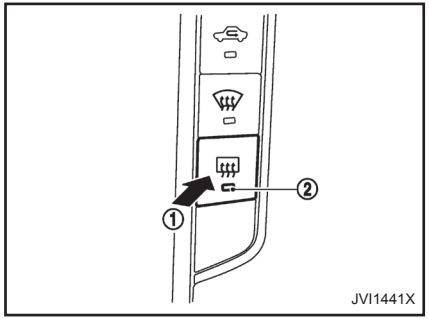

뒷유리 및 사이드 미러 디포거 스위치는 점화스위치가 "ON" 위치일 때 작동합니다.

디포거는 뒷유리와 사이드 미러 표면의 수분,김 또는 서리를 제거하여 후방 및 측면 시야를 개선시킵니다.

디포거 스위치 ①을 누르면 표시등 ②가 켜지고 디포거가 약 15분간 작동합니다. 사전 설정한 시간이 지나면 디포거는 자동으로 꺼집니다. 디포거를 수동으로 끄려면 디포거 스위치를 다시 누릅니다. 표시등이 꺼집니다.

주의:

- **디포거를 계속 작동시키려면 엔진 시동이 걸려 있어야 합니다. 그렇지 않을 경우 배터리 방전의 위험이 있습니다.**
- **차창 안쪽을 닦을 때는 유리 표면의 전도체를 긁거나 손상시키지 않도록 주의하십시오.**

윈드실드 디아이서 스위치(장착된 경우)

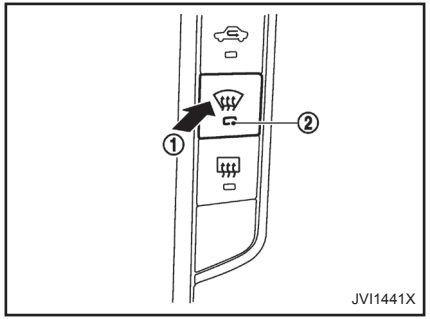

윈드실드 디아이서 스위치(디포거 스위치)는 점화 스위치가 "ON" 위치에 있을 때 작동합니다.

와이퍼가 윈드실드에 붙어서 얼어 있으면 디아이서를 이용하여 윈드실드를 제빙합니다.

스위치 ①을 누르면 표시등 ②가 켜지고 디아이서가 약 15분간 작동합니다. 동시에 후방 윈도우 디포거가 작동합니다. 사전 설정한 시간이 지나면 디아이서는 자동으로 꺼집니다. 디아이서를 수동으로 끄려면 디아이서 스위치를 다시 누릅니다. 그러면 표시등이 꺼집니다.

주의:

- **디아이서를 계속 작동시키려면 엔진 시동을 걸어야 합니다. 그렇지 않을 경우 배터리 방전의 위험이 있습니다.**
- **차창 안쪽을 닦을 때는 유리 표면의 전도체를 긁거나 손상시키지 않도록 주의하십시오.**

열선 스티어링 휠(장착된 경우)

경고:

자신이나 승객이 열선 스티어링 휠의 온도 상승을 확인할 수 없거나 스티어링 휠에 닿는 신체 부위의 고통을 느낄 수 없는 상황일 경우에는 열선 스팅어링 휠을 사용하지 마시고 승객이 열선 스팅어링 휠을 사용하게 하지 마십시오. 그런 경우 열선 스팅어링 휠을 사용하면 심각한 부상을 입을 수 있습니다.

주의:

- **엔진이 작동하지 않을 때 열선 스티어링 휠을 작동시키면 배터리가 소모될 수 있습니다.**
- **열선 스티어링 휠을 장시간 사용하면 화상을 입거나 과열이 발생할 수 있습니다.**
- **스티어링 휠에 흘린 액체는 마른 천으로 즉시 닦아내야 합니다.**
- **스티어링 휠을 청소할 때 휘발유, 시너 등의 물질을 사용하지 마십시오.**
- **기능 이상이 발견되거나 열선 스티어링 휠이 올바르게 작동하지 않는 경우 스위치를 끄고 인피니티 공식 서비스센터에서 시스템을 점검 받으십시오.**

열선 스티어링 휠을 수동으로 켜거나 끄려면 CLIMATE 버튼을 누르고 하부 디스플레이의 [Steering Heater(열선 스티어링)] 또는 [Steering

열선 스티어링 휠(장착된 경우)

Wheel Heater(열선 스티어링 휠)]를 터치합니다. 열선 스티어링 휠은 켜진 후 30분 후에 자동으로 꺼집니다. 열선 스티어링 휠을 켜면 [Steering Heater(열선 스티어링)] 또는 [Steering Wheel Heater(열선 스티어링 휠)] 위의 표시등이 켜집니다.

스티어링 휠의 표면 온도가 시스템이 작동하도록 설계된 온도를 초과하는 경우 시스템이 열선 스티어링 휠을 작동시키지 않습니다. 이 현상은 기능 이상이 아닙니다.

자동 열선 스티어링 모드는 온도 조절 설정 화면에서 켜고 끌 수 있습니다. 자세한 내용은 인피니티 InTouch 사용자 설명서를 참조하십시오.

혼

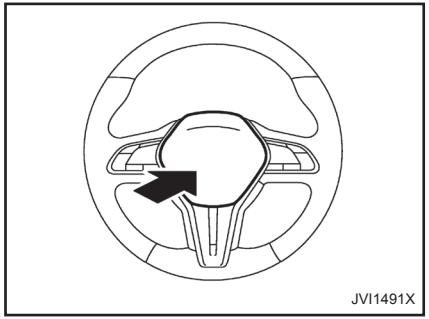

혼(경음기) 스위치는 배터리가 방전되었을 때를 제외하고는 점화스위치와는 무관하게 작동합니다.

혼 스위치를 누르고 있으면 혼이 울립니다. 혼 스위치에서 손을 떼면 혼 소리가 멈춥니다.

윈도우

파워 윈도우

⚠ 경고:

- **파워 윈도우를 작동시키기 전에 모든 승객의 손이 차량 내부에 있는지 확인하십시오.**
- **윈도우에 끼거나 도어가 의도치 않게 잠기는 경우와 같이 예기치 않은 차량 및/또는 시스템의 작동으로 인한 부상 또는 사망 사고 발생의 위험을 방지하기 위해 차량에 어린이, 타인의 도움이 필요한 사람 또는 애완동물을 방치해 두지 마십시오. 또한 더운 날씨에는 밀폐된 차량 내부의 온도가 급격히 상승하여 사람 및 애완동물에게 심각하거나 치명적인 해를 끼칠 수도 있습니다.**

파워 윈도우는 점화스위치가 "ON" 위치일 때 작동합니다.

차창을 열려면 파워 윈도우 스위치를 아래로 내립니다.

차창을 닫으려면 파워 윈도우 스위치를 위로 당깁니다.

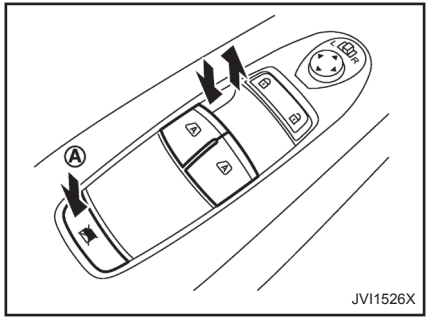

운전석 윈도우 스위치

운전석 스위치, 즉 메인 스위치로 모든 차창을 제어할 수 있습니다.

동반석 차창 잠금:

잠금 버튼 Ⓐ를 누르면 동반석 차창이 작동하지 않습니다.

동반석 차창 잠금 상태를 취소하려면 잠금 버튼 Ⓐ를 다시 누릅니다.

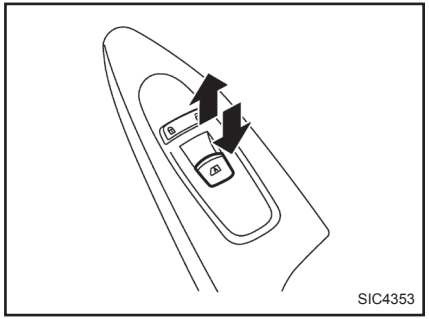

동반석 윈도우 스위치

동반석의 스위치로 해당 윈도우를 제어할 수 있습니다.

운전석 스위치에서 동반석 차창 잠금 버튼을 누르면 동반석 스위치가 작동하지 않습니다.

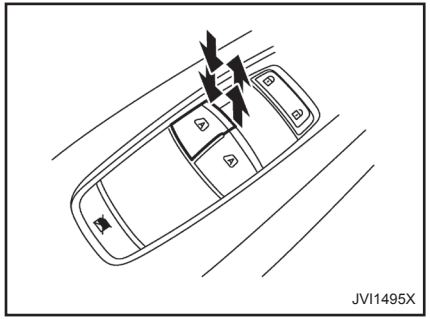

자동 기능

표면에 Ⓐ 표시가 있는 스위치는 자동 기능을 사용할 수 있습니다.

자동 기능은 스위치를 위/아래로 누르고 있지 않아도 차창을 완전히 열거나 닫을 수 있게 해줍니다.

차창을 완전히 열려면 파워 윈도우 스위치를 두 번째 멈춤 위치까지 내린 후 스위치에서 손을 떼십시오. 차창을 완전히 닫으려면 파워 윈도우 스위치를 두 번째 멈춤 위치까지 당긴 후 스위치에서 손을 떼십시오. 차창이 움직이는 동안에는 스위치를 누르지 않아도 됩니다.

자동 기능에서 차창 열림/닫힘 작동을 정지시키려면 스위치를 반대로 아래로 내리거나 위로 당깁니다.

윈도우 타이머

윈도우 타이머를 사용하면 점화스위치를 "OFF" 위치에 놓은 후에도 윈도우 스위치를 약 45초간 작동시킬 수 있습니다. 운전석이나 동반석 도어를 열거나 사전 설정한 시간이 지나면 윈도우 타이머가 취소됩니다.

오토 리버스 기능

경고:

닫히기 직전의 작은 간극은 감지할 수 없습니다. 차창을 닫기 전에 모든 승객의 손이 차량 내부에 있는지 확인하십시오.

오토 리버스 기능을 사용하면 차창을 닫다가 걸리는 물체가 있으면 자동으로 차창이 반대로 움직입니다. 컨트롤 유닛이 장애물을 감지하면 차창이 바로 내려갑니다.

환경이나 주행 조건에 따라, 차창에 물체가 걸린 것처럼 하중이나 충격이 가해져서 오토 리버스 기능이 작동할 수도 있습니다.

자동 조정 기능

주의:

배터리 단자에서 배터리 케이블을 분리할 때는 앞좌석 도어 어느 쪽도 닫으면 안 됩니다. 자동 윈도우 조정 기능이 작동하지 않으며 사이드 루프 패널이 손상될 수 있기 때문입니다.

파워 윈도우에는 자동 조절 기능이 장착되어 있습니다. 도어가 열릴 때 차창이 자동으로 약간 내려가 차창과 사이드 루프 패널이 서로 부딪히지 않습니다. 도어가 닫히면 차창이 자동으로 약간 올라갑니다.

자동 조정 기능이 작동하지 않을 때는 차창이 다음과 같이 제어됩니다.

- 도어가 열리면 차창이 약 2초 동안 내려갑니다.
- 도어가 열려 있는 동안에는 차창을 올릴 수 없습니다.

인텔리전트 키로 차창 작동하기(장착된 경우)

인텔리전트 키의 "UNLOCK" 또는 "LOCK" 버튼을 누르면 차창을 열거나 닫을 수 있습니다(장착된 경우). 윈도우 타이머가 작동 중이거나 차창을 초기화해야 하는 경우에는 이 기능이 작동하지 않습니다. 인텔리전트 키 버튼 사용에 대한 자세한 내용은 "리모트 키리스 엔트리 시스템 사용"을 참조하십시오.

열기:

차창을 열려면 도어를 잠금 해제한 후 약 3초 동안 인텔리전트 키의 "UNLOCK" 버튼을 누릅니다.

열리는 것을 멈추려면 "UNLOCK" 버튼을 놓습니다.

"UNLOCK" 버튼을 누를 때 차창이 열리는 도중에 멈추면 버튼에서 손을 뗀 후 차창이 완전히 열릴 때까지 다시 누릅니다.

닫기(장착된 경우):

차창을 닫으려면 도어를 잠근 후 약 3초 동안 인텔리전트 키의 "LOCK" 버튼을 누릅니다.

닫히는 것을 멈추려면 "LOCK" 버튼에서 손을 뗍니다.

"LOCK" 버튼을 누를 때 차창이 닫히는 도중 멈추면 버튼을 놓은 후 다시 눌러 차창을 완전히 닫습니다.

차창이 자동으로 닫히지 않는 경우

파워 윈도우 자동 기능(닫기에 한함)이 올바로 작동하지 않을 경우 다음 절차를 실시해 파워 윈도우 시스템을 초기화합니다.

1. 점화스위치를 눌러서 엔진에 시동을 겁니다.
2. 도어를 닫습니다.
3. 엔진 시동 후, 파워 윈도우 스위치를 작동하여 차창을 완전히 엽니다.
4. 파워 윈도우 스위치를 당겨 차창을 닫고 완전히 닫힌 후에도 스위치를 3초 이상 계속 당기고 있습니다.

5. 파워 윈도우 스위치를 놓습니다. 자동 기능으로 윈도우를 작동시켜 초기화 완료 여부를 확인합니다.
6. 다른 윈도우에 대해서도 위의 2~5단계를 수행합니다.

위 절차를 실시한 후에도 파워 윈도우 자동 기능이 제대로 작동하지 않으면 인피니티 공식 서비스센터에서 차량을 점검받으십시오.

경고:

- **사고 발생 시 열려있는 선루프를 통해 차량에서 튕겨 나갈 수 있습니다. 어른은 시트벨트를, 어린이는 시트벨트나 어린이용 보조시트를 항상 사용해야 합니다.**
- **차량 이동 중 또는 선루프가 닫힐 때 서 있거나 선루프의 열린 부분으로 신체 한 부분을 내밀지 못하도록 하십시오.**

주의:

- **열기 전에 선루프에서 물방울, 눈, 얼음 또는 모래를 제거하십시오.**
- **선루프나 그 주변에 무거운 물체를 놓아서는 안 됩니다.**

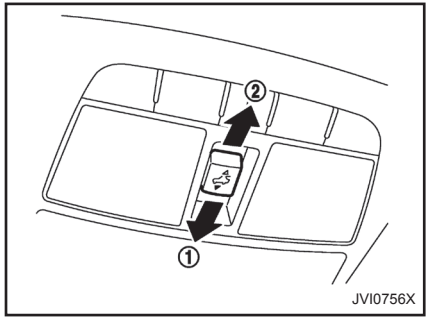

자동 선루프

점화스위치가 "ON" 위치에 있을 때만 선루프가 작동합니다.

선쉐이드

선쉐이드를 열거나 닫으려면 수동으로 미십시오.

선루프를 열면 선쉐이드가 자동으로 열립니다. 닫을 때는 직접 선쉐이드를 밀어서 닫습니다. 선루프가 열려 있는 경우 선쉐이드를 선루프가 열린 위치까지 직접 닫을 수 있습니다.

선루프(장착된 경우)

선루프

틸팅:

위로 기울이려면 먼저 선루프를 닫고 올림 위치 ① 로 스위치를 눌렀다가 놓습니다. 계속 누를 필요는 없습니다. 선루프를 아래로 기울이려면 스위치를 내림 위치 ②로 누릅니다.

슬라이딩:

선루프를 완전히 열거나 닫으려면, 열림 ② 또는 닫힘 ① 위치로 스위치를 눌렀다 놓습니다. 계속 누를 필요는 없습니다. 선루프가 자동으로 끝까지 열리거나 닫힙니다. 열리거나 닫힐 때 스위치를 한 번 더 누르면 선루프가 정지됩니다.

선루프 타이머:

선루프 타이머를 사용하면 점화스위치를 "OFF" 위치에 놓은 경우에도 선루프 스위치를 약 45초간 작동시킬 수 있습니다. 운전석이나 동반석 도어를 열거나 사전 설정한 시간이 지나면 선루프 타이머가 취소됩니다.

오토 리버스 기능

⚠ 경고:

닫히기 직전의 작은 간극은 감지할 수 없습니다. 선루프를 닫기 전에 모든 승객의 손이 차량 내부에 있는지 확인하십시오.

오토 리버스 기능을 사용하면 선루프가 닫힐 때 물체가 걸리면 자동으로 선루프가 반대 방향으로 움직입니다. 컨트롤 유닛이 장애물을 감지하면 선루프가 바로 내려갑니다.

오토 리버스 기능 작동 시 기능불량으로 인해 선루프가 자동으로 닫히지 않으면 선루프 스위치를 닫힘 ① 위치로 누르고 있습니다.

환경이나 주행 조건에 따라, 선루프에 물체가 걸린 것처럼 하중이나 충격이 가해져서 오토 리버스 기능이 작동할 수도 있습니다.

인텔리전트 키로 선루프 작동(장착된 경우)

인텔리전트 키의 "UNLOCK" 또는 "LOCK" 버튼을 누르면 선루프를 열거나 닫을 수 있습니다(장착된 경우). 선루프 타이머가 작동 중이거나 선루프를 초기화해야 하는 경우에는 이 기능이 작동하지 않습니다. 인텔리전트 키 버튼 사용에 대한 자세한 내용은 "리모트 키리스 엔트리 시스템 사용"을 참조하십시오.

열기:

선루프를 열려면 도어를 잠금 해제한 후 약 3초 동안 인텔리전트 키의 "UNLOCK" 버튼을 누릅니다.

열리는 것을 멈추려면 "UNLOCK" 버튼을 놓습니다.

닫기(장착된 경우):

선루프를 닫으려면 도어를 잠근 후 약 3초 동안 인텔리전트 키의 "LOCK" 버튼을 누릅니다.

닫히는 것을 멈추려면 "LOCK" 버튼을 놓습니다.

선루프가 작동하지 않는 경우

선루프가 올바로 작동하지 않을 경우에는 다음 절차를 실시하여 선루프 작동 시스템을 초기화합니다.

1. 선루프가 열려 있을 때 선루프 스위치를 닫힘 위치 ①로 반복해서 눌러 완전히 닫고 선루프를 위로 기울입니다.
2. CLOSE 위치 ①로 스위치를 길게 누릅니다.
3. 선루프가 위아래로 살짝 움직인 후 선루프 스위치에서 손을 놓습니다.

선루프(장착된 경우)

4. 열림 위치 ②로 스위치를 눌러 선루프를 완전히 아래로 기울입니다.
5. 선루프 스위치가 정상적으로 작동하는지 점검합니다.

위 절차를 실시한 후에도 선루프가 제대로 작동하지 않으면 인피니티 공식 서비스센터에서 차량을 점검받으십시오.

전원 콘센트

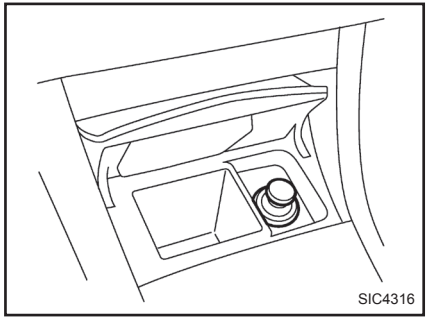

보관함 내

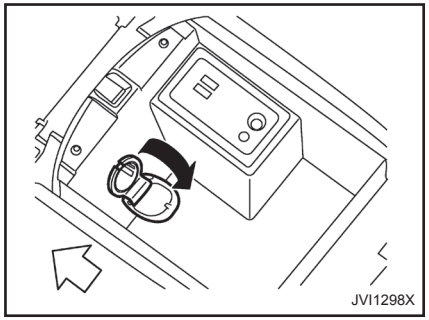

콘솔 박스 내

보관함 및 콘솔 박스에 있는 전원 콘센트는 휴대전화와 같은 전기 제품에 전원을 공급하기 위한 것입니다.

주의:

- **사용 중이나 사용 직후에는 전원 콘센트와 플러그가 뜨겁습니다.**
- **이 전원 콘센트는 시가 라이터 유닛용으로 설계된 것이 아닙니다.**
- **전력 사양이 12V, 120W(10A) 이상인 액세서리에 사용하지 마십시오. 이중 어댑터 또는 하나 이상의 전기장치를 동시에 사용하지 마십시오.**
- **엔진이 작동되고 있는 상태에서 이 전원 콘센트를 사용해야 차량 배터리가 방전되지 않습니다.**
- **에어컨, 전조등 또는 뒷유리 디포거가 켜져 있을 때는 사용하지 않습니다.**
- **플러그를 끝까지 밀어 넣으십시오. 접촉이 불량하면 플러그 과열 또는 내부 온도 퓨즈의 단락이 일어날 수 있습니다.**
- **플러그를 꽂거나 빼기 전에, 해당 전기장치가 꺼져 있는지 확인하십시오.**
- **사용하지 않을 때는 캡을 닫아서 콘센트에 물이 들어가지 않도록 하십시오.**

경고:

- **차량 운행에 최대한 주의를 기울일 수 있도록 주행 시 보관함을 사용하면 안 됩니다.**
- **주행하는 동안 보관 및 수납 공간 뚜껑을 닫아 두면 사고 또는 급정지 시 부상을 방지하는 데 도움이 됩니다.**

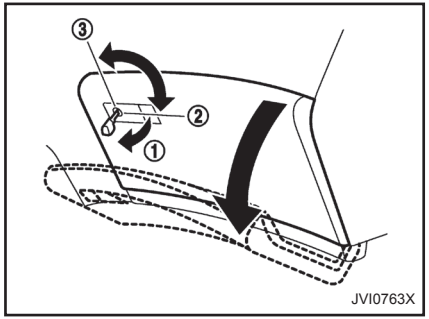

글로브 박스

글로브 박스를 열려면 손잡이 ①을 당기십시오.

닫으려면 잠길 때까지 뚜껑을 누르십시오.

글로브 박스를 잠그거나 ② 잠금 해제하려면 ③ 비상키를 사용하십시오. 비상키 사용에 대한 자세한 내용은 "키"를 참조하십시오.

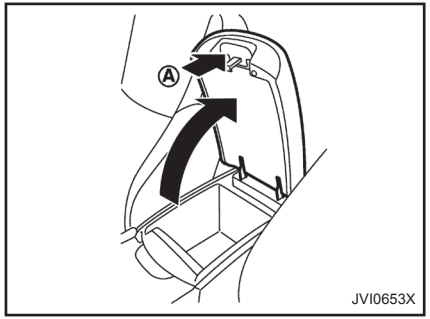

콘솔 박스

콘솔 박스를 열려면 노브를 위쪽 Ⓐ으로 민 후 뚜껑을 위로 당깁니다.

닫으려면 잠길 때까지 뚜껑을 누르십시오.

콘솔 박스등은 전조등 스위치가 ≡DC≡ 위치일 때 켜집니다.

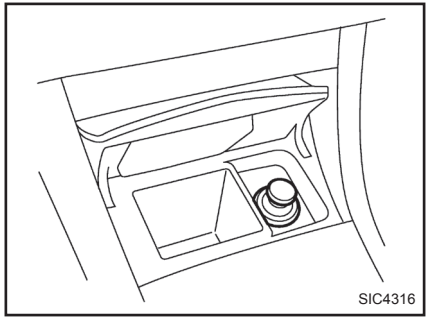

보관함

열려면 보관함 뚜껑을 밉니다.

귀중품을 보관함에 보관하지 마십시오.

보관함을 재떨이 용도로 사용해서는 안 됩니다.

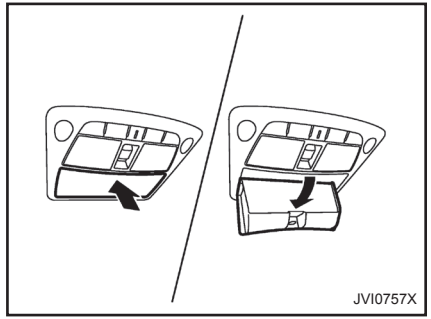

선글라스 홀더

경고:

주행 중에는 선글라스 홀더를 닫아 두십시오. 그렇지 않을 경우 전방 시야를 방해하여 사고 위험이 있습니다.

주의:

- **선글라스 이외의 다른 용도로 사용해서는 안 됩니다.**
- **직사광선이 비추는 장소에 주차할 때 선글라스 홀더에 선글라스를 보관하지 마십시오. 열로 인해 선글라스가 손상될 수 있습니다.**

선글라스 홀더를 누르면 열립니다. 닫으려면 잠길 때까지 뚜껑을 위로 미십시오.

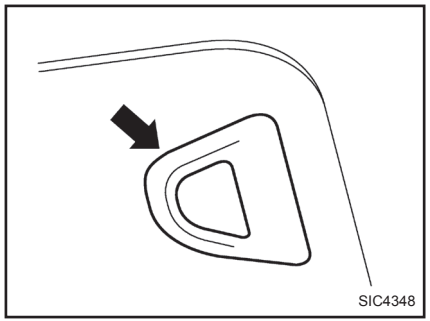

카드 홀더

카드 홀더는 운전석의 선바이저에 위치해 있습니다.

카드 홀더 안으로 보관하려는 카드를 밀어 넣습니다.

컵 홀더

주의:

특히 컵 홀더를 사용할 때는 급출발과 급제동을 삼가십시오. 음료수가 넘치게 되고, 음료수가 뜨거우면 운전자 또는 승객이 화상을 입을 수 있습니다.

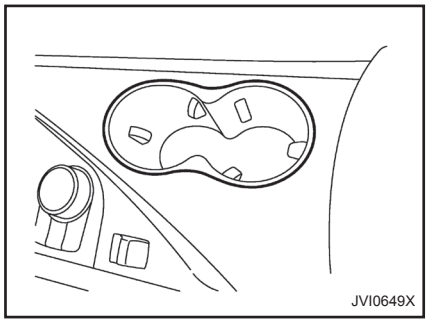

앞좌석

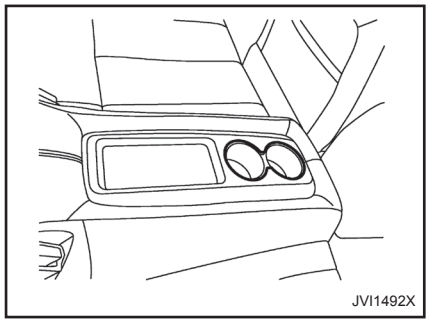

뒷좌석

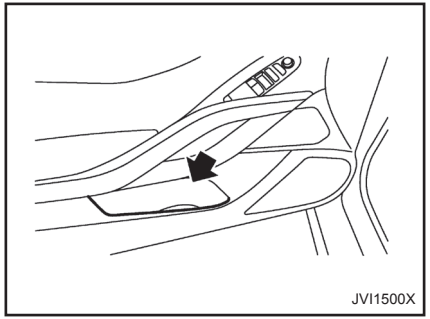
JVI1500X

보틀 홀더

주의:

- **급제동 또는 사고 시 튕겨 나가 승객에게 부상을 입힐 수 있는 물체를 이 보틀 홀더에 두면 안 됩니다.**
- **열어놓은 액체 용기는 보틀 홀더에 두지 마십시오.**

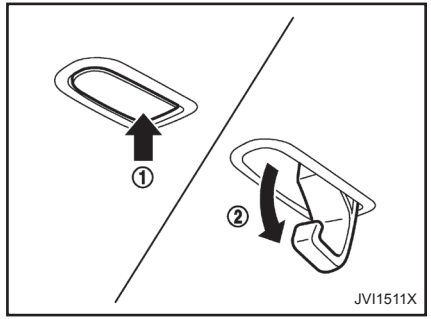

JVI1511X

코트 후크

주의:

코트 후크의 최대 총 하중은 1kg(2lb)입니다.

코트 후크를 사용하려면 후크를 밀어① 풉니다②.

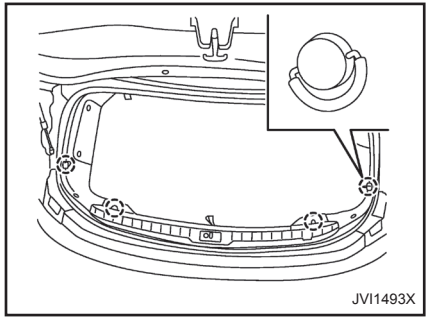
JVI1493X

트렁크 후크

경고:

- **화물은 항상 제대로 고정해야 합니다. 적당한 로프와 고리를 사용하십시오.**
- **고정되지 않은 화물은 사고 또는 급정지 시 튕겨서 위험할 수 있습니다.**

주의:

고리의 최대 총 하중은 10kg(22lb)입니다.

선바이저

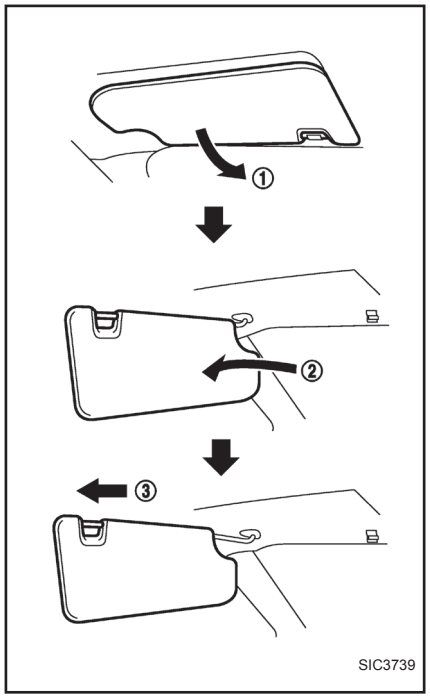

1. 정면에서 비추는 빛을 차단하려면 선바이저를 아래로 내립니다①.
2. 측면에서 비추는 빛을 차단하려면 중앙 마운트에서 선바이저를 분리한 후 옆으로 돌립니다②.
3. 필요에 따라 선바이저를 안팎으로 밉니다③(운전석에 한함).

커티시 라이트(장착된 경우)

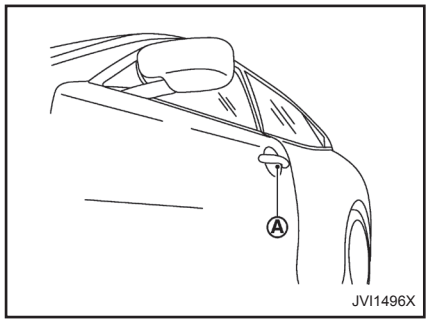

점화스위치가 "LOCK" 위치일 때 인텔리전트 키의 "UNLOCK" 버튼을 누르거나 원터치 언록 센서를 터치하여 도어를 잠금 해제하면 커티시 라이트 Ⓐ가 켜집니다.

커티시 라이트를 작동 또는 작동 중지시키려면 [Lamp ON when Door Unlocks(도어 잠금 해제 시 램프 ON)] 또는 [Light ON When Door Unlocks(도어 잠금 해제 시 라이트 ON)]를 설정합니다. 인피니티 InTouch 사용자 설명서를 참조하십시오.

주의:

- **차량에서 내릴 때에는 실내등을 끄십시오.**
- **엔진이 멈춘 상태에서 장시간 실내등을 사용하지 마십시오. 배터리가 방전될 수 있습니다.**

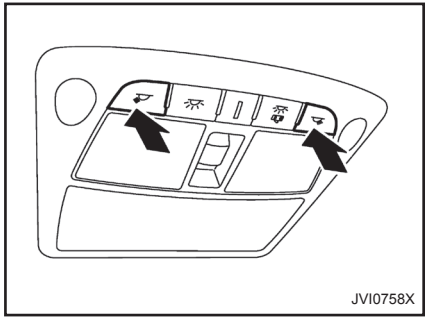

독서등

그림과 같이 버튼을 눌러 조명을 켜거나 끕니다.

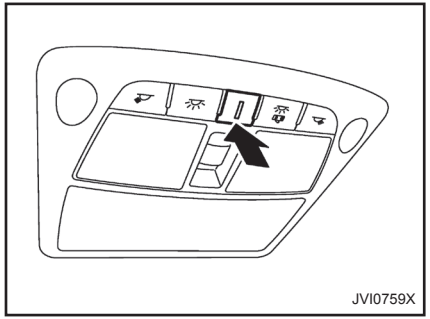

콘솔등

차폭등이나 전조등이 켜질 때마다 콘솔등이 켜집니다.

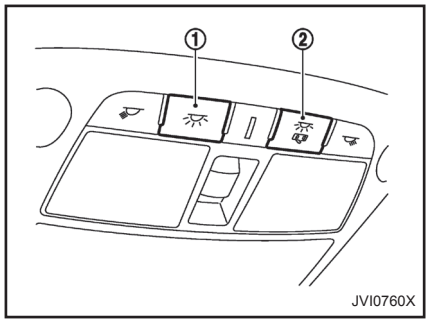

실내등 컨트롤 스위치

① ON 스위치

ON 스위치 ①을 누르면 독서등이 켜집니다. 스위치를 끄면 조건에 상관없이 해당 조명등이 모두 꺼집니다.

② DOOR OFF 스위치

DOOR OFF 스위치 ②를 누르지 않은 경우 다음 상황에서는 독서등이 켜집니다.

- 점화스위치를 "OFF" 위치에 놓은 경우
  - 약 15초 또는 30초 동안 켜진 상태로 유지됩니다.
- 점화스위치가 "LOCK" 위치일 때 인텔리전트 키의 UNLOCK 버튼 또는 원터치 언록 센서를 눌러 도어를 잠금 해제하는 경우
  - 약 15초 또는 30초 동안 켜진 상태로 유지됩니다.
- 점화스위치가 "LOCK" 위치에 있는 상태에서 도어를 열었다 닫는 경우
  - 약 15초 또는 30초 동안 켜진 상태로 유지됩니다.
- 도어가 열린 경우
  - 도어가 열려 있는 동안 조명등이 켜진 상태로 유지됩니다. 도어를 닫으면 조명등이 꺼집니다.

DOOR OFF 스위치 ②를 누르면 독서등이 위의 조건에서 켜지지 않습니다. ON 스위치 ①을 사용해야만 독서등을 켤 수 있습니다.

[Lamp ON when Door Unlocks(도어 잠금 해제 시 램프 ON)] 또는 [Light ON When Door Unlocks(도어 잠금 해제 시 라이트 ON)]가 OFF 위치(인피니티 InTouch 사용자 설명서 참조)인 경우 다음 조건에서 조명등이 켜집니다.

- 도어가 열릴 경우(점화스위치 위치와 상관없음)
  - 도어가 열려 있는 동안 조명등이 켜진 상태로 유지됩니다. 도어를 닫으면 조명등이 꺼집니다.

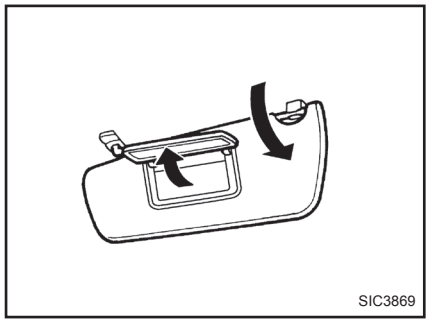

화장거울등

화장거울을 이용하려면 선바이저를 아래로 당겨 거울 커버를 뒤집습니다.

화장거울 커버를 열면 화장거울등이 켜집니다. 커버를 닫으면 화장거울등이 꺼집니다.

트렁크등

트렁크가 열리면 트렁크등이 켜지고 트렁크를 닫으면 트렁크등이 꺼집니다.

배터리 세이버 시스템

실내등이 켜진 채로 있을 때 점화스위치를 "OFF" 위치로 누르면 일정 시간이 지난 후 실내등이 자동으로 꺼집니다. 실내등을 다시 켜려면 점화스위치를 "ON" 위치로 누릅니다.

HomeLink® 범용 트랜시버를 사용하면 총 3개의 개별적인 휴대 송신기의 기능을 하나의 내장 장치에 쉽게 통합할 수 있습니다.

Homelink® 범용 트랜시버:

- 차고 도어, 문, 집과 사무실 조명, 현관문 잠금 장치 및 보안 시스템과 같은 대부분의 무선 주파수(RF) 장치를 작동시킵니다
- 차량의 배터리를 통해 구동됩니다. 따로 배터리가 필요하지 않습니다. 차량의 배터리가 방전되거나 분리된 경우에도 HomeLink®가 프로그래밍된 내용을 모두 저장합니다.

HomeLink® 범용 트랜시버가 프로그래밍되면 추후 프로그래밍 절차(예: 신차 구매)를 실시할 수 있도록 본래의 송신기를 보유해야 합니다. 차량 판매 시 프로그래밍된 HomeLink® 범용 트랜시버 버튼은 보안을 위해 삭제해야 합니다. 자세한 내용은 "HomeLink® 프로그래밍"을 참조하십시오.

경고:

- **프로그래밍 절차를 진행하는 동안 차고 도어 또는 보안 출입문이 열렸다 닫힙니다(송신기가 작동 범위 내에 있는 경우). 프로그래밍을 실시하는 차고 도어, 문 등에 사람이나 물체가 없는지 확인합니다.**
- **HomeLink® 범용 트랜시버 프로그래밍 시 차량 엔진을 꺼야 합니다. 배출 가스 안에는 무색, 무취의 일산화탄소가 함유되어 있으므로 들이마시지 마십시오. 일산화탄소는 위험합니다. 많이 들이마시면 혼수상태나 사망의 원인이 될 수 있습니다.**

HomeLink® 프로그래밍

문의사항이나 HomeLink® 버튼 프로그래밍에 어려움이 있는 경우 HomeLink 웹사이트 www.homelink.com을 참조하십시오.

참고:

그리고 프로그래밍이 더 빨리 이루어지고 무선 주파수가 정확하게 전송되도록 HomeLink®에 프로그래밍할 장치의 휴대용 송신기에 새 배터리를 장착하는 것이 좋습니다.

HomeLink® 범용 트랜시버(장착된 경우)

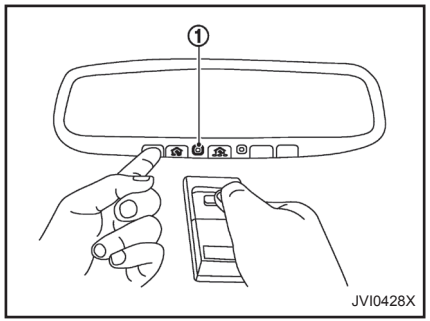

1. HomeLink® 표면에서 26~76mm(1~3in) 떨어진 곳에 휴대 송신기 단부를 위치시킵니다. 이때, HomeLink® 표시등 ①이 계속 보이게 합니다.
2. 양손을 사용하여 원하는 HomeLink® 버튼과 휴대용 송신기 버튼을 동시에 누르고 있습니다. HomeLink® 표시등 ①이 천천히 깜박이다 빠르게 깜박일 때까지 버튼을 놓지 마십시오. 표시등이 고속 점멸하는 경우 양 버튼에서 손을 떼도 됩니다(고속 점멸 상태는 프로그래밍이 성공적이라는 것을 나타냅니다).

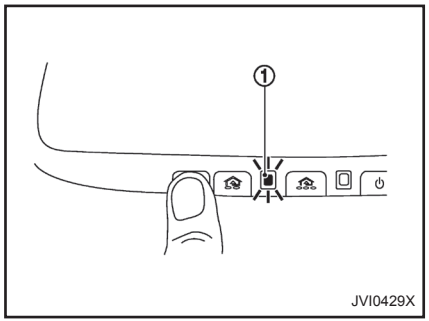

3. 프로그래밍된 HomeLink® 버튼을 누른 상태에서 표시등을 관찰합니다.
   - 표시등 ①이 켜져 있으면 프로그래밍이 완료된 것으로, HomeLink® 버튼을 놓았다 때면 장치가 작동할 것입니다.
   - 표시등 ①이 2초 동안 빠르게 깜박인 후 켜져 있으면, 계속해서 롤링 코드 장치에 단계 4~6을 진행합니다. 두 번째 사람은 다음 단계를 더 쉽게 진행할 수 있을 것입니다. 사다리나 기타 장치를 사용하십시오. 다음 단계를 수행할 때 차량을 밟고 올라서지 마십시오.
4. 차고의 차고 도어 오프너 모터에 있는 수신기에서 "학습" 또는 "스마트" 버튼을 찾습니다(버튼의 명칭과 색상은 제조사에 따라 다를 수 있으나, 보통 매달려 있는 안테나 와이어가 장치에 부착되어 있는 부위의 근처에 있음). 버튼을 찾기 어려운 경우, 차고 도어 오프너 설명서를 참조하십시오.
5. "학습" 또는 "스마트" 버튼을 눌렀다 뗍니다.

   참고:

   이 버튼을 누르고 나서 약 30초 안에 다음 단계를 시작해야 합니다.
6. 차로 돌아가서 프로그램된 HomeLink® 버튼을 2초 동안 세게 눌렀다 뗍니다. "누르고/유지하고/떼기" 과정을 최대 3회 반복하여 프로그래밍 과정을 완료합니다. 이제 HomeLink®가 롤링 코드가 내장된 장치를 작동시킬 것입니다.
7. 문의사항이나 HomeLink® 버튼 프로그래밍에 어려움이 있는 경우 HomeLink 웹사이트 www.homelink.com을 참조하십시오.

HomeLink® 범용 트랜시버 작동

HomeLink® 범용 트랜시버를 프로그래밍하고 나면 이 트랜시버를 사용하여 프로그래밍된 장치를 작동할 수 있습니다. 작동하려면 프로그래밍된 해

당 HomeLink® 범용 트랜시버 버튼을 눌렀다 떼면 됩니다. 신호가 전송되는 동안 노란색 표시등이 켜집니다.

편의를 위해, 언제든 해당 장치의 휴대용 송신기를 사용해도 됩니다.

프로그래밍 문제해결

HomeLink®가 휴대용 송신기 정보를 빨리 학습하지 못할 경우:

- 휴대용 송신기 배터리를 새 것으로 교체합니다.
- 휴대용 송신기의 배터리 부위가 HomeLink® 표면에서 먼 쪽을 향하도록 위치시킵니다.
- HomeLink®와 휴대용 송신기 버튼을 동시에 누르고 있습니다.
- HomeLink® 표면에서 26~76mm(1~3in) 떨어진 곳에 휴대 송신기를 위치시킵니다. 최대 15초 동안 송신기를 이 위치에 유지합니다. HomeLink가 15초 내에 프로그래밍되지 않는 경우 다른 위치에서 송신기를 놓아 봅니다. 이때, 표시등이 항상 보이도록 해야 합니다.

문의사항이나 HomeLink® 버튼 프로그래밍에 어려움이 있는 경우 HomeLink 웹사이트 www.homelink.com을 참조하십시오.

프로그래밍된 정보 소거

다음 절차를 수행하면 양 버튼 모두에서 프로그래밍된 정보가 삭제됩니다. 각 버튼별로 삭제할 수는 없습니다. 단, 각 버튼별로 다시 프로그래밍할 수는 있습니다("개별 HomeLink® 버튼 재프로그래밍" 참조).

전체 프로그래밍 삭제하기

1. HomeLink®의 외측 버튼 2개를 동시에 누르고 있으면 약 10초 안에 표시등이 깜박이기 시작합니다. 20초 이상 누르고 있지 **마십시오.**
2. 두 버튼에서 손을 뗍니다.

이제 HomeLink®가 프로그래밍 모드에 진입하였으므로 언제든지 "HomeLink® 프로그래밍" 1단계부터 시작하여 프로그래밍할 수 있습니다.

개별 HomeLink® 버튼 재프로그래밍

HomeLink® 범용 트랜시버 버튼을 다시 프로그래밍하려면 다음 절차를 완료하십시오.

1. 원하는 HomeLink® 버튼을 누르고 있습니다. 버튼에서 손을 떼지 마십시오.
2. 약 20초 후에 표시등이 깜박이기 시작합니다. HomeLink® 버튼을 놓지 말고, "HomeLink® 프로그래밍" 1단계를 진행합니다.

문의사항이나 의견이 있는 경우, HomeLink® (www.homelink.com)에 연락하십시오.

이제 HomeLink® 범용 트랜시버가 재프로그래밍되었습니다. 방금 프로그래밍된 HomeLink® 버튼을 눌러서 새 장치를 작동시킬 수 있습니다. 이 절차는 기타 다른 프로그래밍된 HomeLink® 버튼에 영향을 주지 않습니다.

차량 도난 시

차량 도난 시 HomeLink®에 프로그래밍된 모든 비롤링 코드식 장치의 코드를 변경해야 합니다. 추가적인 정보는 각 장치의 사용설명서를 참조하거나 해당 장치의 제조업체 또는 딜러에 문의하십시오.

차량을 찾은 경우, 새로운 송신기 정보로 HomeLink® 범용 트랜시버를 다시 프로그래밍해야 합니다.

MEMO

2

3 주행 전 점검 및 조절

키 146
인텔리전트 키 146
도어 148
키로 잠금 148
내부 잠금 노브로 잠금 148
파워 도어락 스위치로 잠금 149
차속 감응 도어락 메커니즘(장착된 경우) 150
자동 도어 잠금 해제 메커니즘(장착된 경우) 150
인텔리전트 키 시스템 151
인텔리전트 키 작동 범위 152
인텔리전트 키 시스템 사용 153
배터리 세이버 시스템 157
경고 신호 157
문제해결 가이드 158
로그인 기능 159
리모트 키리스 엔트리 시스템 사용 160
비상등 및 혼 작동 162
보안 시스템 163
도난 경보 시스템 163
인피니티 이모빌라이저 시스템 165
후드 166
후드 열기 167
후드 닫기 167
트렁크 리드 167
트렁크 열림 168
연료 주입구 169
연료 주입구 열기 169
연료 주입구 캡 170
스티어링 휠 170
수동 스티어링 휠 조정 170
전동 스티어링 휠 조정 171
미러 171
룸 미러 171
사이드 미러 173
화장거울 175
주차 브레이크 175
운전석 자동 메모리 시스템(장착된 경우) 176
메모리 저장 176
시스템 작동 177

키와 함께 키 넘버 플레이트가 제공됩니다. 키 넘버 플레이트의 키 번호를 기록하고 차량 외부의 안전한 장소(예: 지갑)에 보관하십시오. 키를 분실한 경우 키 번호를 사용하여 복사본을 확보할 수 있도록 인피니티 공식 서비스센터에 문의하십시오. 인피니티는 키 번호를 기록해두지 않으므로 키 넘버 플레이트를 잘 관리하는 것이 무척 중요합니다.

키 번호는 모든 키를 분실하여 복사할 원본 키가 하나도 없을 경우에 필요합니다. 키가 하나라도 있으면 인피니티 공식 서비스센터에서 이 키를 복사할 수 있습니다.

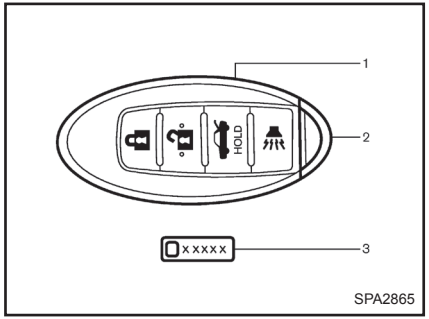

A형(패닉 알람 장착)

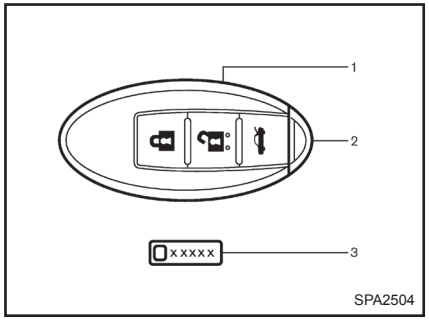

B형(패닉 알람 미장착)

1 인텔리전트 키(2세트)

2. 비상키(2세트)

3. 키 넘버 플레이트(1세트)

⚠ 경고:

- **인텔리전트 키는 의료용 전기 장비에 부정적인 영향을 줄 수 있는 전파를 전송합니다.**
- **심장 박동 조절 장치를 사용하는 사람은 의료 장비 제조업체에 문의하여 이 장치가 인텔리전트 키 신호의 영향을 받는지 여부를 문의해야 합니다.**

인텔리전트 키

해당 차량의 인텔리전트 키 시스템 구성부품 및 인피니티 이모빌라이저 시스템 구성부품에 등록된 인텔리전트 키가 있어야만 차량을 운전할 수 있습니다. 차량 한 대에 네 개의 인텔리전트 키를 등록하여 사용할 수 있습니다. 새 키를 차량의 인텔리전트 키 시스템 및 인피니티 이모빌라이저 시스템에 사용하려면 먼저 인피니티 공식 서비스센터를 통해 등록해야 합니다. 새 키를 등록할 때 인텔리전트 키 시스템 구성부품의 모든 메모리를 삭제해야 등록 절차를 실시할 수 있으므로 소지한 모든 인텔리전트 키를 모두 인피니티 공식 서비스센터로 가져가야 합니다.

인텔리전트 키 기능은 취소할 수 있습니다. 인피니티 공식 서비스센터에 연락합니다.

주의:

- **인텔리전트 키는 직접 소지하십시오. 차량 안에 인텔리전트 키를 남겨두지 마십시오.**
- **운전할 때는 인텔리전트 키를 소지해야 합니다. 인텔리전트 키는 내장 트랜스미터가 있는 정밀 장치입니다. 인텔리전트 키가 손상되지 않도록 하려면 다음 사항에 주의하십시오.**
  - **인텔리전트 키는 방수성이지만 키가 젖으면 손상될 수 있습니다. 인텔리전트 키가 젖으면 즉시 닦고 완전히 말립니다.**
  - **키를 구부리거나 떨어뜨리거나 다른 물체에 부딪치지 마십시오.**
  - **외부 온도가 -10°C(14°F) 미만인 경우 인텔리전트 키 배터리가 올바르게 작동하지 않을 수 있습니다.**
  - **인텔리전트 키를 온도가 60°C(140°F)보다 높은 곳에 장시간 두지 마십시오.**
  - **인텔리전트 키를 변경하거나 개조하지 마십시오.**
  - **자석 키 홀더를 사용하지 마십시오.**
  - **TV, 오디오 장치, PC, 휴대폰 등 자기장을 생성하는 장치 근처에 인텔리전트 키를 두지 마십시오.**
  - **인텔리전트 키에 물이나 소금물이 닿지 못하도록 하고, 키를 세탁기에 넣고 옷과 함께 세탁하면 안 됩니다. 시스템 기능에 영향을 줄 수 있습니다.**
- **인텔리전트 키를 분실 또는 도난 당한 경우 해당 인텔리전트 키의 ID 코드를 삭제하는 것이 좋습니다. 이렇게 하면 인텔리전트 키를 무단으로 사용하여 차량의 잠금을 푸는 일을 방지할 수 있습니다. 삭제 절차에 대한 정보는 인피니티 공식 서비스센터에 문의하십시오.**

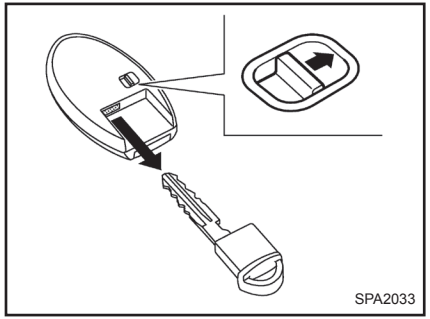

비상키

비상키를 분리하려면 인텔리전트 키 뒷면의 잠금 노브를 풉니다.

비상키를 끼우려면 잠금 노브가 잠금 위치로 돌아갈 때까지 인텔리전트 키에 단단히 삽입합니다.

비상키를 사용하여 도어와 글로브 박스를 잠그거나 열 수 있습니다("도어" 및 "보관 및 수납" 참조).

경고:

- **접근하는 차량과의 사고를 방지하기 위해 도어를 열기 전 항상 주위를 살펴야 합니다.**
- **윈도우에 끼거나 도어가 의도치 않게 잠기는 경우와 같이 예기치 않은 차량 및/또는 시스템의 작동으로 인한 부상 또는 사망 사고 발생의 위험을 방지하기 위해 차량에 어린이, 타인의 도움이 필요한 사람 또는 애완동물을 방치해 두지 마십시오. 또한 더운 날씨에는 밀폐된 차량 내부의 온도가 급격히 상승하여 사람 및 애완동물에게 심각하거나 치명적인 해를 끼칠 수도 있습니다.**

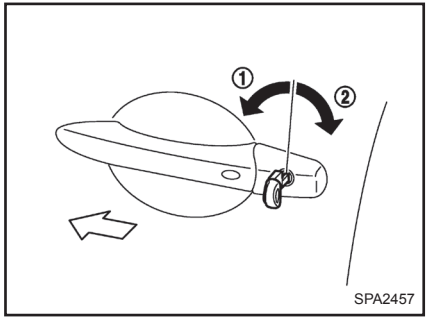

키로 잠금

도어 열쇠 구멍은 운전석 도어에 있습니다.

A형

운전석 도어를 잠그려면 비상키를 도어 열쇠 구멍에 꽂고 차량 앞쪽 ①로 돌립니다.

운전석 도어 잠금을 해제하려면 키를 차량 뒤쪽 ②로 돌립니다. 운전석 도어가 잠금 해제됩니다.

다른 도어, 트렁크 및 연료 주입구를 잠그거나 잠금 해제하려면 파워 도어락 스위치, 인텔리전트 키의 "LOCK" /"UNLOCK" 버튼이나 원터치 언록 센서/핸들 스위치를 사용하십시오.

B형

도어를 잠그려면 키를 도어 열쇠 구멍에 꽂고 차량 앞쪽 ①로 돌립니다. 모든 도어와 트렁크가 잠금 해제됩니다.

운전석 도어 잠금을 해제하려면 키를 차량 뒤쪽 ②로 돌립니다. 운전석 도어의 잠금이 해제됩니다. 키를 중립 위치로 되돌렸다가 5초 내에 다시 뒤쪽으로 돌리면 모든 도어와 트렁크의 잠금이 해제됩니다.

내부 잠금 노브로 잠금

주의:

내부 잠금 노브를 사용해 도어를 잠글 때는 인텔리전트 키를 차량 내부에 두고 떠나면 안 됩니다.

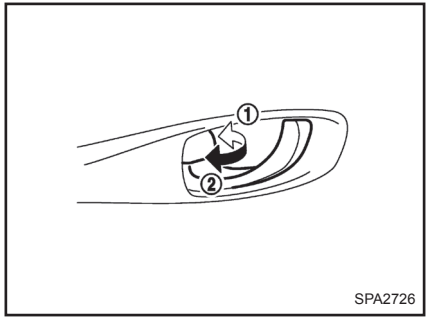

A형

도어를 잠그려면 내부 잠금 노브를 잠금 위치 ①로 누른 후 외부 도어 핸들을 당기면서 운전석 도어를 닫습니다.

도어를 잠금 해제하려면 내부 잠금 노브를 잠금 해제 위치 ②로 당깁니다.

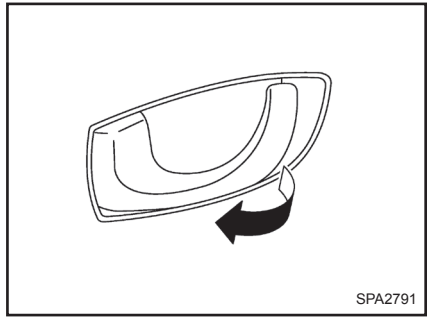

B형

도어의 잠금을 해제하고 열려면 그림과 같이 내부 도어 핸들을 당깁니다.

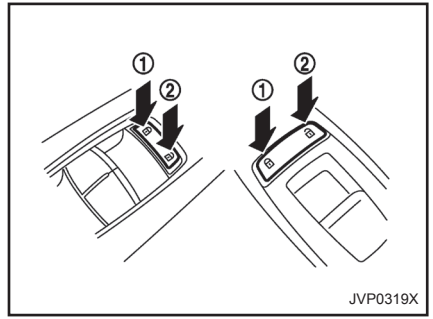

파워 도어락 스위치로 잠금

파워 도어락 스위치를 작동하면 모든 도어와 트렁크가 잠기거나 잠금 해제됩니다.

도어와 트렁크 잠그려면 운전석 또는 동반석 도어가 열려 있을 때 파워 도어락 스위치(운전석 및 동반석에 위치)를 잠금 위치 ①로 누른 후 도어를 닫습니다.

도어와 트렁크를 잠금 해제하려면 파워 도어락 스위치를 잠금 해제 위치 ②로 누릅니다.

주의:

파워 도어락 스위치를 사용하여 도어를 잠글 때는 인텔리전트 키를 차량 실내에 두고 떠나지 마십시오.

점화스위치가 "ON" 위치에 있으면 도어 잠금 표시등 (계기판에 위치함)(장착된 경우)이 점등되고 계속 켜져 있습니다. 점화스위치가 "ACC, "OFF" 또는 "LOCK" 위치에 있으면 도어 잠금 표시등 이 30분 동안 켜져 있습니다.

차속 감응 도어락 메커니즘(장착된 경우)

차량 속도가 24km/h(15MPH)에 도달하면 모든 도어와 트렁크가 자동으로 잠깁니다. 변속레버를 "P"(주차) 위치에서 다른 위치로 옮겨도 모든 도어와 트렁크가 자동으로 잠깁니다. 주행 중에 잠금 장치가 잠금 해제된 후에는 다음 중 하나의 작동을 수행하지 않으면 차속 감응 도어락 메커니즘이 도어를 다시 잠그지 않습니다.

- 도어 열기
- 점화스위치를 "LOCK" 위치에 둠

차속 감응 도어락 메커니즘 작동 또는 작동 중지

차속 감응 도어락 메커니즘을 작동 또는 작동 중지시키려면 다음과 같이 하십시오.

1. 점화스위치를 "ON" 위치에 놓습니다.
2. 20초 이내에 파워 도어락 스위치를 "LOCK" 위치로 5초 동안 누르고 있습니다.
3. 전환 기능이 올바로 작동하면 비상등이 다음과 같이 깜박입니다.
   - 두 번 — 작동
   - 한 번 — 해제

차속 감응 도어락 기능은 하부 디스플레이에서 변경할 수 있습니다(인피니티 InTouch 사용자 설명서 참조).

자동 도어 잠금 해제 메커니즘(장착된 경우)

점화스위치를 "ON"에서 "OFF" 위치로 놓거나 변속레버를 "P"(주차) 위치에 넣으면 모든 도어와 트렁크가 자동으로 잠금 해제됩니다.

자동 도어락 해제 메커니즘 작동 또는 작동 중지

자동 도어락 해제 메커니즘을 작동 또는 작동 중지시키려면 다음과 같이 하십시오.

1. 점화스위치를 "ON" 위치에 놓습니다.
2. 20초 이내에 파워 도어락 스위치를 "UNLOCK" 위치로 5초 동안 누르고 있습니다.
3. 전환 기능이 올바로 작동하면 비상등이 다음과 같이 깜박입니다.
   - 두 번 — 작동
   - 한 번 — 해제

자동 도어락 해제 기능은 하부 디스플레이에서 변경할 수 있습니다(인피니티 InTouch 사용자 설명서 참조).

경고:

- **전파는 의료 전기 장비에 악영향을 줄 수 있습니다. 심장 박동 조절 장치를 사용하는 경우 사용 전에 해당 의료 전기 장비 제조업체에 장애 발생 가능성을 문의해야 합니다.**
- **버튼을 누르면 인텔리전트 키가 전파를 송신합니다. 전파는 내비게이션 및 통신 시스템에 영향을 줄 수 있습니다. 항공기 내에서는 인텔리전트 키를 작동하지 마십시오. 항공기에 탑승하기 위해 키 유닛을 보관할 경우 의도치 않게 버튼이 작동되지 않도록 주의하십시오.**

리모트 컨트롤러 기능을 사용하여 키를 주머니 또는 지갑에서 꺼내지 않고 핸들 스위치를 누르거나 원터치 언록 센서를 누르면 모든 도어와 트렁크를 작동할 수 있습니다. 작동 환경 및/또는 조건이 인텔리전트 키 시스템의 작동에 영향을 미칠 수 있습니다.

인텔리전트 키 시스템을 사용하기 전에 다음 사항을 숙지하십시오.

주의:

- **차량을 운행할 때엔 항상 인텔리전트 키를 소지하십시오.**
- **하차 시엔 인텔리전트 키를 차량 안에 두고 떠나면 절대 안 됩니다.**

인텔리전트 키는 전파를 수신하기 때문에 항상 차량과 통신합니다. 인텔리전트 키 시스템은 약한 전파를 송신합니다. 다음과 같은 작동 조건에서는 인텔리전트 키 시스템의 작동이 영향을 받을 수 있습니다.

- TV 송신탑, 발전소 및 방송국 등 강한 전파가 송출되는 위치 근처에서 작동할 경우
- 휴대폰, 트랜시버 및 CB 무선기 등 무선 장치를 소지한 경우
- 인텔리전트 키가 금속 물체에 닿거나 덮여 있는 경우
- 근처에서 무선 리모트 컨트롤을 사용하는 경우
- 인텔리전트 키가 PC 등의 전기 장치 가까이에 있는 경우
- 차량을 주차요금징수기 근처에 주차한 경우

이러한 경우 인텔리전트 키 기능을 사용하기 전에 작동에 필요한 조치를 취하거나 비상키를 사용하십시오.

작동 조건에 따라 다르지만, 배터리 수명은 약 2년입니다. 배터리가 방전되면 신품으로 교체합니다.

인텔리전트 키 배터리가 거의 방전될 경우 "인텔리전트 키 배터리 방전"을 참조하십시오.

인텔리전트 키는 계속해서 전파를 수신하므로 키가 TV, PC 등 강한 전파를 전송하는 장치 근처에 있을 경우 배터리 수명이 단축될 수 있습니다.

배터리 교체에 관한 내용은 "인텔리전트 키 배터리"를 참조하십시오.

스티어링 휠 록 메커니즘 장착 모델의 경우: 스티어링 휠은 전기적으로 잠겨 있기 때문에 차량 배터리가 완전히 방전되면 점화스위치가 "LOCK" 위치일 때엔 스티어링 휠을 잠금 해제할 수 없습니다. 차량 배터리가 완전히 방전되지 않도록 각별히 주의하십시오.

차량 한 대에 4개의 인텔리전트 키를 등록하여 사용할 수 있습니다. 추가 인텔리전트 키의 구입 및 사용에 관한 내용은 인피니티 공식 서비스센터에 문의하십시오.

주의:

- **전기 부품이 내장된 인텔리전트 키에 물이나 소금물이 닿지 않도록 하십시오. 시스템 기능에 영향을 줄 수 있습니다.**
- **인텔리전트 키를 떨어뜨리지 마십시오.**
- **인텔리전트 키로 다른 물체를 세게 치지 마십시오.**
- **인텔리전트 키를 변경하거나 개조하지 마십시오.**
- **젖을 경우 인텔리전트 키가 손상될 수 있습니다. 인텔리전트 키가 젖으면 즉시 닦고 완전히 말립니다.**

- **인텔리전트 키를 온도가 60°C(140°F)보다 높은 곳에 장시간 두지 마십시오.**
- **외부 온도가 -10°C(14°F) 미만인 경우 인텔리전트 키 배터리가 올바르게 작동하지 않을 수 있습니다.**
- **인텔리전트 키를 자석이 들어 있는 키 홀더에 끼우지 마십시오.**
- **TV, 오디오 장치, PC, 휴대폰 등 자기장을 생성하는 장치 근처에 인텔리전트 키를 두지 마십시오.**

인텔리전트 키를 분실 또는 도난 당한 경우 차량에서 해당 인텔리전트 키의 ID 코드를 삭제하는 것이 좋습니다. 그렇게 하면 인텔리전트 키를 무단으로 사용하여 차량을 작동시키는 문제를 방지할 수 있습니다. 삭제 절차는 인피니티 공식 서비스센터에 문의하십시오.

인텔리전트 키 기능(원터치 언록 센서 또는 핸들 스위치로 도어 열기/닫기)을 작동 중지시킬 수 있습니다. 인텔리전트 키 기능의 해제는 인피니티 공식 서비스센터에 문의하십시오.

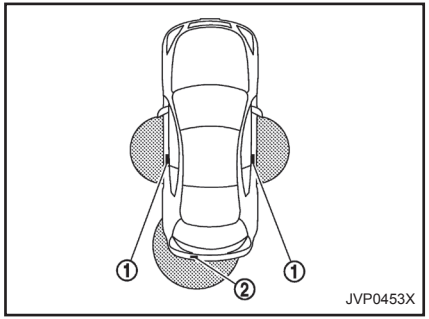

인텔리전트 키 작동 범위

인텔리전트 키가 원터치 언록 센서/도어 핸들 스위치 ① 및 트렁크 열림 스위치 ②로부터 지정된 작동 범위 내에 있을 때만 인텔리전트 키 기능을 사용할 수 있습니다.

인텔리전트 키 배터리가 방전되거나 작동 장소 주변에 강력한 전파가 존재할 경우 인텔리전트 키 시스템의 작동 범위가 더 좁아지고 인텔리전트 키가 제대로 작동하지 않을 수도 있습니다.

작동 범위는 원터치 언록 센서/도어 핸들 스위치 ① 및 트렁크 열림 스위치 ②로부터 80cm(31.50in) 이내입니다.

인텔리전트 키가 창유리, 도어 핸들 또는 후면 범퍼에 너무 가까우면 스위치가 작동하지 않을 수도 있습니다.

인텔리전트 키가 작동 범위 내에 있으면 인텔리전트 키를 가지고 있지 않은 사람이라도 원터치 언록 센서나 핸들 스위치를 눌러 도어를 잠그거나 잠금을 해제하고 트렁크를 열 수 있습니다.

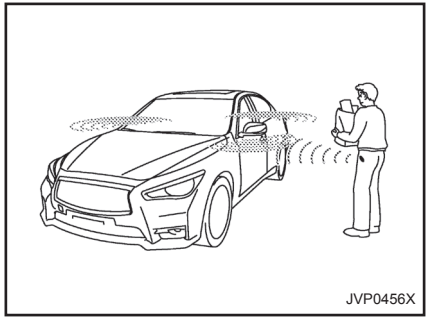
JVP0456X

인텔리전트 키 시스템 사용

다음 상황에서는 핸들 스위치가 작동되지 않습니다.

- 인텔리전트 키를 차량에 두고 내린 경우
- 인텔리전트 키가 작동 범위 내에 있지 않은 경우
- 키 배터리가 방전된 경우
- 도어가 하나라도 열려 있거나 확실히 닫히지 않은 경우(장착된 경우)
- 점화스위치가 "ACC" 또는 "ON" 위치에 있는 경우(장착된 경우)

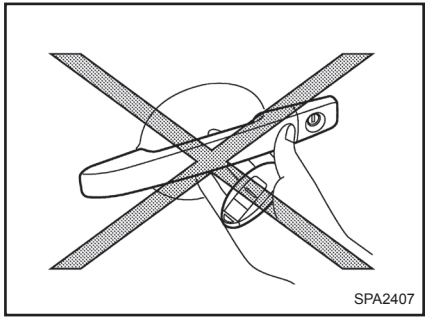
SPA2407

- 그림과 같이 인텔리전트 키를 손에 쥔 상태에서는 도어 핸들 스위치를 누르지 마십시오. 도어 핸들과의 거리가 가까우면 인텔리전트 키 시스템이 인텔리전트 키가 차량 바깥에 있다는 것을 인식하기 어려울 수 있습니다.
- 도어 핸들 스위치를 사용하여 도어를 잠근 후 2초 안에 핸들을 움직여 도어가 확실하게 잠겼는지 확인하십시오. 도어 핸들 스위치를 사용하여 도어를 잠근 후 2초 이상 도어 핸들을 잡고 있으면 도어가 잠금 해제됩니다.
- 인텔리전트 키를 차내 또는 트렁크에 두고 내리는 것을 방지하려면 키를 소지하고 있는지 확인한 다음 도어를 잠그거나 트렁크를 닫으십시오.
- 도어 핸들 스위치를 사용하여 도어를 잠글 때 도어 핸들 스위치를 작동시키기 전에 인텔리전트 키가 수중에 있는지 확인하여 인텔리전트 키를 차량 내부에 두고 내리지 않도록 하십시오.
- 인텔리전트 키 시스템(도어 핸들 스위치 또는 원터치 언록 센서를 사용하여 도어 개폐)을 작동 해제 상태로 설정할 수 있습니다(인피니티 InTouch 사용자 설명서 참조).
- 도어를 잠근 뒤 2초 내에는 원터치 언록 센서를 터치해 도어를 열 수 없습니다. 일단 도어 핸들을 놓은 뒤 다시 잡아 도어를 엽니다.
- 예를 들어 세차나 폭우와 같이 다량의 물이 도어 핸들에 흐르는 경우 인텔리전트 키가 작동 범위 이내이면 도어가 잠금 해제될 수 있습니다. 도어가 잠금 해제되지 않도록 인텔리전트 키를 차량으로부터 2m(7ft) 이상 멀리 해야 합니다.
- 장갑을 낀 손으로 도어 핸들을 당기는 경우 원터치 언록 센서가 작동하지 않을 수 있습니다.

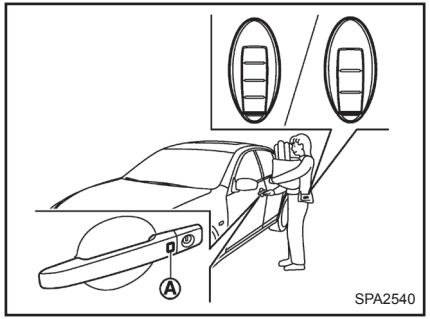

인텔리전트 키를 소지하고 있을 때 작동 범위 내에서 도어 핸들 스위치 Ⓐ를 누르면 모든 도어와 트렁크를 잠글 수 있습니다.

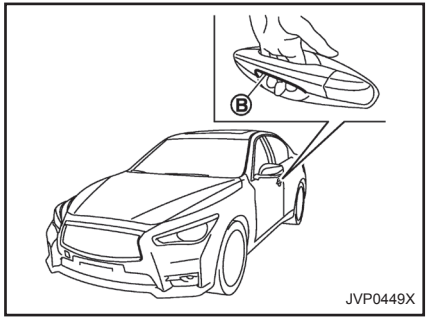

작동 범위 내에서 원터치 언록 센서 Ⓑ를 터치하면 모든 도어와 트렁크를 잠금 해제할 수 있습니다.

도어를 잠그거나 잠금 해제할 때, 이에 대한 확인 신호로 비상등이 점멸하고 혼(또는 외부 차임 — 장착된 경우)이 울립니다. 자세한 내용은 "비상등 및 혼 작동"을 참조하십시오.

웰컴 라이트 및 페어웰 라이트 기능

도어를 잠그거나 잠금 해제하면 전방 측면 표시등(장착된 경우) 및 후방 측면 표시등(장착된 경우), 차폭등, 후미등과 번호판등이 일정 시간 동안 켜집니다.

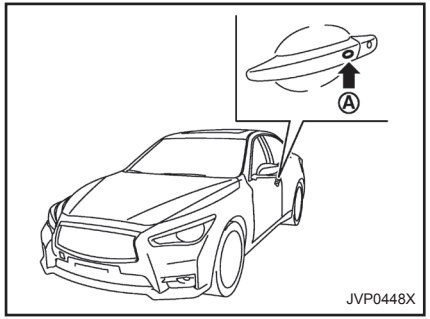

도어 및 연료 주입구 잠금

1. 점화스위치를 "OFF" 위치로 누릅니다.
2. 인텔리전트 키를 소지합니다.
3. 도어를 모두 닫습니다.
4. 인텔리전트 키를 휴대한 상태에서 도어 핸들 스위치 Ⓐ를 누릅니다.
5. 모든 도어, 트렁크 및 연료 주입구가 잠깁니다.

   도어락 표시등 (계기판에 위치)(장착된 경우)이 1분간 켜집니다.
6. 도어 핸들을 움직이면서 도어가 확실히 잠겨 있는지 확인합니다(도어가 잠긴 후 2초 안에 이와 같이 확인합니다).

잠김 방지 기능:

인텔리전트 키를 실수로 차 안에 두고 도어를 잠그지 않도록 하기 위해 인텔리전트 키 시스템에는 잠김 방지 기능이 탑재되어 있습니다.

- 인텔리전트 키를 차내에 두고 차량에서 내린 후 파워 도어락 스위치나 운전석 내부 잠금 노브(장착된 경우)를 이용하여 도어를 잠그려고 하는 경우 도어를 닫아도 모든 도어가 자동으로 잠금 해제되며 차임이 울립니다.
- 운전석 도어가 열린 상태에서 인텔리전트 키를 차내에 두고 내린 후 파워 도어락 스위치를 사용하여 도어를 잠그려고 하는 경우 파워 도어락 스위치를 작동하면 모든 도어가 자동으로 잠금 해제됩니다.

주의:

잠금 방지기능은 다음 조건에서 작동하지 않을 수 있습니다.

- **계기판 위에 인텔리전트 키를 놓아둔 경우**
- **뒷좌석 선반 위에 인텔리전트 키를 놓아둔 경우**
- **글로브 박스 안에 인텔리전트 키를 놓아둔 경우**
- **도어 포켓 안에 인텔리전트 키를 놓아둔 경우**
- **인텔리전트 키를 스페어 타이어 보관 구역(장착된 경우) 위나 아래에 둔 경우**
- **인텔리전트 키가 트렁크 구역의 바깥쪽에 있는 경우**
- **인텔리전트 키가 금속 재질 안 또는 근처에 있는 경우**

인텔리전트 키가 차량 밖에 있지만 차량과 너무 가까이 있으면 잠금 방지 기능이 작동할 수 있습니다.

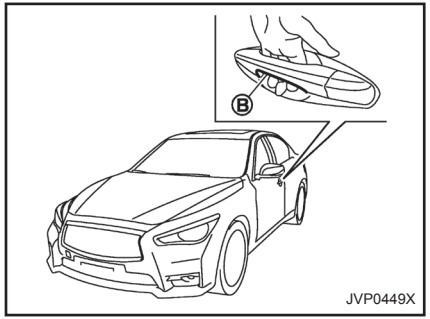

도어 및 연료 주입구 잠금 해제

도어 잠금 해제 모드를 전환하려면 인피니티 InTouch 사용자 설명서를 참조하십시오.

선택적 도어 잠금 해제 모드:

1. 인텔리전트 키를 소지하십시오.
2. 인텔리전트 키를 소지한 상태로 원터치 언록 센서 Ⓑ(운전석 또는 동반석 도어)를 누릅니다.
3. 해당 도어가 잠금 해제됩니다.
4. 1분이나 5초 이내에 동일한 도어의 도어 핸들 스위치 Ⓐ를 다시 누릅니다.
5. 모든 도어와 트렁크가 잠금 해제됩니다.
6. 도어 핸들을 움직여 도어를 엽니다.

전체 도어 잠금 해제 모드:

1. 인텔리전트 키를 소지하십시오.
2. 인텔리전트 키를 소지한 상태로 원터치 언록 센서 Ⓑ를 터치합니다.
3. 모든 도어, 트렁크 및 연료 주입구가 잠금 해제됩니다.
4. 도어 핸들을 움직여 도어를 엽니다.

주의:

도어락이 해제되는 동안 도어 핸들을 당기면 도어락이 풀리지 않을 수도 있습니다. 도어 핸들을 원래 위치로 되돌리면 도어락이 풀립니다. 도어락이 풀리지 않으면 도어 핸들을 되돌린 후 원터치 언록 센서를 터치해 도어락을 풉니다.

자동 재잠금:

도어가 잠긴 상태에서 핸들 스위치를 누른 후 1분 또는 30초 이내에 다음 중 하나를 실시하지 않으면 모든 도어와 트렁크가 자동으로 잠깁니다.

- 도어 열기
- 점화스위치 누름

설정 시간 이내에 인텔리전트 키에 있는 "UNLOCK" 버튼을 누르면 다음 설정 시간 이후에 도어가 모두 자동으로 잠깁니다.

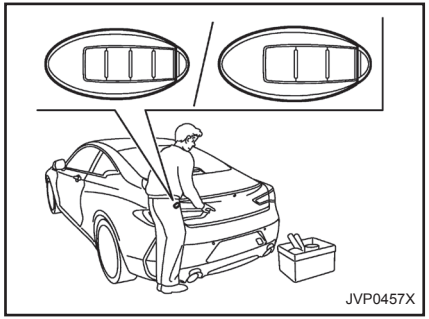

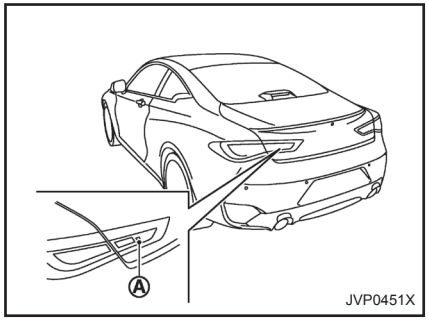

트렁크 열기

1. 인텔리전트 키를 소지합니다.
2. 트렁크 열림 스위치 Ⓐ를 누릅니다.
3. 트렁크가 잠금 해제됩니다.
4. 트렁크 리드를 올려 트렁크를 엽니다.

주의:

트렁크를 닫을 때 인텔리전트 키를 트렁크 안에 두고 닫는 일이 없도록, 트렁크를 닫기 전에 인텔리전트 키를 소지하고 있는지 확인하십시오.

잠김 방지 기능:

인텔리전트 키를 실수로 트렁크 안에 두고 잠그지 않도록 인텔리전트 키 시스템에는 잠김 방지 기능이 탑재되어 있습니다.

트렁크 안에 인텔리전트 키를 두고 닫으면 차임이 울리면서 트렁크가 잠금 해제됩니다.

주의:

잠금 방지기능은 다음 조건에서 작동하지 않을 수 있습니다.

- **인텔리전트 키가 스페어 타이어 보관 구역 위나 아래에 있는 경우**
- **인텔리전트 키가 트렁크 구역의 바깥쪽에 있는 경우**
- **인텔리전트 키가 금속 상자 안에 있는 경우**

배터리 세이버 시스템

다음의 모든 조건이 일정 시간 동안 충족되면 배터리 세이버 시스템이 전원을 차단하여 배터리 방전을 방지합니다.

- 점화스위치가 "ACC" 또는 "ON" 위치일 때
- 모든 도어가 닫혀있을 때
- 변속레버가 "P"(주차) 위치일 때

경고 신호

인텔리전트 키 시스템에는 인텔리전트 키의 오작동을 최소화하고 차량 도난을 방지하기 위해 설계된 기능이 탑재되어 있습니다. 오작동이 감지되면 경고 버저가 울리고 차량 정보 디스플레이에 경고 표시가 나타납니다.

다음 페이지에 있는 문제해결 가이드를 참조하십시오. 차량 정보 디스플레이의 경고 및 표시등은 "차량 정보 디스플레이"를 참조하십시오.

주의:

버저가 울리고 경고 표시가 나타나면 차량과 인텔리전트 키를 모두 점검합니다.

문제해결 가이드

증상		예상 원인	대책
점화스위치를 눌러 엔진을 멈출 때	SHIFT P 경고가 디스플레이에 나타나고 내부 경고 차임이 계속 또는 몇 초간 울립니다.	변속레버가 "P"(주차) 위치에 없습니다.	변속레버를 "P"(주차) 위치로 옮깁니다.
변속레버를 "P"(주차) 위치로 옮길 때	내부 경고 차임이 계속해서 울립니다.	점화스위치가 "ACC" 또는 "ON" 위치에 있습니다.	점화스위치를 "OFF" 위치로 누릅니다.
차에서 내리려고 운전석 도어를 열 때	내부 경고 차임이 계속해서 울립니다.	점화스위치가 "ACC" 위치에 있습니다.	점화스위치를 "OFF" 위치로 누릅니다.
차량에서 내린 후 도어를 닫을 때	NO KEY 경고가 디스플레이에 나타나고 외부 차임이 세 차례 울리며 내부 경고 차임이 몇 초간 울립니다.	점화스위치가 "ACC" 또는 "ON" 위치에 있습니다.	점화스위치를 "OFF" 위치로 누릅니다.
	SHIFT P 경고가 디스플레이에 나타나고 외부 차임이 연속해서 울립니다.	점화스위치가 "ACC" 또는 "OFF" 위치이며 변속레버가 P(주차) 위치에 없습니다.	변속레버를 P (주차) 위치에 놓고 점화스위치를 OFF 위치로 누릅니다.
내부 잠금 노브를 "LOCK"으로 돌린 상태에서 도어를 닫을 때	외부 차임이 몇 초간 울리고 모든 도어가 잠금 해제됩니다.	인텔리전트 키가 차량 또는 트렁크 내에 있습니다.	인텔리전트 키를 소지합니다.
핸들 스위치 또는 인텔리전트 키의 "LOCK" 버튼을 눌러 도어를 잠글 때	외부 차임이 몇 초간 울립니다.	인텔리전트 키가 차량 또는 트렁크 내에 있습니다.	인텔리전트 키를 소지합니다.
		도어가 확실히 닫히지 않았습니다.	도어를 확실히 닫습니다.
트렁크를 닫을 때	외부 차임이 약 10초간 울리고 트렁크가 열립니다.	인텔리전트 키가 트렁크 안에 있습니다.	인텔리전트 키를 소지합니다.
점화스위치를 눌러 엔진 시동을 걸 때	인텔리전트 키 배터리 표시가 디스플레이에 나타납니다.	배터리가 약합니다.	배터리를 신품으로 교체합니다("인텔리전트 키 배터리" 참조).
	NO KEY 경고가 디스플레이에 나타나고 내부 경고 차임이 몇 초간 울립니다.	인텔리전트 키가 차량에 없습니다.	인텔리전트 키를 소지합니다.
	인텔리전트 키 시스템 경고 표시가 디스플레이에 나타납니다.	전자식 스티어링 잠금 시스템(장착된 경우)이나 인텔리전트 키 시스템 관련 기능 이상을 경고합니다.	인피니티 공식 서비스센터에 연락합니다.

로그인 기능

사용자 정보를 설정한 후 차량 시동을 거는 즉시 시스템이 사용자를 자동으로 인식합니다.

그러면 각 운전자에 맞춰진 환영 인사와 함께 로그인 메시지가 나타나게 됩니다.

이 로그인 기능을 사용하면 4명의 운전자가 자신만의 고유한 등록 정보, 주행 모드, 주행 위치, 에어컨 및 자동 설정을 사용하고 이에 맞춤화된 설정을 기억시킬 수 있습니다.

로그인 사용자는 환영 인사 화면이나 사용자 목록 화면에서 변경할 수 있습니다. 자세한 내용은 인피니티 InTouch 사용자 설명서를 참조하십시오.

로그인 기능은 다음 항목과 연결되어 있습니다.

- 미터
- 오디오
- 내비게이션 시스템 디스플레이(장착된 경우)
- 내비게이션 설정(장착된 경우)
- 에어컨
- 운전석 자동 메모리 시스템(장착된 경우)
- 엔진/변속기
- 스티어링
- 액티브 트레이스 컨트롤
- 액티브 레인 컨트롤(장착된 경우)
- 차체 컨트롤 모듈(BCM)
- 서스펜션(장착된 경우)
- 운전자 지원 기능*(장착된 경우)

  *: 보행자 감지 전방비상제동 시스템 제외

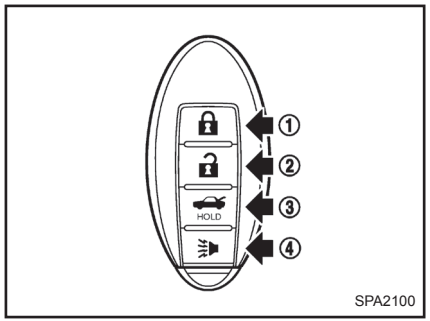

A형(패닉 알람 장착)

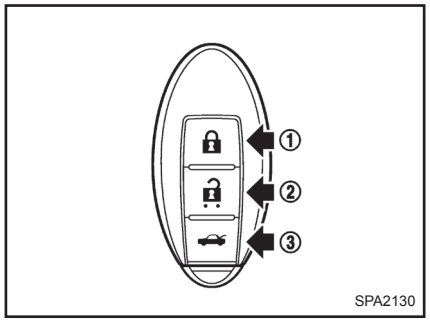

B형(패닉 알람 미장착)

리모트 키리스 엔트리 시스템 사용

작동 범위

리모트 키리스 엔트리 시스템을 사용하면 모든 도어, 연료 주입구 및 트렁크를 잠그거나 잠금 해제하고 차창을 열 수 있습니다. 작동 거리는 차량 주변 환경에 따라 달라집니다. 잠금 버튼과 잠금 해제 버튼을 확실하게 작동시키려면 도어에서 약 1m(3.3ft) 떨어진 곳까지 접근합니다.

리모트 키리스 엔트리 시스템은 다음 상황에서 작동하지 않습니다.

- 인텔리전트 키가 작동 범위 내에 있지 않을 때
- 키 배터리가 방전되었을 때

도어 및 연료 주입구 잠금

도어 및 트렁크를 잠그거나 잠금 해제할 때 이에 대한 확인 신호로 비상등이 깜박이고 혼 또는 외부 차임(장착된 경우)이 울립니다. 자세한 내용은 "비상등 및 혼 작동"을 참조하십시오.

1. 점화스위치를 "OFF" 위치로 누르고 인텔리전트 키를 소지합니다.
2. 도어를 모두 닫습니다.
3. 인텔리전트 키의 "LOCK" 버튼 ①을 누릅니다.
4. 모든 도어, 트렁크 및 연료 주입구가 잠깁니다.

   도어락 표시등 (계기판에 위치)(장착된 경우)이 1분간 켜집니다.
5. 도어 핸들을 움직이면서 도어가 확실히 잠겨 있는지 확인합니다(도어가 잠긴 후 2초 안에 이와 같이 확인합니다).

주의:

- **인텔리전트 키로 도어를 잠근 후 도어 핸들을 움직이면서 도어가 확실히 잠겨 있는지 확인합니다.**
- **인텔리전트 키로 도어를 잠글 때는 키를 차량 내에 두지 않았는지 확인하십시오.**

도어 및 연료 주입구 잠금 해제

도어 잠금 해제 모드를 전환하려면 인피니티 InTouch 사용자 설명서를 참조하십시오.

선택적 도어 잠금 해제 모드:

1. 인텔리전트 키의 "UNLOCK" 버튼 ②를 누릅니다.
2. 운전석 도어와 연료 주입구가 잠금 해제됩니다.
3. 1분이나 5초 이내에 "UNLOCK" 버튼 ②를 다시 누릅니다.

4. 모든 도어, 트렁크 및 연료 주입구가 잠금 해제됩니다.
5. 도어 핸들을 움직여 도어를 엽니다.

전체 도어 잠금 해제 모드:

1. 인텔리전트 키의 "UNLOCK" 버튼 ②를 누릅니다.
2. 모든 도어, 트렁크 및 연료 주입구가 잠금 해제됩니다.
3. 도어 핸들을 움직여 도어를 엽니다.

도어 잠금 해제 모드 전환(장착된 경우):

도어 잠금 해제 모드를 전환하려면, 인텔리전트 키의 "LOCK" 버튼과 "UNLOCK" 버튼을 동시에 5초 이상 누릅니다.

자동 재잠금

도어가 잠긴 상태에서 인텔리전트 키의 "UNLOCK" 버튼 ②를 누른 후 1분 또는 30초 안에 다음 작동 중 하나를 실시하지 않을 경우 모든 도어, 트렁크 및 연료 주입구가 자동으로 잠깁니다.

- 도어 열기
- 점화스위치 누름

설정 시간 이내에 인텔리전트 키에 있는 "UNLOCK" 버튼 ②를 누르면 다음 설정 시간 이후에 도어가 모두 자동으로 잠깁니다.

차창 열기 또는 닫기(장착된 경우)

인텔리전트 키로 차창을 열거나 닫을 수 있습니다(장착된 경우). 윈도우 타이머가 작동 중이거나 윈도우를 초기화해야 하는 경우에는 이 기능이 작동하지 않습니다.

"파워 윈도우"를 참조하십시오.

열기:

차창을 열려면 도어를 잠금 해제한 후 약 3초 동안 인텔리전트 키의 "UNLOCK" 버튼 ②를 누릅니다.

열리는 것을 멈추려면 "UNLOCK" 버튼 ②를 놓습니다.

"UNLOCK" 버튼 ②를 누를 때 차창이 열리는 도중에 멈추면 버튼에서 손을 뗀 후 차창이 완전히 열릴 때까지 다시 누릅니다.

닫기(장착된 경우):

차창을 닫으려면 도어를 잠근 후 약 3초 동안 인텔리전트 키의 "LOCK" 버튼 ①을 누릅니다.

닫히는 것을 멈추려면 "LOCK" 버튼 ①에서 손을 뗍니다.

"LOCK" 버튼 ①을 누를 때 차창이 닫히는 도중 멈추면 버튼을 놓은 후 다시 눌러 차창을 완전히 닫습니다.

선루프 열기 또는 닫기(장착된 경우)

인텔리전트 키로 선루프를 열거나 닫을 수 있습니다(장착된 경우). 선루프 타이머가 작동 중이거나 차창을 초기화해야 하는 경우에는 이 기능이 작동하지 않습니다.

열기:

선루프를 열려면 도어를 잠금 해제한 후 약 3초 동안 인텔리전트 키의 "UNLOCK" 버튼 ②를 누릅니다.

열리는 것을 멈추려면 "UNLOCK" 버튼 ②를 놓습니다.

닫기(장착된 경우):

선루프를 닫으려면 도어를 잠근 후 약 3초 동안 인텔리전트 키의 "LOCK" 버튼 ①을 누릅니다.

닫히는 것을 멈추려면 "LOCK" 버튼 ①을 놓습니다.

트렁크 열기

1. 인텔리전트 키의 "TRUNK" HOLD / 버튼 ③을 1초 이상 누릅니다.
2. 트렁크가 잠금 해제됩니다.
3. 트렁크 리드를 올려 트렁크를 엽니다.

패닉 알람 사용(장착된 경우)

차량 근처에서 위험에 처하면 다음과 같이 이 알람을 작동시켜 주의를 끌 수 있습니다.

1. 인텔리전트 키의 "PANIC" 버튼 ④를 **1초 이상** 누릅니다.
2. 도난 경보 알람과 전조등/비상등이 25초 동안 계속 켜집니다.
3. 다음 경우에 패닉 알람이 멈춥니다.
   - 25초 동안 작동된 경우 또는
   - 인텔리전트 키의 버튼 중 아무거나 누른 경우(참고: "PANIC" 버튼 ④ 또는 "TRUNK" HOLD / 버튼 ③을 1초 이상 눌러야 합니다).

비상등 및 혼 작동

핸들 스위치 또는 리모트 키리스 엔트리 기능을 사용하여 도어 또는 트렁크를 잠그거나 잠금 해제할 때 이에 대한 확인 신호로 비상등이 깜박이고 혼 또는 외부 차임(장착된 경우)이 울립니다.

아래는 도어나 트렁크 잠금 또는 잠금 해제 시 비상등과 혼/차임의 작동 방식에 관한 설명입니다.

비상등 및 혼 모드

	도어 잠금	도어 잠금 해제	트렁크 잠금 해제
인텔리전트 키 시스템 (핸들 스위치 및 원터치 언록 센서 사용)	비상등 - **2회** 외부 차임 - **2회**	비상등 - **1회** 외부 차임 - **1회**	비상등 - 없음 외부 차임 - **4회**
리모트 키리스 엔트리 시스템 (또는 버튼 사용)	비상등 - **2회** 혼 - **1회**	비상등 - **1회** 혼 - 없음	비상등 - 없음 혼 - 없음

비상등 모드

	도어 잠금	도어 잠금 해제	트렁크 잠금 해제
인텔리전트 키 시스템 (핸들 스위치 및 원터치 언록 센서 사용)	비상등 - **2회**	비상등 - 없음	비상등 - **4회**
리모트 키리스 엔트리 시스템 (또는 버튼 사용)	비상등 - **2회**	비상등 - 없음	비상등 - 없음

전환 절차

비상등 및 혼/차임 작동을 전환하려면, 인텔리전트 키의 "LOCK" ① 및 "UNLOCK" ② 버튼을 동시에 2초 이상 누릅니다.

- 비상등 모드가 설정되면 비상등이 세 번 깜박입니다.
- 비상등 및 혼 모드가 설정되면 비상등이 한 번 점멸하고 혼이 한 번 울립니다.

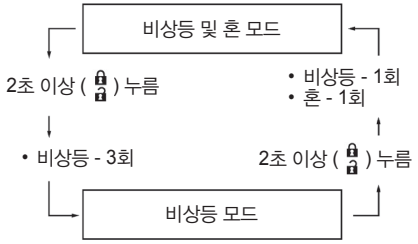

본 차량에 장착된 보안 시스템은 다음과 같습니다.

- 도난 경보 시스템
- 인피니티 이모빌라이저 시스템

보안 표시등을 통해 보안 상태를 알 수 있습니다.

도난 경보 시스템

차량에 대한 접촉이 발생하면 도난 경보 시스템이 시청각적 알람 신호를 보냅니다.

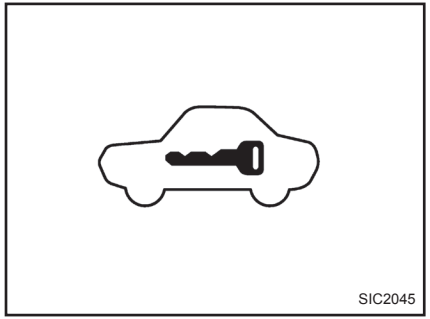

보안 표시등

보안 표시등은 미터 패널에 있습니다.

점화스위치가 "ACC" , "OFF" 또는 "LOCK" 위치에 있을 때마다 보안 표시등이 켜집니다. 이는 정상적인 작동입니다.

초음파 센서와 틸트 센서가 장착된 모델

시스템 작동 방식:

1. 모든 차창 및 선루프(장착된 경우)를 닫습니다.
2. 점화스위치를 "OFF" 위치에 놓습니다.
3. 인텔리전트 키를 소지한 채 차에서 내립니다.
4. 후드와 트렁크가 닫혀 있는지 확인합니다. 인텔리전트 키로 모든 도어를 닫고 잠급니다.

일부 도어나 후드가 열리면 버저음이 울립니다. 버저음이 멈추면 도어가 올바르게 닫힌 것입니다.

5. 보안 표시등이 켜지는지 확인합니다. 보안 표시등이 약 20초간 빠른 속도로 깜박이다가 서서히 깜박입니다. 이제 시스템이 작동됩니다. 이 20초간 인텔리전트 키 시스템으로 도어 잠금을 해제하거나 점화스위치를 ON 위치로 누르면 시스템이 작동하지 않습니다.

운전자 및/또는 승객이 차내에 있다 해도 도어가 모두 잠기고 점화스위치가 꺼져 있으면 시스템이 작동합니다. 시스템을 끄려면 점화스위치를 "ON" 위치에 놓습니다.

보안 시스템에 이상이 생기면 시스템이 작동할 때 짧은 신호음이 5회 울립니다. 인피니티 공식 서비스센터에서 시스템을 점검받으십시오

도난 경보 시스템 작동:

경보 시스템에서 울리는 알람은 다음과 같습니다.

- 약 30초 동안 비상등이 점멸하고 알람이 간헐적으로 울립니다(알람이 8회 반복됩니다).
- 약 30초 후에 알람이 자동으로 꺼집니다. 그러나 차량을 다시 무단으로 접촉하는 경우 알람이 다시 작동합니다.

다음과 같은 경우에 알람이 작동합니다.

- 인텔리전트 키를 사용하지 않고 도어 또는 트렁크를 작동할 경우
- 후드를 열 경우
- 부피 감지 시스템(초음파 센서)가 작동될 경우 (시스템이 활성화되어 있을 때)
- 틸트 센서가 차량이 기울어진 것을 감지할 경우 (센서가 활성화되어 있을 때)
- 전원이 분리되어 있는 경우

알람 정지 방법:

- 원터치 언록 센서나 인텔리전트 키의 "UNLOCK" 버튼을 사용하여 도어를 잠금 해제하면 알람이 멈춥니다.
- 점화스위치를 "ACC" 또는 "ON" 위치에 놓으면 알람이 멈춥니다.

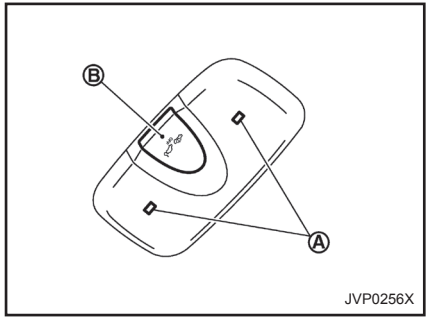

초음파 센서와 틸트 센서의 해제 스위치:

천장에 있는 초음파 센서(부피 감지)는 차량 안의 움직임을 감지합니다. 틸트 센서는 차량의 기울기를 감지합니다. 도난 경고 시스템은 작동 준비 상태로 설정될 경우 초음파 센서와 틸트 센서의 스위치를 자동으로 켭니다.

주의:

초음파 센서 Ⓐ를 만지지 마십시오. 센서가 손상될 수 있습니다.

초음파 센서와 틸트 센서를 해제하는 것이 가능합니다(예: 차 안에 애완동물을 남겨두거나 차량을 배로 운송할 경우).

초음파 센서와 틸트 센서 해제하기:

1. 차창을 모두 닫습니다.
2. 점화스위치를 "OFF" 위치에 놓습니다.
3. 천장에 있는 해제 스위치 Ⓑ를 누릅니다. 보안 표시등이 빠르게 깜박이기 시작합니다(1초에 3회).
4. 도어, 후드, 트렁크를 닫습니다. 도어, 후드, 트렁크를 인텔리전트 키 시스템으로 잠급니다. 보안 표시등이 더 빨리 깜박이기 시작하고 신호음이 1회 울립니다.

이제 초음파 센서와 틸트 센서가 도난 경고 시스템에서 제외되었습니다. 시스템의 다른 모든 기능은 도난 경고 시스템이 다시 작동 해제될 때까지 계속 활성화 상태로 유지됩니다.

초음파 센서와 틸트 센서가 장착되지 않은 모델

시스템 작동 방식:

1. 모든 차창 및 선루프(장착된 경우)를 닫습니다.
   차창이 열려 있어도 보안 시스템이 작동될 수 있습니다.
2. 점화스위치를 "OFF" 위치에 놓습니다.
3. 인텔리전트 키를 소지한 채 차에서 내립니다.
4. 후드와 트렁크가 닫혀 있는지 확인합니다. 도어 핸들 스위치, 인텔리전트 키의 "LOCK" 버튼 또는 파워 도어락 스위치로 모든 도어를 닫고 잠급니다(내부 잠금 노브로 도어를 잠근 경우 시스템이 작동하지 않음).
5. 보안 표시등이 켜지는지 확인합니다. 보안 표시등이 약 30초간 계속 켜져 있습니다. 이제 차량 보안 시스템이 작동 준비 상태가 되었습니다. 차량 보안 시스템은 약 30초 후에 자동으로 작동 상태로 전환됩니다. 보안등이 약 3초마다 깜박거리기 시작합니다.

   이 30초 동안의 작동 준비 단계에서 원터치 언록 센서, 인텔리전트 키의 "UNLOCK" 버튼, 파워 도어락 스위치를 사용하여 도어를 잠금 해제하거나 점화스위치를 "ACC" 또는 "ON" 위치로 누르면 시스템이 작동 상태로 전환되지 않습니다.

운전자나 승객이 차량에 탑승 중이더라도 도어가 모두 잠겨 있고 점화스위치가 "LOCK" 위치에 있으면 시스템이 작동됩니다. 시스템을 끄려면 점화스위치를 "ACC" 또는 "ON" 위치에 놓습니다.

도난 경보 시스템 작동:

경보 시스템에서 울리는 알람은 다음과 같습니다.

- 약 1분 동안 비상등 또는 전조등이 깜박이고 혼이 간헐적으로 울립니다.
- 약 1분 후에 알람이 자동으로 꺼집니다. 그러나 차량을 다시 무단으로 접촉하는 경우 알람이 다시 작동합니다.

다음과 같은 경우 알람이 작동합니다.

- 인텔리전트 키를 사용하지 않고 도어 또는 트렁크를 작동하면 알람이 작동합니다.
- 후드를 열면 알람이 작동합니다.

알람 정지 방법:

- 원터치 언록 센서나 인텔리전트 키의 "UNLOCK" 버튼을 사용하여 도어를 잠금 해제하면 알람이 멈춥니다.
- 점화스위치를 "ON" 위치에 놓으면 알람이 멈춥니다.

시스템이 위에 설명된 대로 작동하지 않는 경우 인피니티 공식 서비스센터에서 시스템을 점검받으십시오.

인피니티 이모빌라이저 시스템

인피니티 이모빌라이저 시스템은 등록된 인텔리전트 키를 사용하지 않을 경우 엔진 시동이 걸리지 않게 합니다.

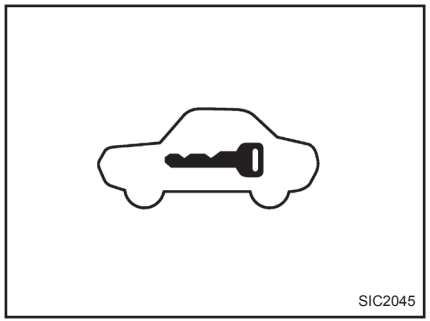

보안 표시등

보안 표시등은 미터 패널에 있습니다. 이 표시등은 인피니티 이모빌라이저 시스템의 상태를 나타냅니다.

점화스위치가 "LOCK", "ACC" 또는 "OFF" 위치에 있을 때마다 보안 표시등이 켜집니다. 보안 표시등은 차량 보안 시스템이 작동하고 있다는 것을 표시합니다.

인피니티 이모빌라이저 시스템 기능에 이상이 있는 경우 점화스위치가 "ON" 위치여도 이 표시등이 계속 켜집니다.

표시등이 계속 켜져 있거나 엔진이 시동되지 않을 경우 가능한 한 빨리 인피니티 공식 서비스센터를 통해 인피니티 이모빌라이저 시스템을 정비합니다. 정비를 위해 인피니티 공식 서비스센터를 방문할 때는 반드시 소유하고 있는 인텔리전트 키를 모두 가져가십시오.

⚠ 경고:

- **주행하기 전에 후드를 닫고 확실히 잠가야 합니다. 그러지 않으면 후드가 열려 사고로 이어질 수 있습니다.**
- **엔진룸에서 증기나 연기가 발생할 때는 절대로 후드를 열지 마십시오. 부상의 위험이 있습니다.**
- **팝업 엔진 후드 시스템(장착된 경우)이 작동한 후에는 후드 열림 손잡이를 당기거나 후드를 누르지 마십시오. 시스템이 작동한 후에 수동으로 닫히도록 설계되지 않았으므로 부상을 입거나 후드가 손상될 수 있습니다. 팝업 엔진 후드가 작동된 후에는 인피니티 공식 서비스센터에 연락하십시오.**

후드

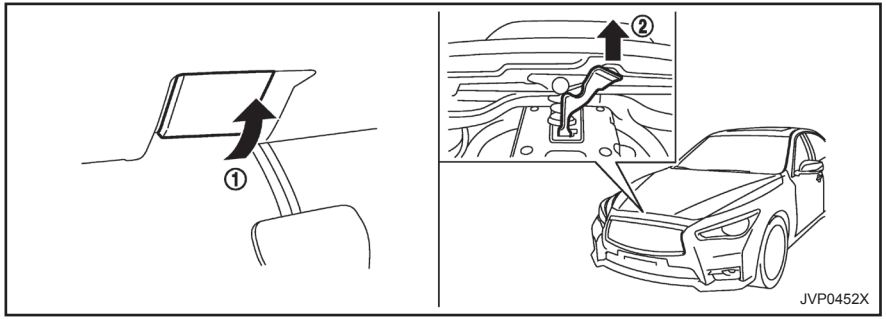

후드 열기

1. 후드가 열릴 때까지 계기판 하부에 있는 후드 잠금 해제 손잡이 ①을 당깁니다
2. 후드와 그릴 사이에 있는 레버 ②를 손가락 끝으로 위로 밉니다.
3. 후드를 올립니다.

후드 닫기

후드를 천천히 아래로 내려 우측과 좌측 록의 래치가 걸리도록 합니다. 후드가 제자리에 확실히 잠기도록 후드를 누릅니다.

트렁크 리드

경고:

- **주행 전에 트렁크를 확실히 닫아야 합니다. 트렁크가 열려 있으면 유독한 배출 가스가 차량 내부로 유입될 수 있습니다.**
- **어린이가 차량 주위에 있을 때는 놀다가 트렁크에 갇혀 심한 부상을 입지 않도록 주의 깊게 감독하십시오. 차량 을사용하지 않을 때는 트렁크 및 도어를 잠그고 자동차 키를 어린이의 손에 닿지 않는 곳에 보관하십시오.**

트렁크를 열려면 다음 중 하나를 실시합니다.

- 트렁크 열림 스위치로 열기
- 인텔리전트 키를 소지한 상태로 트렁크 열림 스위치 및 원터치 언록 센서 사용("인텔리전트 키 시스템 사용" 참조)
- 인텔리전트 키의 "TRUNK" HOLD / 버튼 사용("리모트 키리스 엔트리 시스템 사용" 참조)

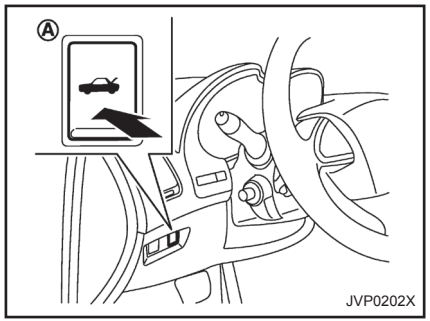

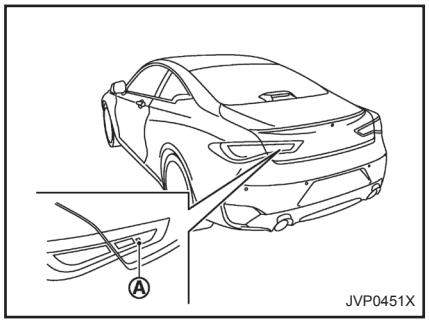

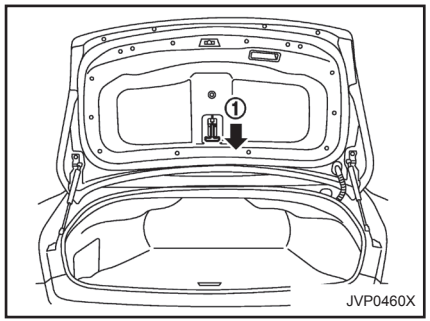

트렁크 열림

트렁크 열림 스위치 작동

트렁크를 열려면 트렁크 열림 스위치 Ⓐ를 누릅니다.

트렁크를 닫으려면 확실히 잠길 때까지 트렁크를 아래로 누릅니다.

트렁크 열림 스위치 작동

인텔리전트 키가 트렁크 잠금/잠금 해제 기능의 작동 범위 내에 있을 경우 트렁크 열림 스위치 Ⓐ를 누르면 트렁크를 열 수 있습니다.

리모트 컨트롤러 작동

트렁크를 열려면 인텔리전트 키의 "TRUNK" HOLD / 버튼을 1초 이상 누릅니다("리모트 키리스 엔트리 시스템 사용" 참조).

내부 트렁크 열림(장착된 경우)

경고:

어린이가 차량 주위에 있을 때는 놀다가 트렁크에 갇혀 심한 부상을 입지 않도록 주의 깊게 감독하십시오. 사용하지 않을 때는 트렁크를 확실히 잠그고 차량을 잠가 두십시오. 어린이가 인텔리전트 키에 손대지 못하도록 하십시오.

내부 트렁크 열림 메커니즘을 사용하면 사람이 트렁크에 갇힌 경우 트렁크를 열 수 있습니다.

내부에서 트렁크를 열려면 록이 풀릴 때까지 열림 손잡이 ①을 당기고 트렁크를 밀어 올립니다. 열림 손잡이는 외부 조명에 잠시 동안 노출되면 어두운

곳에서 빛을 내는 소재로 되어 있습니다.

열림 손잡이는 그림과 같이 트렁크 뒷부분에 위치해 있습니다.

경고:

- **휘발유는 특정 조건 하에서 가연성과 폭발성이 극히 높습니다. 휘발유를 잘못 사용하거나 잘못 취급하면 화상 또는 심한 부상을 입을 수 있습니다. 주유할 때는 항상 엔진을 정지시키고, 차량 주위에서 흡연하거나 불 또는 불꽃을 일으키지 마십시오.**
- **연료는 가압 상태일 수 있습니다. 연료 분사로 인한 부상을 방지하기 위해 캡을 반 바퀴쯤 돌리고 쉬익 소리가 멈출 때까지 기다립니다. 그런 다음 캡을 분리합니다.**
- **연료 주입구 캡을 교체할 때는 순정품만을 사용하십시오. 연료 시스템과 배출 컨트롤 시스템의 올바른 작동에 필요한 안전 밸브가 내장되어 있습니다. 잘못된 캡은 심각한 기능 이상 및 부상을 유발할 수 있습니다.**

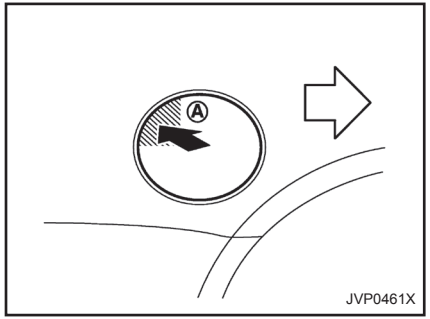

연료 주입구 열기

연료 주입구를 열려면 다음 작동 중 하나를 실시하여 뚜껑의 잠금을 푼 다음 뚜껑의 상부 좌측 부분 Ⓐ를 누릅니다.

- 인텔리전트 키를 소지한 상태로 원터치 언록 센서를 누른 후 도어 핸들 스위치를 누릅니다.
- 인텔리전트 키의 "UNLOCK" 버튼을 누릅니다.
- 도어 열쇠 구멍에 비상키를 꽂고 차량의 뒤쪽으로 키를 돌립니다(장착된 경우).
- 파워 도어락 스위치를 "UNLOCK" 위치까지 밉니다.

연료 주입구를 잠그려면 뚜껑이 확실히 잠길 때까지 꽉 닫습니다.

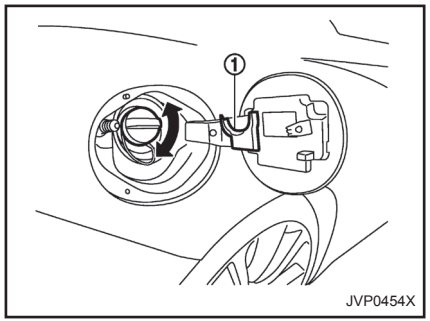

연료 주입구 캡

연료 주입구 캡을 시계 반대 방향으로 돌려 분리합니다. 조이려면 딸깍 소리가 한 번 들릴 때까지 연료 주입구 캡을 시계 방향으로 돌립니다.

주유 중에는 연료 주입구 캡을 캡 홀더 ①에 놓습니다.

주의:

차체에 연료를 흘린 경우 도장 손상을 방지하기 위해 물로 깨끗이 씻어냅니다.

경고:

주행 중에 스티어링 휠을 조정하다가 주의력이 분산되는 일이 없도록 하십시오.

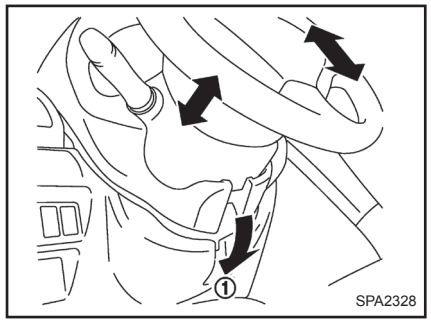

수동 스티어링 휠 조정

기울기 및 높이 조정

잠금 레버 ①을 아래로 당기고 스티어링 휠을 위, 아래, 앞, 뒤로 조정하여 원하는 위치에 놓습니다.

잠금 레버를 위로 밀어 올려 스티어링 휠을 제위치에 견고하게 잠급니다.

스티어링 휠

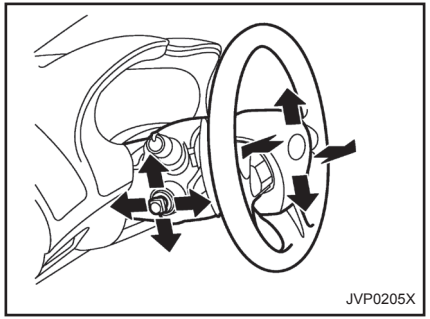

전동 스티어링 휠 조절

기울기 및 높이 조절

스위치를 움직여 원하는 위치가 될 때까지 스티어링 휠을 상하, 전후로 조절합니다.

미러

경고:

주행 전에 모든 미러의 위치를 조절하십시오. 주행 중에 미러를 조절하다가 주의력이 분산되는 일이 없도록 하십시오.

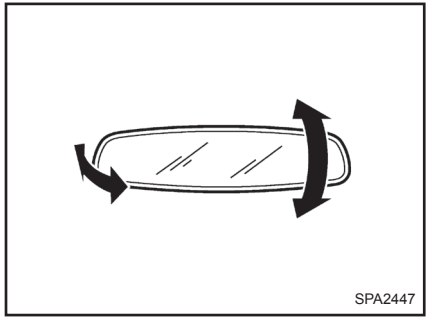

룸 미러

원하는 위치가 될 때까지 룸 미러를 잡은 상태로 미러 각도를 조절합니다.

미러

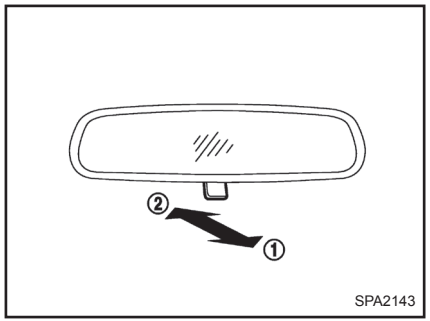

수동 눈부심 방지

야간 위치 ①로 설정하면 밤에 후방 차량의 전조등으로 인한 눈부심이 줄어듭니다.

주간에 주행할 경우 주간 위치 ②를 사용하십시오.

⚠ 경고:

야간 위치는 후방의 가시성을 떨어뜨리므로 필요한 경우에 한해 사용합니다.

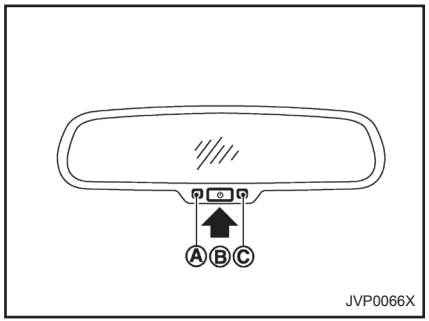

A형

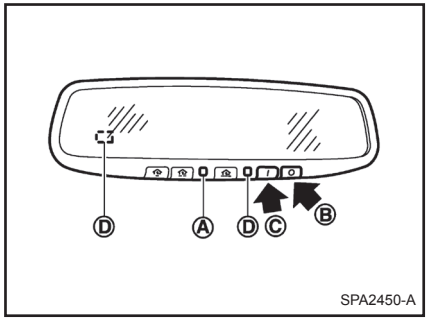

B형

자동 눈부심 방지(장착된 경우)

룸 미러는 뒤따라 오는 차량의 전조등 강도에 따라 반사도를 자동으로 변경하도록 설계되어 있습니다.

점화스위치를 ON 위치로 누르면 눈부심 방지 시스템이 자동으로 켜집니다.

눈부심 방지 시스템이 켜지면, 표시등 Ⓐ가 켜져 후방의 차량 전조등으로 인한 과도한 눈부심이 감소됩니다.

A형:

⏻ 스위치 Ⓑ를 3초 동안 누르면 룸 미러가 일반적인 기능으로 작동하며 표시등은 꺼지게 됩니다. ⏻ 스위치를 다시 3초간 누르면 시스템이 켜집니다.

미러 앞에 물체를 걸거나 유리 세척제를 도포하지 마십시오. 이 경우 센서 Ⓒ의 감도가 저하되어 올바로 작동하지 않을 수 있습니다.

B형:

"○" 스위치 Ⓑ를 누르면 룸 미러가 일반적인 기능으로 작동합니다. 표시등이 꺼집니다. "I" 스위치 Ⓒ를 누르면 시스템이 켜집니다.

센서 Ⓓ를 물체로 가리거나 유리 세정제를 도포하지 마십시오. 이 경우, 센서의 감도가 저하되어 작동 불량을 일으킬 수 있습니다.

HomeLink® 범용 트랜시버 작동에 대해서는 "HomeLink® 범용 트랜시버"를 참조하십시오.

사이드 미러

경고:

- **사이드 미러가 움직이고 있을 때는 절대로 만지지 마십시오. 손가락이 끼거나 사이드 미러가 손상될 수 있습니다.**
- **사이드 미러를 접은 상태로 차량을 주행해서는 안 됩니다. 후방 시야가 좁아져 사고가 발생할 수 있습니다.**
- **사이드 미러에 비치는 물체는 보이는 것보다 가까이 있습니다(장착된 경우).**
- **사이드 미러에 보이는 광경의 규모와 거리는 실제와 다릅니다.**

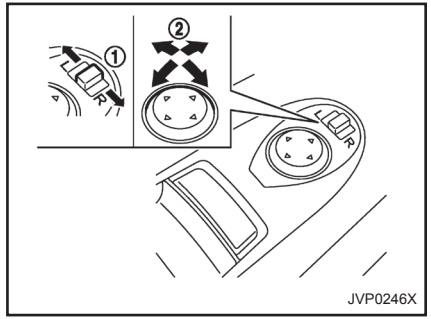

조절

사이드 미러 리모트 컨트롤은 점화스위치가 "ACC" 또는 "ON" 위치에 있을 때 작동합니다.

1. 스위치를 움직여 왼쪽(L) 또는 오른쪽(R) 미러를 선택합니다①.
2. 원하는 위치가 될 때까지 스위치를 눌러 각 미러를 조정합니다②.

서리 제거

뒷유리 디포거 스위치를 작동하면 사이드 미러가 가열됩니다.

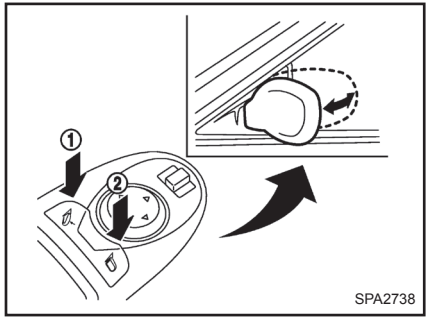

접기

리모트 컨트롤 타입:

사이드 미러 리모트 컨트롤은 점화스위치가 "ACC" 또는 "ON" 위치에 있을 때 작동합니다.

사이드 미러 접이 스위치를 "CLOSE" 위치 ①로 밀면 사이드 미러가 자동으로 접히고 "OPEN" 위치 ②로 밀면 펴집니다.

미러를 수동으로 작동하거나 미러가 물체에 부딪혔을 경우 미러 본체가 회전축에서 헐거워질 수 있습니다. 전자식 미러 작동을 교정하려면 미러가 완전히 접힐 때까지 "CLOSE"를 눌러 미러를 이동시킨 다음 미러가 펴질 때까지 "OPEN"을 누릅니다.

주의:

- **사이드 미러를 계속해서 접었다 폈다 하면 스위치 작동이 정지될 수 있습니다.**
- **사이드 미러가 움직일 때 미러에 손을 대면 안 됩니다. 손가락이 끼거나 미러 기능이상이 발생할 수도 있습니다.**
- **미러를 접은 상태로 차량을 주행하면 안 됩니다. 차량 뒤쪽을 확인할 수 없게 됩니다.**
- **미러를 손으로 접거나 편 경우 주행하는 동안 앞이나 뒤쪽으로 움직일 수 있습니다. 그러므로 이와 같이 직접 접거나 편 경우에는 전동식으로 다시 조정을 한 후에 주행하도록 합니다.**

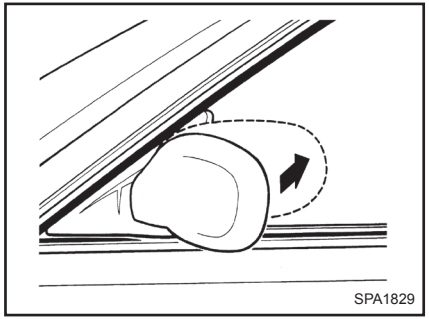

수동식:

사이드 미러를 차량 뒤쪽으로 밀어 접습니다.

리버스 틸트 다운 기능(장착된 경우)

차량을 후진할 때 좌우 사이드 미러가 자동으로 아래로 기울어지므로 후방 시야가 더욱 좋아집니다.

1. 점화스위치를 눌러 "ON" 위치로 설정합니다.
2. 변속레버를 "R"(후진) 위치에 놓습니다.
3. 사이드 미러 컨트롤 스위치를 작동하여 좌우 사이드 미러를 선택합니다.
4. 사이드 미러 표면이 아래로 움직입니다.

다음 조건 중 하나가 발생하면 사이드 미러 표면이 본래 위치로 되돌아가게 됩니다.

- 변속레버를 "R"(후진) 이외의 위치로 옮긴 경우
- 사이드 미러 컨트롤 스위치가 중앙 위치로 설정된 경우
- 점화스위치를 "OFF" 위치로 누른 경우

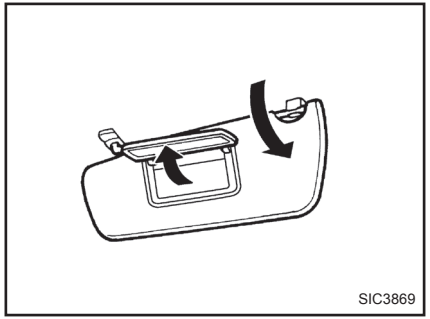
SIC3869

화장거울

화장거울을 사용하려면 선바이저를 당겨 내린 후 커버를 당겨 올립니다.

경고:

- **주차 브레이크가 채워진 상태로 차량을 주행해서는 안 됩니다. 브레이크 과열로 인한 작동불량으로 사고가 발생하게 됩니다.**
- **차량 외부에서 주차 브레이크를 풀지 마십시오. 차량이 움직일 경우 브레이크 페달을 밟을 수 없어 사고로 이어지게 됩니다.**
- **주차 브레이크 대신 변속기를 사용해서는 안 됩니다. 주차할 때는 주차 브레이크를 완전히 채워야 합니다.**
- **어린이 또는 일상적으로 타인의 도움이 필요한 성인을 차내에 홀로 남겨두지 마십시오. 실수로 주차 브레이크를 풀어 불의의 심각한 사고를 초래할 수 있습니다.**

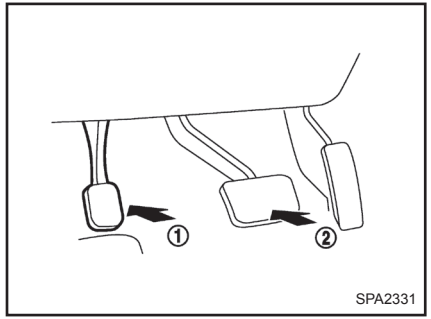

SPA2331

주차 브레이크를 채우려면 주차 브레이크 페달 ①을 강하게 밟습니다.

주차 브레이크를 풀려면 풋 브레이크 ②를 밟은 채로 주차 브레이크 페달 ①을 완전히 밟았다가 놓습니다.

주행하기 전에, 브레이크 경고등이 꺼져 있는지 확인합니다.

운전석 자동 메모리 시스템(장착된 경우)

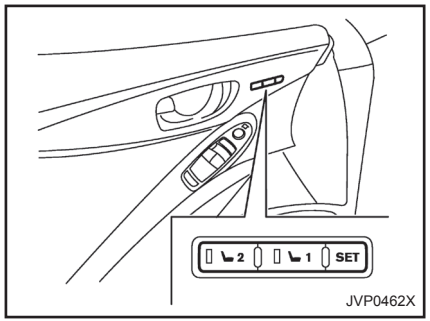

메모리 저장

운전석 자동 메모리 시스템에는 메모리 저장 기능이 내장되어 있습니다.

운전석, 스티어링 컬럼, 사이드 미러의 위치를 2가지씩 운전석 메모리 시스템의 메모리에 저장할 수 있습니다. 메모리 시스템의 사용 절차는 다음과 같습니다.

1. 각각의 조정 스위치를 수동으로 움직여 운전석, 스티어링 컬럼, 사이드 미러를 원하는 위치로 조정합니다. 자세한 내용은 "파워 시트 조정", "전동 스티어링 휠 조정" 및 "사이드 미러"를 참조하십시오.
2. SET 스위치를 누르고 5초 이내에 메모리 스위치(1 또는 2)를 1초 이상 끝까지 누릅니다.

   메모리 스위치를 누르면 누른 스위치의 표시등이 약 5초간 계속 켜지게 됩니다.

   메모리가 메모리 스위치(1 또는 2)에 저장되면, 버저가 울립니다.

   같은 메모리 스위치에 메모리를 저장하면 이전 메모리는 삭제됩니다.

메모리 저장 확인

SET 스위치를 누릅니다. 메인 메모리가 저장되지 않은 경우 표시등이 약 0.5초간 켜집니다. 메모리가 제위치에 저장된 경우 표시등이 약 5초간 계속 켜집니다.

기억된 위치 선택

1. 변속레버를 "P"(주차) 위치에 놓습니다.
2. 메모리 스위치(1 또는 2)를 1초 이상 끝까지 누릅니다.

표시등이 깜박거리면서 운전석, 스티어링 컬럼, 사이드 미러가 기억된 위치로 움직이면 표시등이 약 5초간 계속 켜집니다.

저장된 메모리 위치에 로그인 기능 연결

다음 절차를 실시하면 로그인 기능을 저장된 메모리 위치와 연동할 수 있습니다.

1. 로그인 기능이 탑재된 차량에 등록된 인텔리전트 키를 소지한 상태에서 점화스위치를 "ON" 위치에 둡니다. 자세한 내용은 "로그인 기능"을 참조하십시오.
2. 운전석 시트, 스티어링 컬럼 및 사이드 미러의 위치를 수동으로 조정합니다. "파워 시트 조정", "전동 스티어링 휠 조정" 및 "사이드 미러"를 참조하십시오.
3. 점화스위치를 "OFF" 위치에 놓습니다.

인텔리전트 키를 소지한 상태에서 점화스위치를 "ON" 위치로 설정한 후 다음 번에 로그인하면(디스플레이에서 사용자 선택) 시스템이 저장된 주행 위치로 자동 조정됩니다.

시스템 작동

운전석 메모리 시스템이 작동하지 않거나 작동이 중단되는 경우는 다음과 같습니다.

- 차량이 주행 중일 때
- 운전석 자동 메모리 시스템 작동 시 운전석 시트 또는 스티어링 컬럼용 조정 스위치를 조작할 때
- 메모리 스위치(1 또는 2)를 1초 미만으로 누를 때
- 시트, 스티어링 컬럼 및 사이드 미러가 이미 기억된 위치로 이동했을 때
- 메모리 스위치에 시트 위치가 저장되어 있지 않을 때
- 시트 등받이가 접힌 경우
- 워크인 기능이 작동 중인 경우

MEMO

3

4 디스플레이 화면, 히터와 에어컨 및 오디오 시스템

인피니티 InTouch 사용자 설명서.....180
송풍구.....180
중앙 송풍구.....180
측면 송풍구.....180
안테나.....181
윈도우 안테나.....181
DAB 라디오 안테나(장착된 경우).....181
카 폰 및 CB 라디오.....181

다음 정보가 수록된 인피니티 InTouch 사용자 설명서를 참조하십시오.

- 인피니티 INTOUCH
- 미터 설정
- 오디오 시스템
- 내비게이션 디스플레이(장착된 경우)
- 내비게이션 설정(장착된 경우)
- 히터 및 에어컨
- 블루투스 핸즈프리 폰 시스템
- 정보 보기
- 기타 설정
- 음성 인식
- 모니터 시스템
- 일반 시스템 정보
- ERA-GLONASS(장착된 경우)

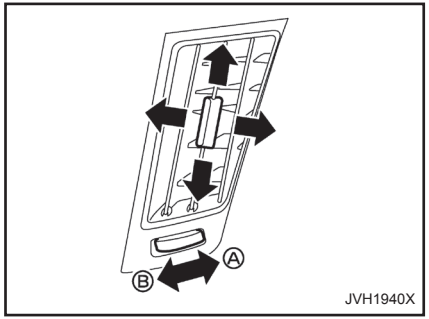

우측

중앙 송풍구

Ⓐ: 컨트롤을 이 방향으로 움직이면 송풍구가 열립니다.

Ⓑ: 컨트롤을 이 방향으로 움직이면 송풍구가 닫힙니다.

원하는 위치가 될 때까지 중앙 노브(상하, 좌우)를 움직여 송풍구의 송풍 방향을 조정합니다.

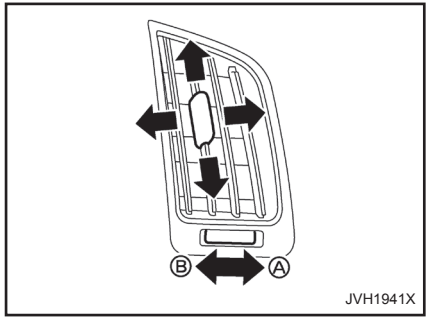

우측

측면 송풍구

Ⓐ: 컨트롤을 이 방향으로 움직이면 송풍구가 열립니다.

Ⓑ: 컨트롤을 이 방향으로 움직이면 송풍구가 닫힙니다.

원하는 위치가 될 때까지 중앙 노브(상하, 좌우)를 움직여 송풍구의 송풍 방향을 조정합니다.

윈도우 안테나

안테나 패턴은 뒷유리 안쪽에 인쇄되어 있습니다.

주의:

- **뒷유리 근처에 금속 필름을 두지 마십시오. 뒷유리에 금속 물체를 부착하지 마십시오. 라디오 수신이 잘 되지 않거나 잡음이 생길 수 있습니다.**
- **뒷유리 안쪽을 청소할 때는 뒷유리 안테나에 흠집이 가거나 손상되지 않도록 조심하십시오. 물에 적신 부드러운 천으로 안테나를 따라 가볍게 닦아줍니다.**

다이버시티 안테나

자동 튜닝 라디오에는 다이버시티 수신 시스템이 있습니다. FM 신호는 건물이나 산과 같은 장애물에 반사될 수 있습니다. 이로 인해 듣기 싫은 잡음이 생깁니다. 다이버시티 시스템은 2개의 안테나를 채용하여 수신 감도가 더 나은 안테나로 자동 전환하도록 되어 있습니다. 따라서 라디오 잡음이 줄어듭니다.

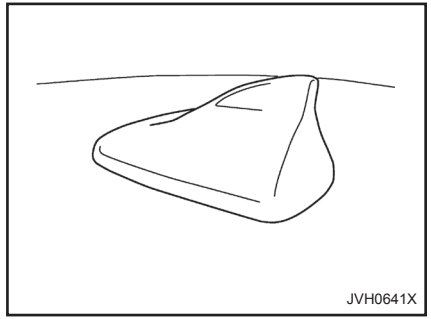

DAB 라디오 안테나(장착된 경우)

차량 루프의 뒤쪽에 DAB 라디오 안테나가 있습니다.

이 DAB 라디오 안테나 위에 얼음이 얼면 라디오 품질에 영향을 미칠 수 있습니다. 라디오 수신 품질을 복원하려면 얼음을 제거하십시오.

DAB 라디오의 작동에 관한 내용은 인피니티 InTouch 사용자 설명서를 참조하십시오.

CB, 아마추어 무선 장치 또는 카 폰을 차량에 장착할 때는 다음 주의사항을 반드시 준수하십시오. 그렇지 않으면 새로운 장비로 인해 엔진 컨트롤 시스템과 다른 전자 부품에 악영향을 줄 수 있습니다.

주의:

- **안테나를 전자 컨트롤 모듈에서 가능한 한 멀리 떨어진 곳에 두십시오.**
- **안테나 와이어를 엔진 컨트롤 배선으로부터 최소 20cm(8in) 이상 떨어뜨려 놓으십시오. 안테나 와이어가 배선 옆을 지나지 않도록 하십시오.**
- **제조업체에서 권장하는 대로 안테나 정재파비(SWR)를 조정하십시오.**
- **라디오 섀시와 차체를 접지 선으로 연결하십시오.**
- **자세한 내용은 인피니티 딜러와 상의하십시오.**

MEMO

5 시동 및 주행

차량 길들이기 186
시동 및 주행 시 주의사항 186
배출 가스(일산화탄소) 186
삼원 촉매 장치 187
타이어 공기압 모니터링 시스템(TPMS) 187
엔진 시동을 걸기 전에 192
주행 시 주의사항 192
엔진 냉간 시동 192
화물 적재 192
빗길 운전 192
동절기 운전 192
버튼식 점화스위치 193
버튼식 점화스위치 작동 주의사항 193
인텔리전트 키 시스템 193
스티어링 록(장착된 경우) 194
점화스위치 위치 195
인텔리전트 키 배터리 방전 195
엔진 시동 196
차량 주행 197
자동 변속기(AT) 주행 197
기어 변속 표시(장착된 경우) 201
4륜 구동(4WD)(장착된 경우) 202
4WD 경고 202
인피니티 주행 모드 선택기 203
STANDARD 모드 204
SPORT+ 모드(장착된 경우) 204
SPORT 모드 204
SNOW 모드 204
ECO 모드(장착된 경우) 204
PERSONAL 모드 206
차량주행 안전제어(VDC) 시스템 208
제동력 분배 209
차량주행 안전제어(VDC) OFF 스위치 209
액티브 트레이스 컨트롤 210
힐 스타트 어시스트 시스템 211
섀시 컨트롤 211
공회전 정지 시스템(장착된 경우) 212
밀림 제어 기능 213
공회전 정지 시스템 디스플레이 213
공회전 정지 OFF 스위치 215
액티브 레인 컨트롤(장착된 경우) 216
액티브 레인 컨트롤 작동 216

액티브 레인 컨트롤 작동/작동 중지 방법 217
액티브 레인 컨트롤의 상태 218
액티브 레인 컨트롤 제한 218
시스템 일시 사용 불가 219
시스템 기능 이상 219
시스템 유지관리 220
차선이탈경고(LDW) 시스템/차선이탈방지(LDP) 시스템(장착된 경우) 220
차선이탈경고(LDW) 시스템 221
차선이탈방지(LDP) 시스템 223
차선 카메라 장치 정비 226
사각지대경고/사각지대방지/후방추돌방지 시스템(장착된 경우) 227
사각지대경고(BSW) 시스템/사각지대방지 시스템 227
BSW 시스템 작동 229
사각지대방지 시스템 작동 230
BSW/사각지대방지 시스템 주의사항 233
BSW/사각지대방지 주행 상황 234
후방추돌방지(BCI) 시스템(장착된 경우) 239
BCI 시스템 설명(장착된 경우) 239
BCI 시스템 주의사항(장착된 경우) 241
BCI 시스템 작동(장착된 경우) 242
레이더 유지관리 245
속도제한장치(장착된 경우) 246
속도제한장치 작동 246
정속주행장치(장착된 경우) 249
정속주행장치 주의사항 250
정속주행장치 작동 250
인텔리전트 정속주행장치(ICC)(장착된 경우) 251
차간거리 제어 모드 선택 253
차간거리 제어 모드 253
차간거리제어 모드 관련 주의사항 253
차간거리 제어 모드 작동 254
일반(고정 속도) 정속주행 모드 266
차간거리제어 시스템(장착된 경우) 270
DCA 시스템 관련 주의사항 270
DCA 시스템 작동 271
보행자 감지 전방비상제동 시스템(장착된 경우) 278
보행자 감지 전방비상제동 시스템 작동 279
보행자 감지 전방비상제동 시스템 켜기/끄기 280
보행자 감지 전방비상제동 시스템 제한 281
시스템 일시 사용 불가 284
시스템 기능 이상 285
센서 정비 286
전방충돌예측경고 시스템(장착된 경우) 287
시스템 작동 288
경제 운전 요령 292
연비 향상 및 이산화탄소 배출량 감소 293

주차 294
트레일러 견인 295
파워 스티어링 295
전동 파워 스티어링 유형 295
유압식 전동 파워 스티어링 유형 295
다이렉트 어댑티브 스티어링 시스템 296
브레이크 시스템 298
브레이크 주의사항 298
브레이크 어시스트 298
ABS 브레이크 시스템 298
차량 보안 300
동절기 운전 300
배터리 300
엔진 냉각수 300
타이어 장비 300
특수 월동 장비 301
주차 브레이크 301
부식 방지 301
액티브 노이즈 캔슬레이션(ANC)/액티브 사운드 인핸스먼트(ASE) 302
ANC 시스템 302
ASE 시스템 302

차량 길들이기

최초 2,000km(1,200마일)를 주행하는 동안에는 다음 권장 사항을 준수하여 최고의 엔진 성능을 유지하고 지속적인 신뢰성과 경제성을 보장받으시기 바랍니다. 이 권장사항을 제대로 준수하지 않으면 엔진 수명이 짧아지고 엔진 성능이 낮아질 수 있습니다.

- 오랜 시간 동안 빠르거나 느리거나 상관없이 일정한 속도로 주행하지 마십시오.
- 엔진을 4,000rpm 이상으로 작동하지 마십시오 (VR30DDTT 엔진의 경우).
- 어떤 기어에서도 액셀러레이터 페달을 완전히 밟아 가속하지 마십시오.
- 급하게 출발하지 마십시오.
- 가급적이면 브레이크를 세게 밟지 마십시오.

시동 및 주행 시 주의사항

⚠ 경고:

- **어린이 또는 일상적으로 타인의 도움이 필요한 성인을 차내에 홀로 남겨두거나, 애완동물을 방치해 두지 마십시오. 자칫 스위치나 컨트롤을 작동시켜 원치 않는 심각한 사고로 연결되어 부상을 당할 수 있습니다. 덥고 햇빛이 내리쬐는 낮에는 밀폐된 차량 내부의 온도가 급격히 상승하여 사람이나 동물에게 심각하거나 심하면 치명적인 해를 끼칠 수도 있습니다.**
- **어린이가 차량 주위에 있을 때는 놀다가 트렁크에 갇혀 심한 부상을 입지 않도록 주의 깊게 감독하십시오. 차량을 사용하지 않을 때는 트렁크를 닫아 자동차 키를 어린이의 손에 닿지 않는 곳에 보관하십시오.**

참고:

신차 구매 후 최초 몇 달 동안 차량 실내에서 강한 휘발성 유기 화합물 냄새가 날 경우에는 실내를 완전히 환기시켜 주십시오. 차량 승차 시 또는 차내에 있을 경우 모든 윈도우를 열어 두십시오. 또한 차량 실내 온도가 높거나 오랫동안 직사광선 아래 차량을 주차해 둔 경우 에어컨의 내기 순환 모드를 끄거나 차창을 열어 차량 실내로 충분한 양의 신선한 공기가 들어 오도록 하십시오.

배출 가스(일산화탄소)

⚠ 경고:

- **배출 가스에는 무색, 무취의 일산화탄소가 함유되어 있으므로 들이쉬지 마십시오. 일산화탄소는 위험합니다. 많이 들이마시면 혼수상태나 사망의 원인이 될 수 있습니다.**
- **배출 가스가 차량 내로 들어오는 것으로 의심되면 모든 차창을 완전히 열어 놓은 채로 운전하고 즉시 검사를 받으십시오.**
- **차고와 같은 밀폐된 공간에서 엔진 시동을 걸지 마십시오.**
- **장시간 엔진을 켜둔 채 차량을 주차해 두지 마십시오.**
- **운전 중에는 트렁크가 닫혀 있어야 하며, 그렇지 않으면 배출 가스가 차량 내부로 유입될 수 있습니다. 트렁크를 열어둔 채로 운전해야 하는 상황이라면 다음 주의사항을 따르십시오.**
  - **모든 차창을 엽니다.**
  - **내기 순환 모드 스위치를 끄고 풍속을 최고 수준으로 설정하여 공기를 순환시킵니다.**
- **레크리에이션이나 다른 용도를 위해 특수 본체나 기타 장비가 추가되어 있는 경우, 제조업체의 권장사항에 따라 차량으로 일산화탄소가 유**

입되는 것을 차단하도록 합니다(스토브, 냉장고, 히터 등과 같은 일부 RV용 기기에서도 일산화탄소가 생성될 수 있습니다).

- **다음과 같은 경우에는 반드시 자격을 갖춘 정비사가 배기 시스템 및 차체를 검사해야 합니다.**
  - **정비를 위해 차량을 들어올린 경우**
  - **배출 가스가 차내로 들어오는 것으로 의심되는 경우**
  - **배기 시스템이 작동되는 소리에 변화를 느끼는 경우**
  - **교통사고로 배기 시스템, 차량 하부 또는 차량 뒤쪽이 파손된 경우**

삼원 촉매 장치

⚠ 경고:

- **배출 가스와 배기 시스템은 매우 뜨겁습니다. 배기 시스템 구성부품 주변에 사람, 동물, 가연성 물질이 가까이 있지 못하도록 하십시오.**
- **마른 풀잎, 폐지 또는 헝겊더미와 같은 가연성 물질 위에 차량을 멈추거나 주차하지 마십시오. 이런 물질은 착화되어 화재를 일으킬 수 있습니다.**

삼원 촉매 장치는 배기 시스템에 장착되어 있는 배출 컨트롤 장치입니다. 삼원 촉매 장치에서는 오염물질 저감을 위해 배출 가스가 고온에서 연소됩니다.

주의:

- **유연 휘발유는 사용하면 안 됩니다("권장 유체/윤활유 및 용량" 참조). 유연 휘발유에서 생기는 퇴적물 때문에 배출 오염 물질을 줄여주는 삼원 촉매 장치의 성능이 크게 떨어지거나 삼원 촉매 장치가 파손됩니다.**
- **엔진 관리를 소홀히 하지 마십시오. 점화, 연료 분사 또는 전기 시스템의 기능 이상으로 인한 연료 과농 상태를 초래하여 삼원 촉매 장치가 과열될 수 있습니다. 엔진이 실화하거나 성능이 현저히 저하되거나 기타 비정상적인 작동 상태가 감지되면 운전을 계속 하지 마십시오.**

  인피니티 공식 서비스센터를 통해 즉시 차량을 검사 받으십시오.
- **연료 레벨이 극히 낮은 상태에서의 운전은 피합니다. 연료가 부족하면 엔진 실화의 원인이 되어 삼원 촉매 장치가 파손될 수 있습니다.**
- **예열 중에는 액셀러레이터 페달을 밟아 엔진회전수를 올리지 마십시오.**
- **엔진 시동을 걸려고 차량을 밀거나 끌지 마십시오.**

타이어 공기압 모니터링 시스템(TPMS)

스페어 타이어(장착된 경우)를 포함하여 각 타이어는 냉간 상태에서 매월 점검하여 차량 표식 또는 타이어 공기압 라벨에 표시된 차량 제조업체 권장 공기압까지 공기를 주입해야 합니다(차량 표식 또는 타이어 팽창 압력 라벨에 표시된 크기와는 다른 타이어가 차량에 장착되어 있는 경우 이에 대한 적정 타이어 팽창 압력을 결정해야 합니다).

추가 안전 기능으로 1개 이상의 타이어 공기압이 현저히 떨어졌을 때 타이어 저압 표시장치를 켜는 타이어 공기압 모니터링 시스템(TPMS)이 장착되어 있습니다. 따라서, 타이어 저압 표시장치가 켜질 때 차량을 정지한 후 최대한 빨리 타이어를 점검하여 적정 압력으로 팽창시켜야 합니다. 압력이 현저히 떨어진 타이어로 계속 주행하면 타이어가 과열되어 파열될 수 있습니다. 타이어 공기압이 모자라면 연비와 타이어 마모 한계 수명이 줄어들어 차량의 조향 및 정지 성능에 영향을 미칠 수 있습니다.

런플랫 타이어 장착 모델의 경우 타이어가 1개 이상 펑크 난 상태로 차량을 주행하면 타이어 저압 경고등이 계속 켜진 상태에서 10초 동안 차임이 울립니다. 차량 정보 디스플레이에 "Flat Tire - Visit dealer(타이어 펑크 - 서비스센터 방문)" 경고도 표시됩니다. 차임은 타이어 펑크를 처음 경고할 때만 울리며, 경고등은 계속 켜진 상태를 유지합니다. 타

이어 펑크 경고가 표시될 경우 시스템을 재설정하고 타이어를 점검한 뒤 필요시 인피니티 공식 서비스센터에서 타이어를 교체하십시오. 타이어를 규정 냉간 타이어 공기압으로 팽창시켰더라도 인피니티 공식 서비스센터에서 시스템을 재설정할 때까지는 경고등이 꺼지지 않습니다.

타이어 펑크가 나면 스패어 타이어(장착된 경우)로 교체하거나 비상 타이어 펑크 수리 키트(장착된 경우)를 사용하여 수리하십시오. "타이어 펑크"를 참조하십시오. 런플랫 타이어 모델의 경우 타이어가 펑크 난 상태에서 일정 시간 차량을 주행할 수 있습니다. "런플랫 타이어"를 참조하십시오.

TPMS은 올바른 타이어 점검 업무를 대신하지 않는다는 점을 유념하시기 바랍니다. TPMS 타이어 공기압 표시장치가 켜지는 수준까지 타이어 공기압이 저하되지 않더라도 정확한 타이어 공기압을 유지하는 것은 운전자의 책임입니다.

차량에는 TPMS 표시도 장착되어 있어 시스템이 올바르게 작동하지 않을 때를 알려줍니다. TPMS 기능이상 표시는 타이어 저압 표시장치에 결합되어 있습니다. 시스템이 기능 이상을 감지하면, 이 표시장치가 약 1분간 깜박거린 후, 계속 켜진 상태가 됩니다. 기능이상이 존재하는 한 나중에 차량 시동을 거는 즉시 이 같은 결과가 지속됩니다. 기능이상 표시가 켜지면 시스템이 설계 목적대로 타이어 저압을 감지하거나 표시하지 못할 수도 있습니다. TPMS 기능이상이 발생하는 원인은 차량에 교체 타이어 또는 휠의 장착으로 인해 TPMS가 올바르게 작동하지 않는 등 여러 가지일 수 있습니다. 차량에 1개 이상의 타이어 또는 휠을 교체한 후 TPMS 기능이상 표시장치를 항상 점검하여 교체 타이어 및 휠을 통해서도 TPMS가 지속적으로 올바르게 작동할 수 있도록 합니다.

추가 정보

- 스페어 타이어에는 TPMS가 장착되지 않기 때문에 TPMS는 스페어 타이어의 타이어 공기압을 모니터링하지 않습니다(장착된 경우).
- TPMS는 25km/h(16mph) 이상의 속도로 운전할 때만 작동됩니다. 또한 이 시스템은 타이어 공기압의 급작스러운 저하를 감지하지 못할 수도 있습니다(예: 주행 중 타이어 펑크 발생 시).
- 타이어 공기압이 조정되어도 타이어 저압 경고등이 자동으로 꺼지지 않을 수 있습니다. 권장 공기압까지 타이어에 공기를 주입한 후 차량(TPMS 재설정 기능 장착 모델)에 등록된 타이어 공기압을 재설정한 다음 25km/h(16MPH) 이상의 속도로 차량을 주행하면 TPMS가 작동되고 저압 경고등이 꺼집니다. 타이어 공기압 게이지를 사용하여 타이어 공기압을 점검합니다.
- 타이어 저압 경고등이 켜지고 타이어 공기압 저하가 감지되면 "Low Tire Pressure(타이어 저압)" 경고가 차량 정보 디스플레이에 나타납니다. 타이어 저압 경고등이 꺼지면 "Low Tire Pressure(타이어 저압)" 경고가 꺼집니다.

  타이어 저압 경고등이 계속 켜진 상태에서 점화 스위치를 "ON" 위치에 놓을 때마다 "Low Tire Pressure(타이어 저압)" 경고가 나타납니다.

  타이어 저압 경고등이 켜져 TPMS 기능 이상을 표시하는 경우 "Low Tire Pressure(타이어 저압)" 경고가 나타나지 않습니다.
- 타이어 저압 경고등이 켜지고 1개 이상의 타이어 펑크가 감지되는 경우 차량 정보 디스플레이에 "Flat Tire - Visit dealer(타이어 펑크 - 공식 서비스센터 방문)" 경고가 표시됩니다.
- 차량의 작동과 외부 온도로 인해 발생하는 열에 따라 타이어 공기압이 상승하거나 하강합니다. 타이어 공기압은 주행 후에 올라갈 수 있기 때문에 주행 후에는 타이어 공기압을 줄이지 마십시오. 외부 온도가 낮으면 타이어의 내부 온도도 낮아져 타이어 공기압이 낮아질 수 있습니다. 이런 경우 타이어 저압 경고등이 켜질 수 있습니다. 낮은 외부 온도에서 경고등이 켜지는 경우 타이어 4개에 대한 타이어 공기압을 점검합니다.

- 차량 정보 디스플레이에 타이어 공기압 모드가 장착된 모델의 경우 모든 타이어 공기압을 확인할 수 있습니다(스페어 타이어 제외 - 장착된 경우) ("트립 컴퓨터" 참조).
- 타이어 공기압을 적절하게 조정한 경우에도 외부 온도가 변화하는 경우 타이어 저압 경고등이 켜질 수 있습니다(TPMS 재설정 기능 장착 모델). 타이어가 식은 경우 타이어 공기압을 권장 냉간(COLD) 타이어 공기압으로 조정한 후 TPMS를 재설정합니다.
- 점화스위치를 "ON" 위치에 놓은 후 어느 정도 시간이 지나야 주행 중 타이어 공기압이 표시됩니다. 전파 환경에 따라 타이어 공기압이 정확하게 표시되지 않을 수 있습니다.

자세한 내용은 "타이어 저압 경고등" 및 "타이어 공기압 모니터링 시스템(TPMS)"을 참조하십시오.

⚠ 경고:

- **전파는 의료 전기 장비에 악영향을 줄 수 있습니다. 심장 박동 조절 장치를 사용하는 경우 사용 전에 해당 의료 전기 장비 제조업체에 장애 발생 가능성을 문의해야 합니다.**
- **운전 중에 타이어 저압 경고등이 깜박이는 경우 갑자기 주행 방향을 바꾸거나 급제동하지 말고 차량 속도를 서서히 줄이다가 안전한 장소를 택해 도로를 벗어나 가급적 빨리 차를 세웁니다. 심각한 차량 파손이 발생하여 사고로 이어질 수 있고, 이로 인해 심각한 인명 부상이 초래될 수 있습니다. 네 타이어의 공기압을 모두 점검하십시오. 타이어 공기압을 타이어 표식에 있는 권장 냉간(COLD) 타이어 공기압으로 조정하면 타이어 저압 경고등이 꺼집니다. 타이어 공기압을 조정한 후 운전 중에 이 경고등이 계속 켜져 있으면 타이어 펑크일 수 있습니다. 타이어 펑크가 나면 스패어 타이어(장착된 경우)로 교체하거나 비상 타이어 펑크 수리 키트(장착된 경우)를 사용하여 수리하십시오(펑크 난 타이어 교체 또는 수리는 "타이어 펑크" 참조).**
- **런플랫 타이어 장착 모델의 경우 펑크 난 런플랫 타이어로 계속 주행할 수 있으나 차량의 조향 안정성이 감소하여 사고 및 상해로 이어질 수 있습니다. 또한, 고속으로 장거리를 주행하면 타이어가 파손될 수 있습니다.**
  - **펑크 난 런플랫 타이어로 80km/h(50mph) 이상으로 주행하거나 약 150km(93마일) 이상 주행하지 마십시오. 펑크 난 타이어로 차량이 주행할 수 있는 실제 거리는 외부 온도, 차량의 적재 중량, 도로 상태 및 기타 요인에 따라 달라집니다.**
  - **펑크 난 런플랫 타이어로 주행 시 비정상적인 소음이나 진동을 감지하는 경우 최대한 빨리 차량을 안전한 장소에 세우십시오. 타이어가 심각하게 파손되어 교체해야 할 수 있습니다.**
- **타이어 공기압을 조정한 후 TPMS(TPMS 재설정 기능 장착 모델)를 재설정해야 합니다. 재설정하지 않을 경우 TPMS가 타이어 저압을 경고하지 않습니다.**
- **스페어 타이어에는 TPMS가 장착되지 않은 관계로 스페어 타이어를 장착하거나 휠을 교체할 때 TPMS가 작동하지 않고 타이어 저압 경고등이 약 1분간 깜박입니다. 1분 후부터는 경고등이 계속 켜집니다. 타이어 교체 또는 시스템 재설정을 하려면 최대한 빨리 인피니티 공식 서비스센터에 연락하십시오.**
- **인피니티가 본래 규정한 타이어로 교체하지 않을 경우 TPMS의 올바른 작동에 영향을 미칠 수도 있습니다.**
- **타이어 공기압 센서의 기능 이상을 일으킬 수 있으므로 타이어 액 또는 에어로졸 타이어 실런트를 타이어에 주입하지 마십시오(비상 타이어 펑크 수리 키트 미장착 모델의 경우).**

- **인피니티는 차량과 함께 제공되는 순정 닛산 비상 타이어 실런트(Emergency Tire Sealant)만 사용할 것을 권장합니다. 다른 타이어 실런트는 밸브 스템 실을 손상시켜 타이어 공기 압력이 빠져 나갈 수 있습니다. 타이어 수리 실런트를 사용한 후에는 최대한 빨리 인피니티 서비스센터를 방문하십시오(비상 타이어 펑크 수리 키트 장착 모델의 경우).**

주의:

- **휠에 체인이 장착되어 있거나 휠이 눈에 파묻힌 경우 TPMS가 올바르게 작동하지 않을 수도 있습니다.**
- **윈도우에 증착 필름 또는 금속 부품(안테나 등)을 놓으면 안 됩니다. 타이어 공기압 센서에서 전송된 신호의 수신 상태가 불량해져 TPMS가 올바르게 작동하지 않을 수도 있습니다.**

일부 장치 및 트랜스미터가 일시적으로 TPMS 작동을 간섭하여 타이어 저압 경고등이 켜질 수 있습니다. 예를 들면 다음과 같습니다.

- 차량 근처에 비슷한 무선 주파수를 사용하는 시설 또는 전기 장치가 있는 경우
- 차량 안 또는 근처에서 비슷한 주파수로 설정된 트랜스미터를 사용 중인 경우
- 차량 안 또는 근처에서 컴퓨터(또는 유사한 장비) 또는 DC/AC 컨버터를 사용 중인 경우

타이어 저압 경고등이 켜질 수 있는 경우는 다음과 같습니다.

- TPMS가 없는 휠 및 타이어가 장착된 차량의 경우
- TPMS를 교체했거나 ID가 등록되지 않은 경우
- 인피니티가 본래 지정한 휠이 아닌 경우

타이어 공기압 표시 포함 TPMS(장착된 경우)

타이어 공기압이 낮으면 타이어 저압 경고등이 켜집니다.

본 차량은 시각 및 청각 신호를 통해 타이어에 권장 냉간 타이어 공기압을 유지하도록 도와줍니다.

차량 설정:

1. 안전하고 평평한 장소에 차량을 주차시킵니다.
2. 주차 브레이크를 채우고 변속레버를 "P"(주차) 위치에 놓습니다.
3. 점화스위치를 "ON" 위치에 놓습니다. 엔진에 시동을 걸면 안 됩니다.

작동:

1. 타이어에 공기를 주입합니다.
2. 몇 초 후 비상등이 깜박이기 시작합니다.
3. 지정된 공기압에 이르면 혼이 한 번 울리며 비상등이 더 이상 깜박이지 않습니다.
4. 각 타이어에 위의 단계를 실시합니다.

- 약 30kPa(4psi) 이상 타이어에 과도하게 공기가 주입되면 혼이 울리며 비상등이 세 번 깜박입니다. 공기압을 수정하려면 타이어의 밸브 스템 코어를 잠시 동안 밀어 공기압을 해제합니다. 지정된 공기압이 되면 혼이 한 번 울립니다.
- 타이어에 공기를 주입하기 시작한 후 약 15초 안에 비상등이 깜박이지 않으면 타이어 공기압 표시가 작동하지 않는다는 의미입니다.
- TPMS가 타이어 공기압 표시를 작동시키지 않는 조건은 다음과 같습니다.
  - 외부 장치 또는 트랜스미터로부터 간섭이 존재하는 경우
  - 공기 주입 장치(예: 전원 소켓을 사용하는 장치)의 공기압이 타이어에 공기를 주입할 만큼 충분하지 않은 경우
  - 차량 안 또는 근처에서 전기 장비를 사용 중인 경우
  - TPMS 시스템 기능이상인 경우
  - 혼 또는 비상등 기능이상인 경우

- TPMS 간섭으로 인해 타이어 공기압 표시가 작동하지 않으면 차량을 약 1m(3ft) 앞뒤로 움직여 다시 시도해 보십시오.

타이어 공기압 표시가 작동하지 않으면 타이어 공기압 게이지를 사용하십시오.

TPMS 재설정(TPMS 재설정 기능 장착 모델)

올바른 TPMS 기능을 유지할 수 있도록 다음의 경우 재설정을 실시해야 합니다.

- 타이어 공기압을 조정한 경우
- 타이어나 휠을 교체한 경우
- 타이어 간 위치를 바꾼 경우

다음 절차에 따라 TPMS를 재설정하십시오.

1. 안전하고 평평한 장소에 차량을 주차시킵니다.
2. 주차 브레이크를 채우고 변속레버를 "P"(주차) 위치에 놓습니다.
3. 모든 타이어의 공기압을 타이어 표식에 있는 권장 냉간 타이어 공기압으로 조정합니다. 타이어 공기압 게이지를 사용하여 타이어 공기압을 점검합니다.
4. 점화스위치를 "ON" 위치에 놓습니다. 엔진에 시동을 걸면 안 됩니다.

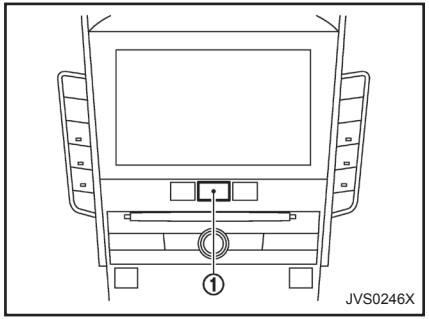

5. MENU 버튼 ①을 누르고 하부 디스플레이에서 [Settings(설정)]를 누릅니다.
6. [Meter(미터)] 또는 [Meter Settings(미터 설정)]를 누릅니다.
7. [TPMS setting(TPMS 설정)]을 누릅니다.
8. [TPMS Reset(TPMS 재설정)] 또는 [Tire Pressures Reset(타이어 공기압 재설정]을 누릅니다.
9. "Reset TPMS?(TPMS 재설정?)"이 나타나면 [Yes(예)]를 누릅니다.
10. "TPMS Reset(TPMS 재설정)"이 나타나면 [OK(확인)]를 누릅니다.
11. TPMS 재설정 후 25km/h(16MPH) 이상의 속도로 차량을 주행하십시오.

재설정 후 타이어 저압 경고등이 켜지는 경우 TPMS가 올바르게 작동하지 않는다는 의미일 수 있습니다. 인피니티 공식 서비스센터에서 시스템을 점검받으십시오

타이어 저압 경고등에 관한 내용은 "타이어 저압 경고등"을 참조하십시오.

엔진 시동을 걸기 전에

경고:

차량의 주행 특성은 적재 중량과 그 분포 상태에 따라 크게 달라질 뿐 아니라, 옵션으로 제공되는 장비(트레일러 커플링, 루프 랙 등)를 추가했는지 여부에 따라서도 큰 차이를 보입니다. 운전자는 자신의 운전 스타일과 속도를 상황에 맞추어 조정해야 합니다. 특히 무거운 화물을 싣고 있을 때는 속도를 적당히 줄여야 합니다.

- 차량 주변에 아무 것도 없는지 확인합니다.
- 타이어의 외관과 상태를 육안으로 검사합니다. 타이어 공기압이 적당한지 타이어 공기압을 측정 및 점검합니다.
- 모든 윈도우와 조명이 깨끗한지 점검합니다.
- 시트와 헤드레스트의 위치를 조정합니다.
- 룸 미러 및 사이드 미러 위치를 안팎으로 조정합니다.
- 시트벨트를 매고 다른 승객들도 시트벨트를 착용하게 합니다.
- 모든 도어가 닫혔는지 점검합니다.
- 점화스위치를 "ON" 위치로 누를 때의 경고등 작동을 점검합니다.
- "8. 정비 및 자가정비" 섹션에 있는 정비 항목들을 주기적으로 점검해야 합니다.

주행 시 주의사항

안전과 안락함을 위해서는 상황에 맞춰 차량을 운전하는 것이 필수적입니다. 운전자는 주어진 상황에서 운전하는 법을 잘 알고 있어야 합니다.

엔진 냉간 시동

엔진이 저온일 때는 엔진 속도가 높기 때문에 엔진 시동 후 엔진 예열 중 기어를 선택할 때 각별한 주의를 기울여야 합니다.

화물 적재

적재 화물과 그 하중 분포 그리고 부착된 장비(커플링 장치, 루프 캐리어 등)로 인해 차량의 주행 특성이 많이 바뀝니다. 운전자는 자신의 운전 스타일과 속도를 상황에 맞추어 조정해야 합니다.

빗길 운전

- 갑자기 가속하거나 정지하지 않도록 합니다.
- 급하게 방향을 돌리거나 갑자기 차선을 바꾸지 않도록 합니다.
- 앞차에 너무 바짝 붙여서 운전하지 마십시오.

물 웅덩이, 작은 물줄기 등으로 도로 표면이 물로 덮여 있을 때는 스키드 현상과 통제력 상실을 초래할 수 있는 수막 현상을 막기 위해 속도를 줄입니다. 타이어가 낡은 경우 이런 일이 발생할 위험이 높아집니다.

동절기 운전

- 조심스럽게 운전합니다.
- 갑자기 가속하거나 정지하지 않도록 합니다.
- 급하게 방향을 돌리거나 갑자기 차선을 바꾸지 않도록 합니다.
- 스티어링 휠을 급조작하지 마십시오.
- 앞차에 너무 바짝 붙여서 운전하지 마십시오.

버튼식 점화스위치 작동 주의사항

응급 상황 외에는 운전 중 버튼식 점화스위치를 조작하지 마십시오(점화스위치를 세 차례 연속으로 누르거나 2초 이상 누르고 있으면 엔진이 멈춥니다). 스티어링 휠이 잠기면서 운전자가 차량을 통제하지 못하게 될 수 있습니다. 그러면 심각한 차량 파손이나 인명 상해를 초래할 수 있습니다.

버튼식 점화스위치를 작동시키기 전에 변속레버를 "P"(주차) 위치로 옮겨야 합니다.

인텔리전트 키 시스템

인텔리전트 키 시스템을 사용하면 주머니나 가방에 있는 키를 꺼내지 않고도 점화스위치를 작동할 수 있습니다. 작동 환경이나 조건이 인텔리전트 키 시스템의 작동에 영향을 미칠 수 있습니다.

스피드미터와 타코미터 사이의 차량 정보 디스플레이에 여러 표시등 및 경고등이 표시됩니다("차량 정보 디스플레이" 참조).

주의:

- **차량을 운행할 때는 항상 인텔리전트 키를 소지하십시오.**
- **차에서 내려 다른 곳으로 갈 때 인텔리전트 키를 차 안에 두고 떠나면 절대 안 됩니다.**
- **차량 배터리가 방전되면 점화스위치를 "LOCK" 위치에서 다른 위치로 옮길 수 없으며 스티어링 록(장착된 경우)이 걸리면 스티어링 휠을 움직일 수 없습니다. 최대한 빨리 배터리를 충전하십시오("점프 시동" 참조).**

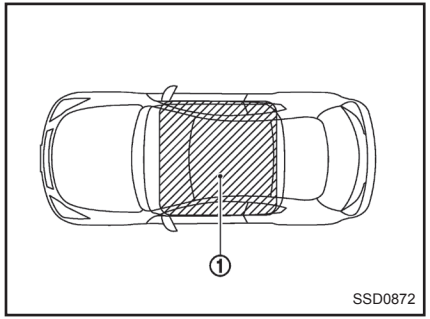

작동 범위

인텔리전트 키가 규정된 작동 범위 ① 내에 있어야만 인텔리전트 키를 사용하여 엔진 시동을 걸 수 있습니다.

인텔리전트 키 배터리가 거의 방전된 상태이거나 작동 장소 근처에 강한 무선파가 존재하는 경우에는 인텔리전트 키 시스템의 작동 범위가 좁아져 제대로 작동하지 않을 수 있습니다.

인텔리전트 키가 작동 범위 안에 존재하면 인텔리전트 키를 소지하지 않은 사람이라도 점화스위치를 눌러 엔진 시동을 걸 수 있습니다.

- 트렁크 구역은 작동 범위에 포함되지 않지만 인텔리전트 키가 작동할 수 있습니다.

- 인텔리전트 키가 계기판이나 뒷좌석 선반 위, 글로브 박스나 도어 포켓 안, 또는 실내의 구석에 놓여 있는 경우에는 작동되지 않을 수도 있습니다.
- 인텔리전트 키가 차량 바깥의 도어 또는 창유리 근처에 있는 경우에는 작동될 수 있습니다.

자동 변속기(AT)

점화 잠금 장치는 변속레버를 "P"(주차) 위치로 옮길 때까지는 점화스위치를 "LOCK" 위치에 둘 수 없도록 설계되어 있습니다. 점화스위치를 "OFF" 위치로 누를 때, 변속레버가 "P(주차)" 위치에 있는지 확인하십시오.

점화스위치가 "LOCK" 위치로 전환되지 않는 경우:

1. SHIFT "P" 경고가 차량 정보 디스플레이에 나타나고 차임이 울립니다.
2. 변속레버를 "P"(주차) 위치에 놓습니다.
3. 점화스위치가 "ACC" 위치인 경우 차량 정보 디스플레이에 PUSH 경고가 표시됩니다.
4. 점화스위치를 누릅니다. 점화스위치가 "ON" 위치로 전환됩니다.
5. PUSH 경고가 차량 정보 디스플레이에 다시 나타납니다.
6. 점화스위치를 누릅니다. 점화스위치가 "OFF" 위치로 전환됩니다.

차량 정보 디스플레이의 경고 및 표시는 "차량 정보 디스플레이"를 참조하십시오.

점화스위치가 "LOCK" 위치에 있으면 변속레버를 "P"(주차) 위치에서 움직일 수 없습니다. 풋 브레이크를 밟은 상태에서 점화스위치를 "ON" 위치로 하면 변속레버를 움직일 수 있습니다.

스티어링 록(장착된 경우)

점화스위치에는 도난 방지 스티어링 록 장치가 장착되어 있습니다.

스티어링 휠 잠금

1. 점화스위치를 "OFF" 위치로 누릅니다. 이 위치에서는 점화스위치 위치 표시등이 켜지지 않습니다.
2. 도어를 열거나 닫습니다. 점화스위치가 "LOCK" 위치로 전환됩니다.
3. 스티어링 휠을 똑바른 위치에서 오른쪽이나 왼쪽으로 1/8바퀴 정도 돌립니다.

스티어링 휠 풀기

점화스위치를 누르면 스티어링 휠이 자동으로 잠금 해제됩니다.

주의:

- **차량 배터리가 방전된 경우에는 버튼식 점화스위치를 "LOCK" 위치에서 다른 위치로 전환할 수 없습니다.**
- **스티어링 록 릴리스 기능 이상 경고등이 차량 정보 디스플레이에 나타나면 스티어링 휠을 좌우로 약간 돌리면서 점화스위치를 다시 누릅니다("차량 정보 디스플레이" 참조).**

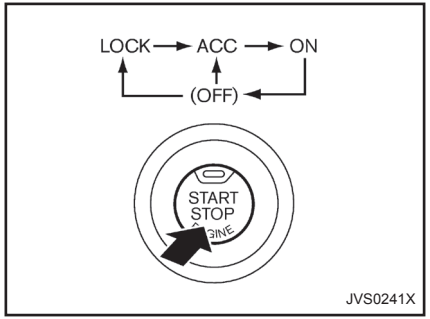

점화스위치 위치

브레이크 페달을 밟지 않고 점화스위치를 누르면 다음과 같이 점화스위치 위치가 변경됩니다.

- 한 번 누르면 "ACC"로 변경됩니다.
- 두 번 누르면 "ON"으로 변경됩니다.
- 세 번 누르면 "OFF"로 변경됩니다(위치 표시 점등 없음).
- 네 번 누르면 "ACC"로 변경됩니다.
- 도어 중 하나라도 열거나 닫으면 "OFF" 위치에서 "LOCK"위치로 되돌아갑니다.

LOCK 위치

점화스위치는 이 위치에서만 잠글 수 있습니다.

점화스위치는 인텔리전트 키를 소지한 상태에서 "ACC" 위치로 누르면 잠금 해제됩니다.

ACC 위치

이 위치에서는 엔진 시동이 걸리지 않은 상태에서 전기장치를 사용할 수 있습니다.

ON 위치

이 위치에서는 엔진 시동이 걸리지 않은 상태에서 점화 장치와 모든 전기장치가 작동합니다.

OFF 위치

이 위치에서는 엔진 시동이 꺼집니다.

경고:

주행 시, 점화스위치를 "OFF" 위치로 누르면 안 됩니다. 스티어링 휠이 잠겨 운전자가 차량을 제어할 수 없게 되어 심각한 차량 손상이나 인명 부상이 야기될 수 있습니다.

주의:

점화스위치가 "ACC" 또는 "ON" 위치에 있고 엔진이 작동하지 않을 때는 장시간 차량을 떠나지 마십시오. 배터리가 방전될 수 있습니다.

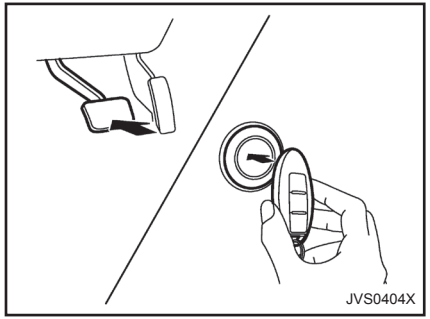

인텔리전트 키 배터리 방전

인텔리전트 키 배터리가 방전되거나 주변 상황이 인텔리전트 키 작동에 장애를 초래하는 경우 다음 절차에 따라 엔진 시동을 겁니다.

1. 변속레버를 "P"(주차) 위치에 놓습니다.
2. 풋 브레이크를 확실히 밟습니다.
3. 그림과 같이 인텔리전트 키를 점화스위치에 접촉시킵니다. (차임이 울립니다.)
4. 차임이 울린 후 10초 이내에 브레이크 페달을 밟으면서 점화스위치를 누릅니다. 엔진 시동이 걸립니다.

3단계를 실시한 후 브레이크 페달을 밟지 않고 점화스위치를 누르면 점화스위치 위치가 "ACC"로 변경됩니다.

참고:

- **점화스위치를 "ACC" 또는 "ON" 위치로 누르거나 위의 절차를 통해 엔진 시동을 걸면 인텔리전트 키가 차 안에 있더라도 인텔리전트 키 배터리 방전 표시가 차량 정보 디스플레이에 나타납니다. 이 현상은 기능 이상이 아닙니다. 인텔리전트 키 배터리 방전 표시를 끄려면 인텔리전트 키를 점화스위치에 다시 접촉시킵니다.**
- **차량 정보 디스플레이에 인텔리전트 키 배터리 방전 표시가 나타나면 최대한 빨리 배터리를 교체하십시오("인텔리전트 키 배터리" 참조).**

1. 주차 브레이크를 채웁니다.
2. 변속레버를 "P"(주차) 또는 "N"(중립) 위치로 옮깁니다.

   스타터는 변속레버가 "P"(주차) 또는 "N"(중립) 위치에 있을 때에만 작동하도록 설계되었습니다.

   점화스위치를 작동할 때는 반드시 인텔리전트 키를 소지하고 있어야 합니다.
3. 점화스위치를 눌러 "ON" 위치로 설정합니다. 브레이크 페달을 밟고 점화스위치를 눌러 엔진 시동을 겁니다.

   엔진을 즉시 시동하려면 점화스위치를 아무 위치에나 두고 브레이크 페달을 밟은 상태에서 점화스위치를 눌렀다 놓으면 됩니다.
4. 엔진 시동이 걸리면 곧바로 점화스위치를 놓습니다. 엔진 시동이 걸리지만 작동하지 않으면 위의 절차를 반복합니다.

   날씨가 매우 춥거나 더울 때 엔진 시동이 매우 어려운 경우 액셀러레이터 페달을 밟아 그 상태를 유지합니다. 이때 점화스위치를 최대 15초간 누릅니다. 엔진 시동이 걸리면 액셀러레이터 페달에서 발을 뗍니다.

주의:

- **엔진이 시동되면 바로 점화스위치를 놓습니다.**
- **한 번에 스타터를 15초 이상 작동시키지 마십시오. 엔진 시동이 걸리지 않은 경우 점화스위치를 "OFF" 위치로 누른 후 10초간 기다렸다가 시동을 다시 겁니다. 그러지 않으면 스타터가 손상될 수 있습니다.**
- **부스터 배터리와 점퍼 케이블로 엔진 시동을 걸어야 할 경우, "6. 응급 상황 대처" 섹션의 지침과 주의 사항을 따르십시오.**

5. 예열하기 위해 엔진 시동 후 30초 이상 엔진을 공회전합니다. 특히 날씨가 추울 때는 처음 약간의 거리는 서행으로 운전합니다.

주의:

엔진을 예열하는 동안 아무도 지켜보지 않는 상태로 차량을 방치하지 마십시오.

6. 엔진을 멈추려면 변속레버를 "P"(주차) 위치로 옮기고 주차 브레이크를 채운 후 점화스위치를 "OFF" 위치로 누릅니다.

경고:

미끄러운 도로에서 급하게 저단으로 변속하면 안 됩니다. 차량을 제어하지 못하게 될 수가 있습니다.

자동 변속기(AT) 주행

차량에 장착된 자동 변속기(AT)는 전자 제어를 통해 최대의 출력과 부드러운 작동을 가능하게 합니다.

다음 페이지에 수록된 자동 변속기에 대한 권장 작동 절차를 참조하여 차량의 최고 성능과 주행을 즐길 수 있도록 합니다.

주의:

- **엔진이 차가울 때는 공회전 속도가 높으므로, 엔진이 예열되기 전에는 기어를 전진 또는 후진으로 놓을 시 주의하십시오.**
- **차량이 정지되어 있는 동안에는 엔진 회전수를 높이지 마십시오. 정지 중 엔진 회전수를 높이면 차량이 예기치 못한 방식으로 움직일 수 있습니다.**
- **차량이 전진 주행 시 "P"(주차) 또는 "R"(후진) 위치로 변속하면 안 됩니다. 후진 주행 시에는 "P"(주차), "D"(주행) 위치 또는 수동 변속 모드로 변속하면 안 됩니다. 변속기가 심하게 파손될 수 있습니다.**
- **비상시를 제외하고, 주행 중에는 N(중립)으로 변속하지 마십시오. 변속기를 N(중립) 위치에 두고 탄력주행을 할 경우 변속기에 심각한 손상이 발생할 수 있습니다.**
- **P(주차) 또는 N(중립) 위치 중 한 곳에서 엔진을 시동합니다. 다른 기어 위치에서는 엔진 시동이 걸리지 않습니다. 다른 기어 위치에서 시동이 걸리면 인피니티 공식 서비스센터를 통해 차량 점검을 받으십시오.**
- **잠시 정차하는 것이 아니라 다소 오랜 시간 동안 멈추어 있으려면 "P"(주차) 위치로 변속하고 주차 브레이크를 채우십시오.**
- **N(중립) 위치에서 다른 주행 위치로 변속하는 동안에는 엔진을 공회전 속도로 유지하십시오.**
- **차량을 오르막길에 정차하는 경우 액셀러레이터 페달을 밟아서 차량의 정지 상태를 유지하면 안 됩니다. 이럴 때는 풋 브레이크 페달을 밟아야 합니다.**

차량 출발

1. 엔진 시동을 건 후 풋 브레이크 페달을 끝까지 밟은 상태에서 변속레버를 "P"(주차) 위치에서 다른 위치로 옮깁니다.
2. 풋 브레이크 페달을 계속 밟고 있는 상태에서 변속레버를 주행 위치로 움직입니다.
3. 주차 브레이크를 풀고 풋 브레이크 페달에서 발을 뗀 다음 차량을 천천히 출발시켜 움직입니다.

AT는 점화스위치가 "ON" 위치에 있는 동안에는 풋 브레이크 페달을 먼저 밟아야 "P"(주차) 위치에서 주행 위치로 변속할 수 있도록 설계되어 있습니다.

점화스위치가 "LOCK", "OFF" 또는 "ACC" 위치로 전환된 경우 변속레버를 "P"(주차) 위치에서 다른 기어 위치로 변속할 수 없습니다.

주의:

- **풋 브레이크 페달 밟기 – 풋 브레이크 페달을 밟지 않은 채로 변속레버를 "D", "R" 또는 수동 변속 모드로 바꾸면 엔진 작동 중인 경우에는 차량이 천천히 움직이게 됩니다. 변속레버를 움직이기 전에 풋 브레이크 페달을 완전히 밟고 있는지, 차량은 정지해 있는지 확인하십시오.**
- **변속레버 위치 확인 – 변속레버가 원하는 위치에 있는지 확인합니다. 전진하려면 "D" 및 수동 변속 모드를 사용하고 후진하려면 "R"로 변속합니다.**
- **엔진 워밍업 - 엔진이 냉간 상태일 때 공회전 속도가 높기 때문에 엔진 시동 직후 변속레버를 주행 위치로 움직일 때는 각별히 주의해야 합니다.**

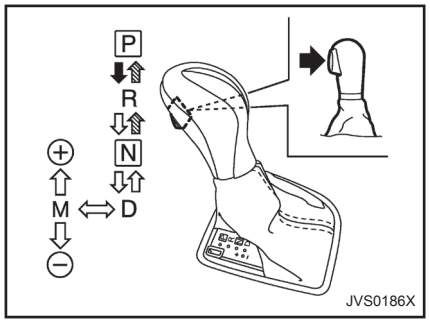

변속

➡: 브레이크 페달을 밟으면서 버튼을 누릅니다.

▨: 버튼을 누릅니다.

⇨: 변속레버를 움직이기만 하면 됩니다.

⚠ 경고:

- **엔진이 꺼져 있는 상태에서 변속레버가 어느 위치에라도 있으면 주차 브레이크를 채웁니다. 그렇게 하지 않으면 차량이 예상치 않은 방식으로 움직이거나 굴러 사람이 심각한 상해를 입거나 재산상의 손해를 볼 수 있습니다.**
- **엔진이 작동 중이고 풋 브레이크 페달을 밟고 있는 상태에서 변속레버를 "P"(주차) 위치에서 다른 위치로 옮길 수 없는 경우 정지등이 작동하지 않을 수 있습니다. 정지등 기능에 이상이 생기면 자기 자신과 타인을 해치는 사고의 원인이 될 수 있습니다.**

엔진 시동 후에는 풋 브레이크 페달을 완전히 밟은 상태에서 변속레버를 "P"(주차) 위치에서 다른 위치로 움직입니다.

변속레버를 "P"(주차) 위치에서 다른 위치로 움직일 때 진동이 느껴지고 소리가 들릴 수도 있습니다. 이 현상은 기능 이상이 아닙니다.

변속레버가 "P"(주차) 이외의 위치에 있을 때 어떤 이유로든 점화스위치를 "ACC" 위치에 놓으면 점화스위치를 "LOCK" 위치로 전환할 수 없습니다.

점화스위치를 "LOCK" 위치로 전환할 수 없고 차량 정보 디스플레이에 SHIFT "P" 경고가 표시되는 경우 다음 단계를 수행하십시오.

1. 변속레버를 "P"(주차) 위치로 옮깁니다.
2. 점화스위치를 누릅니다. 점화스위치가 "ON" 위치로 변경됩니다.
3. 점화스위치를 다시 "OFF" 위치로 누릅니다.

P(주차):

차량을 주차할 때나 엔진 시동을 걸 때 이 위치에 두십시오. **차량이 완전히 정지했는지 확인한 다음 변속레버를 "P"(주차) 위치에 놓습니다.** 주차 브레이크를 채웁니다. 언덕길에 주차할 때는 우선 주차 브레이크를 채운 다음 변속레버를 "P"(주차) 위치로 움직입니다.

R(후진):

후진할 때 이 위치로 변속합니다. 차량이 완전히 정지했는지 확인한 후 "R"(후진) 위치를 선택해야 합니다.

N(중립):

직진 또는 후진 기어 모두 걸려 있지 않은 상태입니다. 이 위치에서 엔진 시동을 걸 수 있습니다. 주행 중 엔진이 꺼졌을 경우 "N"(중립) 위치로 변속하여 정지된 엔진을 재시동할 수 있습니다.

D(주행):

일반적인 모든 전진 주행에 쓰이는 기어 위치입니다.

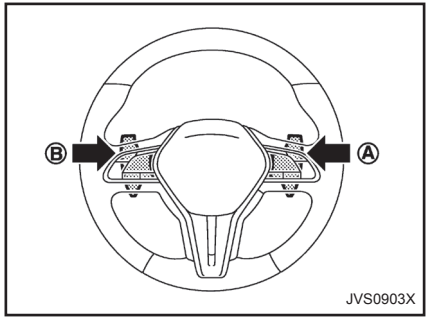

패들 시프터(장착된 경우)

수동 변속 모드

VR30DDTT 엔진 장착 모델:

주행 중에 변속레버를 수동 시프트 게이트로 변속하면 변속기가 수동 변속 모드로 바뀝니다. 변속 범위를 수동으로 선택할 수 있습니다.

고단 변속 시에는 변속레버를 +(고단) 쪽으로 움직이거나 우측 패들 시프터(장착된 경우) (+) Ⓐ를 당깁니다. 그러면 변속기가 고단 범위로 변속됩니다.

저단 변속 시에는 변속레버를 -(저단) 쪽으로 움직이거나 좌측 패들 시프터(장착된 경우) (-) Ⓑ를 당깁니다. 그러면 변속기가 저단 범위로 변속됩니다.

수동 변속 모드를 취소하려면 변속레버를 "D"(주행) 위치로 되돌립니다. 그러면 변속기가 정상 주행 모드로 되돌아옵니다.

"D"(주행) 위치에서 패들 시프터(장착된 경우)를 당기면 변속기가 일시적으로 고단 또는 저단 범위로 변속됩니다. 변속기는 잠시 후에 자동으로 "D"(주행) 위치로 돌아갑니다. 직접 "D"(주행) 위치로 돌아가려면 패들 시프터를 약 1.5초 동안 당기고 있습니다.

수동 변속 모드에서는 변속 범위가 스피드미터와 타코미터 사이에 있는 차량 정보 디스플레이에 표시됩니다.

다음과 같이 하나씩 변속 범위를 올리거나 내립니다.

$1^M \rightleftarrows 2^M \rightleftarrows 3^M \rightleftarrows 4^M \rightleftarrows 5^M \rightleftarrows 6^M \rightleftarrows 7^M$

7^M(7단):

7단은 고속도로에서 일반 직진 주행 시 사용합니다.

6^M(6단) 및 5^M(5단):

이 위치는 긴 오르막길을 등판할 경우나 긴 내리막길 주행 시 엔진 브레이크 용도로 사용합니다.

4^M(4단), 3^M(3단) 및 2^M(2단):

이 위치는 언덕길을 등판할 경우나 내리막길 주행 시 엔진 브레이크 용도로 사용합니다.

1^M(1단):

1단은 가파른 언덕길 등판이나 많이 쌓인 눈 위를 서행할 때 사용하거나 가파른 내리막길에서 최대 엔진 브레이크 용도로 사용합니다.

- 7단 기어보다 낮은 기어에서는 장시간 고속으로 운전하면 안 됩니다. 연비가 감소됩니다.
- 변속레버를 같은 쪽으로 두 번 움직이면 각 범위가 연속적으로 변속됩니다. 하지만 이 움직임이 빠르게 이루어지면 두 번째 변속이 올바로 완료되지 않을 수도 있습니다.
- **수동 변속 모드에서는 변속기가 선택한 기어로 변속되지 않거나 다른 기어로 자동 변속될 수 있습니다. 이는 주행 성능 유지에 도움이 되고 차량 손상 또는 통제력 상실 가능성을 줄여줍니다.**
- **변속기가 선택한 기어로 변속되지 않으면 (차량 정보 디스플레이의) 자동 변속기(AT) 위치 표시등이 깜박이고 버저가 울립니다.**
- **수동 변속 모드에서는 자동으로 1단 기어로 저단 변속된 후에 차량이 멈춥니다. 다시 가속하면 원하는 범위로 고단 변속할 필요가 있습니다.**

참고:

"D"(주행) 위치에서 패들 시프터 (+) Ⓐ를 당기면 변속기가 "D"(주행) 위치로 유지됩니다.

기어 범위 제한 시 패들 시프터(+) Ⓐ를 당기면 변속기가 변속 프로그램이 허용한 다음 단계의 고단 기어로 변속됩니다. 동시에 변속기의 기어 범위가 확장됩니다.

기어 범위 제한 시에는 차량 정보 디스플레이에 상한 기어가 표시됩니다.

상한 기어는 다음과 같이 하나씩 올라가거나 내려갑니다.

$1^{M} \underset{\leftarrow}{\rightarrow} 2^{M} \underset{\leftarrow}{\rightarrow} 3^{M} \underset{\leftarrow}{\rightarrow} 4^{M} \underset{\leftarrow}{\rightarrow} 5^{M} \underset{\leftarrow}{\rightarrow} 6^{M} \underset{\leftarrow}{\rightarrow} D$

액셀러레이터 저단 변속 – D(주행) 위치 -

추월 또는 언덕길 등판 시 액셀러레이터 페달을 끝까지 밟으십시오. 그러면 차량 속도에 따라 변속기가 더 낮은 기어로 변속됩니다.

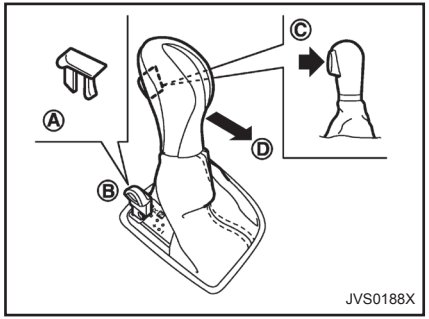

시프트 록 릴리스

배터리가 방전되면 브레이크 페달을 밟고 있어도 변속레버를 "P"(주차) 위치에서 다른 위치로 옮기지 못할 수 있습니다.

시프트 록을 해제하려면 다음과 같이 하십시오.

1. 주차 브레이크를 채웁니다.
2. 적당한 공구를 사용하여 시프트 록 커버 Ⓐ를 벗깁니다.
3. 그림과 같이 비상키를 사용하여 시프트 록 Ⓑ을 누릅니다.
4. 변속레버 버튼 Ⓒ을 누른 후 시프트 록을 누르고 있으면서 변속레버를 N(중립) 위치 Ⓓ로 옮깁니다.
5. 시프트 록 커버 Ⓐ를 본래 위치에 다시 끼웁니다.

스티어링 휠 록 메커니즘 장착 모델의 경우: 스티어링 휠이 잠겨 있으면 배터리 전원을 복원하고 점화스위치를 "ON" 위치로 누릅니다("점프 시동" 참조). 그런 다음 스티어링 휠 록을 풉니다.

차량을 원하는 장소까지 밀어서 움직일 수 있습니다.

변속레버를 "P"(주차) 위치에서 움직일 수 없는 경우 가능한 한 빨리 인피니티 공식 서비스센터에 AT 시스템 점검을 받으십시오.

주의:

스티어링 휠 록 메커니즘 장착 모델의 경우: 배터리가 완전히 방전된 경우 점화스위치가 "OFF" 위치일 때는 스티어링 휠이 풀리지 않습니다. 스티어링 휠이 잠긴 상태에서는 차량을 움직이지 마십시오.

페일 세이프

페일 세이프 작동 중일 때는 상황에 따라 AT가 전진 기어에서 잠깁니다.

휠이 심하게 헛돈다든지 계속해서 브레이크를 꽉 밟아야 하는 등, 차량을 극한 조건 하에서 운전하는 경우에는 페일 세이프 시스템이 작동될 수 있습니다. 이러한 상황은 모든 전기 회로가 올바로 작동하고 있는 경우에도 발생합니다. 이 경우 점화스위치를 "OFF" 위치로 누르고 3초간 기다립니다. 그런 다음 점화스위치를 다시 "ON" 위치로 누릅니다.

그러면 차량이 정상 작동 상태로 돌아옵니다. 만약 정상 작동 상태로 돌아오지 않으면 인피니티 공식 서비스센터에서 변속기를 점검 받고 필요하면 수리를 받으십시오.

어댑티브 시프트 컨트롤(ASC)(장착된 경우)

어댑티브 시프트 컨트롤(ASC)은 변속기가 "D"(주행) 위치에 있을 때 자동으로 작동하며 오르막길, 내리막길 또는 커브길과 같은 도로 상태에 따라 적절한 기어를 선택합니다.

언덕 및 커브 컨트롤:

경사도나 커브의 정도에 맞는 저단 기어가 유지되므로 적은 횟수로 변속해도 부드러운 주행이 가능합니다.

내리막길 컨트롤:

ASC는 경사도에 맞는 저단 기어로 변속하고 엔진 브레이크를 사용하여 브레이크를 사용해야 하는 횟수를 감소시킵니다.

구불구불한 도로 컨트롤:

반복해서 가속 및 감속해야 하는 연속 커브길에서 저단 기어가 유지되므로 액셀러레이터 페달을 밟는 즉시 부드럽게 가속할 수 있습니다.

참고:

- **주행 시작 직후나 매우 더운 날씨에 변속기 오일 온도가 낮은 경우 어댑티브 시프트 컨트롤이 작동하지 않을 수 있습니다.**
- **급제동 등의 일부 주행 상황에서는 어댑티브 시프트 컨트롤이 자동으로 작동할 수 있습니다. 엔진 브레이크 작동을 위해 변속기가 저단 기어로 자동 변속될 수 있습니다. 이때, 엔진 속도는 증가하나 차량 속도는 감소합니다. 어댑티브 시프트 컨트롤 모드일 때 액셀러레이터 페달을 통해 차량 속도가 제어됩니다.**
- **어댑티브 시프트 컨트롤이 작동하면 그렇지 않을 때보다 종종 더 긴 시간 동안 변속기가 저단 기어로 유지됩니다. 특정 차량 속도에서 어댑티브 시프트 컨트롤이 작동하면 작동하지 않을 때에 비해 엔진 속도가 더 높습니다.**

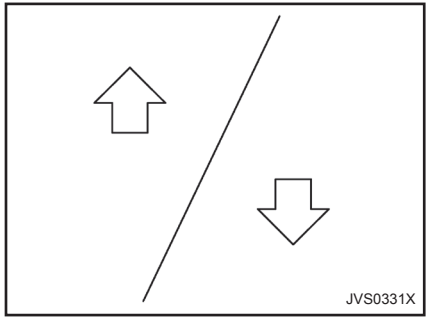

기어 변속 표시(장착된 경우)

위/아래 화살표가 표시한 대로 운전자가 저단 또는 고단 기어로 변속해야 하는 경우 기어 변속 표시가 변속기 위치 표시등에 나타납니다.

기어 변속 표시를 사용하면 연비 개선에 도움이 됩니다.

위를 가리키는 화살표가 나타나면 고단 기어로 변속하고 아래를 가리키는 화살표가 나타나면 저단 기어로 변속하는 것이 좋습니다.

기어 변속 권장은 상황에 따라 제공되지 않을 수 있습니다.

주의:

기어 변속 표시는 연료 소비 절감에 도움이 됩니다. 모든 상황에서 적절한 기어 변속을 제안하는 것은 아닙니다. 특정 상황의 경우 운전자만이 정확한 기어를 선택할 수 있습니다(예: 추월 또는 가파른 경사지에서 주행).

경고:

- **아무리 우수한 성능의 사륜구동(4WD)이라 하더라도 타이어의 구동 능력에는 한계가 있습니다. 급가속, 급격한 방향 변경 또는 급제동 시 차량을 제어하지 못할 수 있습니다.**
- **4개의 휠 모두 항상 종류, 크기, 브랜드, 구조(바이어스, 바이어스 벨트 또는 래이디얼) 및 트레드 패턴이 동일한 타이어를 사용하십시오. 미끄러운 도로를 주행할 경우 뒷바퀴에 타이어 체인을 장착하고 주의해서 주행하십시오.**
- **이 차량은 오프로드(험로) 주행용이 아닙니다. 모래 또는 진흙 길은 타이어가 빠질 수 있으므로 주행하지 마십시오.**
- **4WD 장착 차량의 경우, 엔진이 작동하는 동안 두 바퀴를 지상에서 들어올리고 주행 또는 후진 위치 등으로 변속하지 마십시오. 구동장치가 손상되거나 차량이 갑자기 움직여 차량이 심하게 손상되거나 승객이 심한 부상을 입을 수 있습니다.**
- **2륜 동력계(일부 국가에서 배기 검사 시 사용하는 동력계 등) 또는 유사한 장비에서는 다른 두 바퀴를 지면에서 들어올린 상태라도 4WD 장착 차량을 테스트하지 마십시오. 차량을 다이나모미터에 올리기 전에 반드시 검사소 직원에게 차량에 4WD가 장착되어 있음을 알려 주십시오. 잘못된 검사 장비를 사용할 경우 구동장치가 손상되거나 차량이 갑자기 움직여 차량이 심각하게 손상되거나 사람이 부상을 당할 수 있습니다.**
- **노면이 고르지 못해 바퀴 하나가 지상에서 떨어진 경우 과도하게 바퀴가 헛돌지 않도록 하십시오.**

4WD 경고

엔진 작동 중 4륜 구동(4WD) 시스템 기능에 이상이 발생하면 차량 정보 디스플레이에 경고 메시지가 표시됩니다.

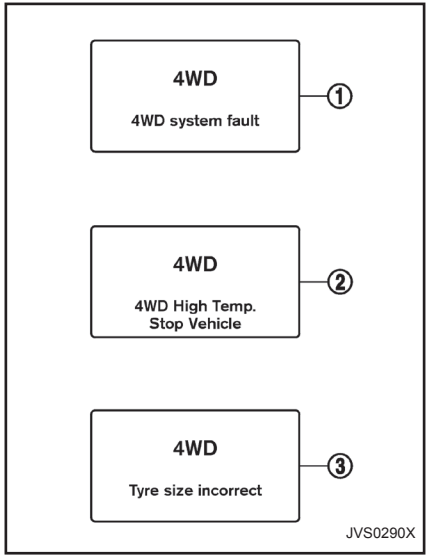

"4WD system fault(4WD 시스템 고장)" 경고 ①이 표시된다면 4WD 시스템에 기능 이상이 있을 것입니다. 차량 속도를 줄이고 가능한 한 빨리 인피니티 공식 서비스센터에서 차량을 점검받으십시오.

"4WD High Temp.(4WD 고온)" (고온) 경고 ②는 바퀴가 진흙 등에 빠져서 거기서 벗어나려고 할 때 오일 온도 상승으로 인해 나타날 수 있습니다. 주행 모드가 2륜 구동(2WD) 모드로 전환될 수 있습니다. 이 경고가 나타나면 즉시 안전에 유의하면서 차량을 멈추고 공회전 상태로 두십시오. 그런 후 경고가 꺼지면 계속 주행하십시오.

"Tire size incorrect(타이어 규격이 잘못됨)" 경고 ③은 앞뒤 휠의 직경 간 차이가 클 때 나타날 수 있습니다. 안전한 곳에 차량을 세우고 공회전 상태로 두십시오. 모든 타이어의 크기가 동일한지, 타이어의 압력은 정확한지, 그리고 타이어가 과도하게 마모되지 않았는지 점검합니다.

경고 메시지가 계속 표시되면, 가능한 한 빨리 인피니티 공식 서비스센터에서 차량을 점검 받으십시오.

주의:

- **휠 중 하나라도 들어 올린 경우 프리 롤러 위에서 엔진을 작동하지 마십시오.**
- **주행 시 "4WD Error(4WD 오류)" 경고가 표시된다면 4WD 시스템에 기능불량이 발생했을 수 있습니다. 차량 속도를 낮추고 가능한 한 빨리 인피니티 공식 서비스센터에서 차량을 점검받으십시오.**
- **"4WD Error(4WD 오류)" 경고가 표시된 상태로 차량을 계속 주행할 경우 동력장치가 손상될 수 있습니다.**

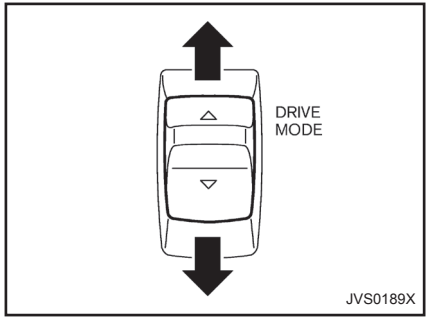

인피니티 주행 모드 선택기

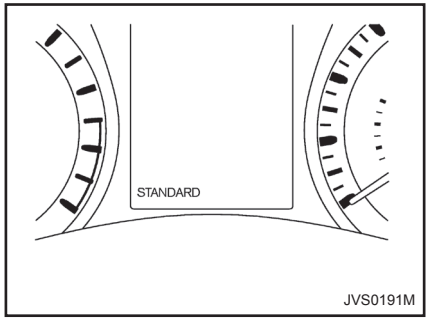

차량 정보 디스플레이

인피니티 주행 모드 선택기

인피니티 주행 모드 선택기를 사용하면 여러 주행 모드를 선택할 수 있습니다(PERSONAL, SPORT+(장착된 경우), SPORT, STANDARD, ECO(장착된 경우) 및 SNOW).

참고:

인피니티 주행 모드 선택기로 모드 선택 시 모드가 신속하게 전환되지 않을 수도 있습니다. 이 현상은 기능 이상이 아닙니다.

현재 모드는 차량 정보 디스플레이에 표시됩니다.

모드를 변경하려면 인피니티 주행 모드 선택기를 위 또는 아래로 누릅니다. 모드 목록이 디스플레이 상단에 나타나면 모드를 선택할 수 있습니다.

PERSONAL ⇔ SPORT+ (장착된 경우) ⇔ SPORT ⇔ STANDARD ⇔ ECO (장착된 경우) ⇔ SNOW

참고:

모드를 선택한 후 약 5초가 지나면 모드 목록이 꺼집니다.

STANDARD 모드

주행 조건에 따라 최적의 주행을 할 수 있습니다.

시동을 걸면 이 모드가 기본적으로 선택됩니다.

SPORT+ 모드(장착된 경우)

SPORT 모드의 특성 이외에도 이 모드는 스티어링 응답성을 향상시키고 VDC(차량주행 안전제어 시스템) 설정을 변경하여 보다 스포티한 주행 경험을 제공합니다.

참고:

- **인피니티 주행 모드 선택기를 사용하여 SPORT+ 모드(장착된 경우)를 선택하면 VDC 작동 성능이 감소됩니다. VDC 시스템은 STANDARD 모드에서 작동할 때와 비교하여 동일한 상황에서 작동하지 않을 수 있습니다. 사고 예방에 도움이 되도록 주의를 기울여 운전하고 부주의하거나 위험한 운전 습관을 피하며 노면이 미끄러운 곳에서 운전하거나 코너링할 때엔 각별히 주의를 기울여야 합니다.**
- **SPORT+ 모드일 때 연비가 저하될 수 있습니다.**

SPORT 모드

- 엔진 및 변속 시점을 조절하여 응답성을 향상시킵니다.
- 스티어링 시스템 설정을 조절해 더 빠른 스티어링 응답성과 작동력을 얻을 수 있습니다.
- 서스펜션 시스템 설정이 조절되어 감쇠력이 커집니다(장착된 경우).

참고:

SPORT 모드일 때 연비가 저하될 수 있습니다.

SNOW 모드

엔진 특성을 변경하여 미끄러운 노면에서 주행할 때 도움을 줍니다.

ECO 모드(장착된 경우)

운전자의 경제적 운행을 지원합니다. 엔진 및 변속 지점을 조정하여 연비를 개선하므로 부드러운 시동 또는 정속 주행과 같은 주행 특성을 제공합니다.

참고:

운행에는 여러 가지 예측 불가능한 요인이 있으므로 ECO 모드가 반드시 연비 향상과 직결되지는 않습니다.

작동

인피니티 주행 모드 선택기를 사용하여 ECO 모드를 선택합니다. 계기판에 ECO 주행 표시등이 켜집니다.

경제 주행 범위 이내에서 액셀러레이터 페달을 밟았을 때 ECO 주행 표시등이 녹색으로 켜집니다. 경제운전 범위 밖에서 액셀러레이터 페달을 밟으면 ECO 주행 표시등이 꺼집니다. ECO 페달 시스템 장착 모델은 "ECO 페달 시스템"을 참조하십시오.

ECO 주행 표시등이 켜지지 않는 경우는 다음과 같습니다.

- 변속레버가 "R"(후진) 위치에 있는 경우
- 차량 속도가 3.2km/h(2MPH) 이하인 경우
- 정속주행장치(장착된 경우) 또는 인텔리전트 정속주행장치(ICC)(장착된 경우)가 작동하는 경우

ECO 페달 시스템(장착된 경우)

ECO 페달 시스템은 액셀러레이터 페달의 반응력을 증가시켜 운전자의 연비 향상에 도움을 줍니다. ECO 주행 표시등이 깜박이거나 계속 꺼져 있을 때 ECO 페달 시스템이 액셀러레이터 페달의 반응력을 향상시킵니다.

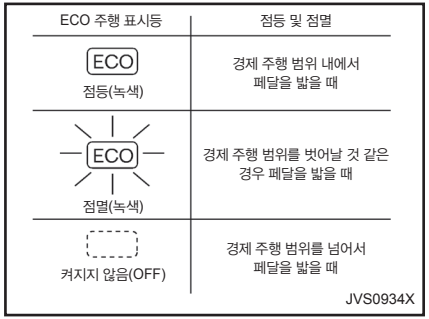

ECO 주행 표시등이 녹색으로 켜져 있으면 액셀러레이터 페달은 통상적인 반응력을 가집니다. ECO 주행 표시등이 깜박이거나 계속 꺼져 있을 때 ECO 페달 시스템이 액셀러레이터 페달의 반응력을 향상시킵니다.

다음 상황에서는 ECO 페달 시스템이 액셀러레이터 페달 반응력을 변화시킬 수 없습니다.

- 변속레버가 "N"(중립) 또는 "R"(후진) 위치에 있는 경우
- 인텔리전트 정속주행장치(ICC)가 작동 중인 경우

ECO 페달 시스템은 기능이상인 경우 자동으로 취소됩니다. ECO 페달 시스템이 액셀러레이터 페달 반응력을 변화시키지 않습니다.

ECO 페달 시스템 작동 중 인피니티 주행 모드 선택기를 ECO 모드에서 다른 모드(STANDARD, SPORT+(장착된 경우), SPORT, SNOW 또는 PERSONAL)로 변경하면 액셀러레이터 페달을 놓을 때까지 ECO 페달 시스템이 계속 작동합니다.

액셀러레이터 페달을 신속하게 밟으면 ECO 페달 시스템이 액셀러레이터 페달 반응력을 증가시키지 않습니다. ECO 페달 시스템은 차량 가속을 방지하도록 설계되지 않았습니다.

ECO 페달 시스템 반응력 조정:

ECO 페달 시스템 반응력은 조절할 수 있습니다. 엔진 시동을 꺼도 반응력 설정을 변경할 때까지는 반응력 설정은 그대로 유지됩니다.

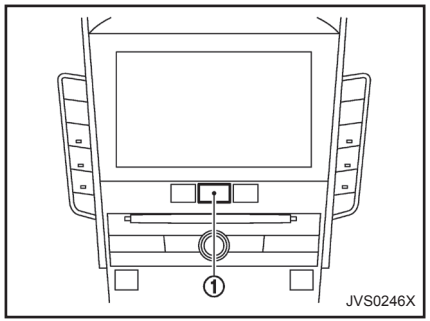

ECO 페달 반응력 설정:

1. MENU 버튼 ①을 누르고 하부 디스플레이에서 [Settings(설정)]를 누릅니다.
2. [Drive Mode Enhancement(주행 모드 향상)]를 터치합니다.
3. [ECO Pedal(ECO 페달)]을 터치합니다.
4. ECO 페달 시스템 반응력을 설정하려면 [Standard(표준)] 또는 [Soft(부드러움)]를 터치합니다.
5. ECO 페달 시스템을 끄려면 [OFF(꺼짐)]를 터치합니다.

ECO 페달 시스템이 꺼지면 액셀러레이터 페달이 통상적인 방식으로 작동합니다.

PERSONAL 모드

PERSONAL 모드를 선택하면 다음 기능을 개별적으로 조정할 수 있습니다.

- 엔진/변속기
- 스티어링
- 서스펜션(장착된 경우)
- 액티브 레인 컨트롤(장착된 경우)
- 액티브 트레이스 컨트롤

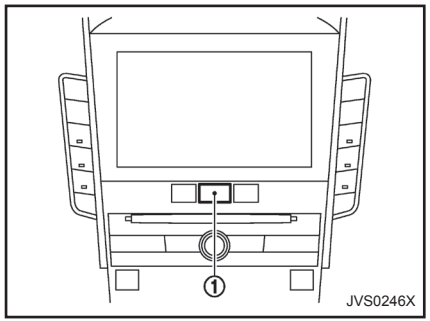

PERSONAL 모드 설정 방법

다음 단계를 실시하여 PERSONAL 모드를 설정합니다.

1. MENU 버튼 ①을 누른 후 하부 디스플레이에서 [Infiniti Drive Mode Selector(인피니티 주행 모드 선택기)]를 터치합니다.
2. [Edit PERSONAL Mode(PERSONAL 모드 편집)]를 터치합니다(액티브 레인 컨트롤 장착 모델).
3. [Engine/Transmission(엔진/변속기)], [Steering(스티어링)], [Suspension(서스펜션)](장착된 경우), [Active Lane Control(액티브 레인 컨트롤)](장착된 경우) 또는 [Active

Trace Control(액티브 트레이스 컨트롤)]을 터치한 뒤 각 항목을 선택합니다(각 항목의 특징은 뒷부분 참조).

4. [Back(뒤로)] 또는 [Home(홈)]을 터치하여 PERSONAL 모드 설정을 완료합니다.

엔진/변속기:

"엔진/변속기"를 [Sport], [Eco](장착된 경우), [Standard] 또는 [Snow]로 설정할 수 있습니다.

스티어링(다이렉트 어댑티브 스티어링 장착 모델):

7개 또는 4개의 스티어링 모드와 스티어링 응답 조합 설정이 가능합니다.

모드	반응
Sport+(장착된 경우)	다이내믹+
	다이내믹
	기본값
Sport	다이내믹+
	다이내믹
	기본값
Standard	기본값

스티어링(다이렉트 어댑티브 스티어링 미장착 모델):

"스티어링"을 [Sport] 또는 [Standard]로 설정할 수 있습니다.

서스펜션(장착된 경우):

"서스펜션"을 [Standard] 또는 [Sport]로 설정할 수 있습니다.

액티브 레인 컨트롤(장착된 경우):

"액티브 레인 컨트롤"을 [High(높음)] 또는 [Low(낮음)]로 설정할 수 있습니다.

이 모드를 설정하기 전에 하부 디스플레이에서 액티브 레인 컨트롤을 활성화시켜야 합니다("액티브 레인 컨트롤 작동 또는 작동 중지 방법" 참조).

액티브 레인 컨트롤에 대한 자세한 내용은 "액티브 레인 컨트롤"을 참조하십시오.

액티브 트레이스 컨트롤:

"액티브 트레이스 컨트롤"을 ON(작동) 또는 OFF(해제)로 설정할 수 있습니다.

액티브 트레이스 컨트롤에 대한 자세한 내용은 "액티브 트레이스 컨트롤"을 참조하십시오.

설정 재설정:

[Reset Settings(설정 재설정)]를 터치해 모든 PERSONAL 모드를 기본값으로 복원합니다.

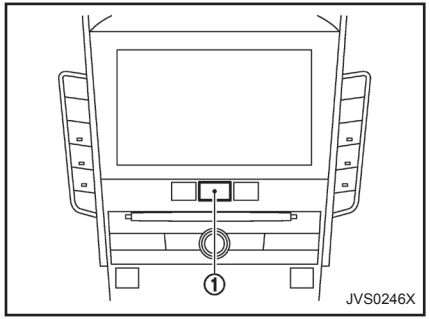

액티브 레인 컨트롤(장착된 경우) 작동 또는 작동 중지 방법

다음 단계에 따라 액티브 레인 컨트롤을 작동 또는 작동 중지시키십시오.

1. MENU 버튼 ①을 누른 후 하부 디스플레이에서 [Infiniti Drive Mode Selector(인피니티 주행 모드 선택기)]를 터치합니다.
2. [Active Lane Control(액티브 레인 컨트롤)]을 터치해 액티브 레인 컨트롤을 작동 또는 작동 중지시킵니다.

엔진 시동을 걸 때마다 액티브 레인 컨트롤 설정은 OFF(해제)로 전환됩니다.

경고:

- **VDC 시스템은 주행 안정성을 개선하도록 설계되어 있지만 고속에서의 갑작스러운 방향 전환이나 부주의하거나 위험한 운전 기법으로 인한 사고를 막지는 못합니다. 차량 속도를 줄이고 노면이 미끄러운 곳에서 운전하고 코너링할 때는 특히 주의하고 늘 조심스럽게 운전하십시오.**
- **제동력 분배 시스템은 주행 상황에 따라 효과를 발휘하지 못할 수도 있습니다. 항상 안전 운행에 주의를 기울여야 합니다.**
- **차량의 서스펜션을 변경하지 마십시오. 쇽 업소버, 스트러트, 스프링, 스태빌라이저 바, 부싱 및 휠과 같은 서스펜션 관련 부품이 인피니티의 권장 부품이 아니거나 그 품질이 매우 저하된 경우 VDC 시스템이 올바로 작동하지 않을 수 있습니다. 이는 핸들링 저하의 원인이 되어 VDC 경고등 이 켜질 수도 있습니다.**
- **브레이크 관련 부품(예: 브레이크 패드, 로터 및 캘리퍼)이 인피티니의 권장 부품이 아니거나 그 품질이 매우 저하된 경우 VDC 시스템이 올바르게 작동하지 않을 수도 있으며 VDC 경고등 이 켜질 수도 있습니다.**
- **엔진 컨트롤 관련 부품이 인피니티의 권장 부품이 아니거나 그 품질이 매우 저하된 경우 VDC 경고등 이 켜질 수도 있습니다.**
- **높다란 횡경사 코너와 같이 매우 경사진 도로에서 주행할 때 VDC 시스템이 올바르게 작동하지 않을 수도 있으며 VDC 경고등 이 켜질 수도 있습니다. 이런 형태의 도로에서는 운전하지 마십시오.**
- **회전대, 페리선, 승강기 또는 경사로와 같이 불안정한 곳에서 주행할 때 VDC 경고등 이 켜질 수 있습니다. 이 현상은 기능 이상이 아닙니다. 안정된 노면으로 이동한 후 다시 엔진 시동을 겁니다.**
- **인피니티 권장 부품이 아닌 다른 휠 또는 타이어를 사용할 경우 VDC 시스템이 올바르게 작동하지 않을 수 있으며 VDC 경고등 이 켜질 수 있습니다.**
- **VDC 시스템은 눈으로 덮인 도로에서 스노우 타이어나 타이어 체인을 대신할 수 없습니다.**

VDC 시스템은 다양한 센서를 활용하여 운전자의 조작, 차량 움직임 등을 모니터링합니다. 특정 주행 조건 하에서 VDC 시스템은 다음 기능을 실시하는 데 도움이 됩니다.

- 헛도는 바퀴의 슬립 현상을 줄이기 위해 제동 압력을 조절하여 구동력이 동일한 차축의 헛돌지 않는 바퀴로 전달되게 합니다.
- 제동 압력 및 엔진 출력을 제어하여 차량 속도에 따른 구동 바퀴의 슬립 현상을 감소시킵니다(트랙션 컨트롤 기능).
- 엔진 출력과 개별 바퀴의 제동 압력을 조절하여 다음 상황에서 운전자의 지속적인 차량 통제력을 유지하는 데 도움을 줍니다.
  - 언더스티어(스티어링 휠을 돌린 각도만큼 경로를 타지 못하고 코너 바깥쪽으로 밀려나가는 현상)
  - 오버스티어(특정 도로 또는 주행 환경에서 차량 스핀이 발생하는 현상)

VDC 시스템은 운전자가 지속적으로 차량을 제어하는 데 도움을 주지만 모든 주행 상황에서 차량 통제력 손실을 방지하지는 못합니다.

VDC 시스템이 작동하면 계기판의 VDC 경고등 이 깜박입니다. 다음 사항에 유의하십시오.

- 도로가 미끄럽거나, 시스템이 스티어링 휠 조작 경로로 차량을 유지하는 데 도움이 되도록 일부 조치가 필요하다고 결정할 수 있습니다.
- 브레이크 페달에서 진동이 느껴지거나 후드 아래에서부터 소음이나 진동음이 들릴 수도 있습

니다. 이것은 정상적인 현상으로서 VDC 시스템이 제대로 작동하고 있다는 의미입니다.

- 속도 및 주행 방법을 운행 환경에 맞게 조정하십시오.

"차량주행 안전제어(VDC) 경고등"을 참조하십시오.

시스템에 기능 이상이 발생하면 계기판의 VDC 경고등 이 켜집니다. VDC 시스템은 자동으로 꺼집니다.

VDC OFF 스위치는 VDC 시스템을 끌 때 사용됩니다. VDC OFF 표시등 이 켜져 VDC 시스템이 꺼져 있다는 것을 표시합니다. VDC 스위치를 사용하여 시스템을 꺼도, VDC 시스템은 여전히 구동력 전달 기능(슬립 현상이 발생하지 않는 구동 휠로의 구동력 전달)을 통해 구동 휠의 슬립 현상을 방지해 줍니다. 이 경우 VDC 경고등 이 깜박입니다. 제동력 분배를 제외한 다른 모든 VDC 기능이 꺼지고 VDC 경고등 이 깜박이지 않습니다. VDC 시스템은 점화스위치를 "OFF" 위치로 놓은 후 다시 "ON" 위치로 놓을 때 자동으로 ON 상태로 재설정됩니다.

"차량주행 안전제어(VDC) 경고등" 및 "차량주행 안전제어(VDC) OFF 표시등"을 참조하십시오.

차량에 탑재된 컴퓨터에는 엔진 시동을 걸고 차량을 저속으로 전진 또는 후진할 때마다 시스템을 테스트하는 진단 기능이 내장되어 있습니다. 자가 테스트가 이루어질 때 "덜컹"하는 소리가 들리거나 브레이크 페달에서 진동이 느껴질 수 있습니다. 이것은 정상적인 현상으로, 기능이상의 징후가 아닙니다.

인피니티 주행 모드 선택기를 사용하여 SPORT+ 모드(장착된 경우)를 선택하면 VDC 작동 성능이 감소됩니다. VDC 시스템은 STANDARD 모드에서 작동할 때와 비교하여 동일한 상황에서 작동하지 않을 수 있습니다. 사고 예방에 도움이 되도록 주의를 기울여 운전하고 부주의하거나 위험한 운전 습관을 피하며, 노면이 미끄러운 곳에서 운전하거나 코너링할 때엔 각별히 주의를 기울여야 합니다.

제동력 분배

코너링 상황에서 제동 중 시스템이 선회 반경에 따라 네 휠 각각으로 전달되는 제동력을 최적으로 분배합니다.

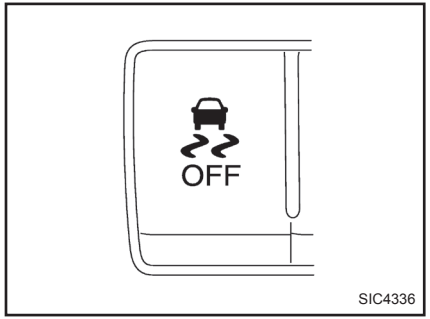

차량주행 안전제어(VDC) OFF 스위치

대부분의 주행 조건에서는 차량주행 안전제어(VDC) 시스템을 작동한 상태로 차량을 주행해야 합니다.

차량이 진흙탕이나 눈에 파묻히면 VDC 시스템이 엔진 출력을 줄여 휠 스핀이 줄어듭니다. 이럴 때는 액셀러레이터를 끝까지 밟아도 엔진 속도가 줄어들게 됩니다. 따라서 진흙탕이나 눈 속에서 빠져 나오기 위해 최대 엔진 출력이 필요한 경우에는 VDC 시스템을 끄십시오.

VDC 시스템을 끄려면 VDC OFF 스위치를 누릅니다. 그러면 표시등이 켜지게 됩니다.

이 시스템을 켜려면 VDC OFF 스위치를 다시 누르거나 엔진을 재시동합니다.

액티브 트레이스 컨트롤

이 시스템은 운전자의 스티어링 및 가속/제동 패턴을 기반으로 주행 상태를 감지한 후 각 휠의 제동 압력을 제어하여 부드러운 차량 응답을 실현하는 데 도움을 줍니다.

인피니티 주행 모드 선택기에서 SPORT 모드를 선택한 경우 액티브 트레이스 컨트롤을 통한 브레이크 제어량이 감소됩니다.

PERSONAL 모드를 선택한 경우 액티브 트레이스 컨트롤을 ON(작동) 또는 OFF(해제)로 설정할 수 있습니다("인피니티 주행 모드 선택" 참조).

차량주행 안전제어(VDC) OFF 스위치를 사용하여 VDC 시스템을 끈 경우 액티브 트레이스 컨트롤도 꺼집니다.

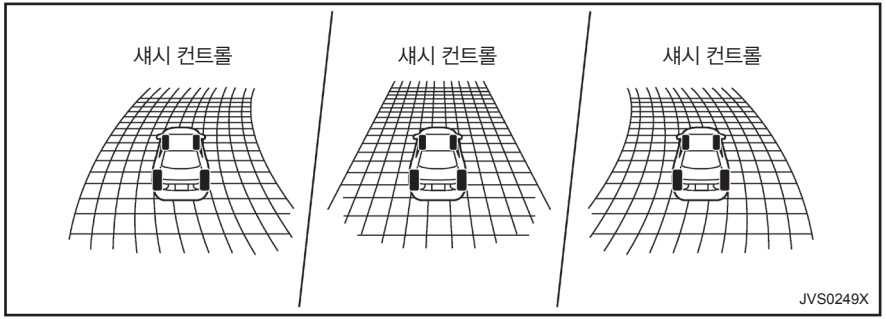

액티브 트레이스 컨트롤이 작동할 때 트립 컴퓨터에서 "섀시 컨트롤" 모드를 선택하면 액티브 트레이스 컨트롤 그래픽이 차량 정보 디스플레이에 표시됩니다("트립 컴퓨터" 참조).

차량 정보 디스플레이에 섀시 컨트롤 경고 메시지가 나타나면, 액티브 트레이스 컨트롤이 올바르게 작동하지 않는다는 의미일 수 있습니다. 인피니티 공식 서비스센터에서 시스템을 점검받으십시오("26. 섀시 컨트롤 경고" 참조).

경고:

액티브 트레이스 컨트롤은 주행 상황에 따라 효과가 없을 수도 있습니다. 항상 안전 운행에 주의를 기울여야 합니다.

액티브 트레이스 컨트롤이 작동 중인 경우 브레이크 페달에서 진동이 느껴지거나 소음이 들릴 수 있습니다. 이것은 정상적인 현상으로서 액티브 트레이스 컨트롤이 제대로 작동하고 있음을 나타냅니다.

액티브 트레이스 컨트롤을 OFF로 설정해도 일부 기능(예: AVOIDANCE SCENE)은 그대로 작동되어 운전자를 보조합니다.

힐 스타트 어시스트 시스템

경고:

- **언덕길에서 차량이 뒤로 밀리지 않도록 보조해 주는 언덕 출발 보조장치인 힐 스타트 어시스트 (Hill Start Assist) 시스템에 전적으로 의지하지 마십시오. 운전자는 항상 안전 운행에 주의를 기울여야 합니다. 차량을 가파른 언덕길에 세울 때는 브레이크 페달을 밟습니다. 빙판길이나 진흙길에서 정지할 경우에는 특히 주의하십시오. 그렇지 않으면 차량이 뒤로 밀려 차량 통제력이 상실되어 심한 부상은 물론 사망에 이를 수도 있습니다.**
- **힐 스타트 어시스트 시스템은 언덕에서 정지 시 차량을 완전히 고정시키도록 설계되지 않았습니다. 차량을 가파른 언덕길에 세울 때는 브레이크 페달을 밟습니다. 그렇지 않으면 차량이 뒤로 밀려 충돌 사고나 중상을 초래할 수 있습니다.**
- **힐 스타트 어시스트 시스템은 모든 부하 또는 도로 조건에서 차량이 언덕길에서 뒤로 밀리는 것을 방지하지는 않습니다. 차량이 뒤로 밀리지 않도록 항상 브레이크 페달을 밟을 준비를 하십시오. 이와 같이 하지 않으면 충돌 사고나 중상을 초래할 수 있습니다.**

힐 스타트 어시스트 시스템은 차량을 언덕에 세워 뒀을 때 운전자가 브레이크 페달에서 발을 떼고 액셀러레이터 페달로 옮겨 밟는 동안 차량이 뒤로 굴러가는 것을 방지하기 위해 브레이크를 밟은 상태를 자동으로 유지해주는 시스템입니다.

힐 스타트 어시스트 시스템이 자동으로 작동하는 조건은 다음과 같습니다.

- 변속기를 전진 또는 후진 기어에 놓은 경우
- 브레이크를 사용하여 차량이 언덕에서 완전히 정지된 경우

최대 고정 시간은 2초입니다. 2초가 지나면 차량이 뒤로 밀리기 시작하고 힐 스타트 어시스트 시스템이 완전히 작동을 멈추게 됩니다.

힐 스타트 어시스트 시스템은 평평한 도로에서 변속레버를 "N"(중립) 또는 "P"(주차) 위치에 놓았을 때에는 작동하지 않습니다.

차량주행 안전제어(VDC) 경고등이 미터에 켜졌을 때에는 힐 스타트 어시스트 시스템이 작동하지 않습니다("차량주행 안전제어(VDC) 경고등" 참조).

섀시 컨트롤

섀시 컨트롤은 다음 기능이 포함된 전자 컨트롤 모듈입니다.

- 로그인 기능("로그인 기능" 참조)
- 인피니티 주행 모드 선택("인피니티 주행 모드 선택" 참조)
- 액티브 레인 컨트롤(장착된 경우)("액티브 레인 컨트롤" 참조)
- 액티브 트레이스 컨트롤("액티브 트레이스 컨트롤" 참조)
- 급정지 신호(장착된 경우)("급정지 신호" 참조)

공회전 정지 시스템(장착된 경우)

공회전 정지 시스템은 불필요한 연료 소모, 배출가스 및 소음을 방지하기 위해 작동합니다.

- 차량을 정지시키면 엔진이 자동으로 꺼집니다.
- 차량을 다시 주행하기 위해 브레이크 페달에서 발을 떼면 엔진이 자동으로 켜집니다.

⚠ 경고:

공회전 정지 시스템에 의해 엔진이 꺼진 상태에서 차량이 약 2km/h(1MPH) 이상으로(내리막길 등) 이동하면 엔진이 재시동됩니다. 사고가 발생하지 않도록 브레이크 페달을 즉시 밟아 차량을 멈추게 합니다.

주의:

주행을 마치면 엔진 시동 및 점화스위치를 꺼야 합니다. 평상시대로 차를 잠급니다. 점화스위치를 OFF에 놓으면 전체 전기 시스템이 꺼집니다. 그렇지 않은 경우 배터리가 방전될 수 있습니다.

참고:

다음 조건에서는 공회전 정지 시스템이 작동하지 않습니다.

- **엔진 시동을 끈 후 주행하지 않는 상태에서 엔진이 계속 공회전하는 경우**
- **엔진 냉각수 온도가 낮은 경우**
- **배터리 용량이 적은 경우**
- **배터리 온도가 낮거나 매우 높은 경우**
- **차량이 주행 중인 경우**
- **부압 부스터가 감소하는 경우**
- **엔진이 작동하는 상태에서 엔진 후드를 연 경우**
- **엔진 후드를 연 상태에서 엔진 시동을 켜는 경우**
- **운전석 시트벨트를 착용하지 않은 경우**
- **운전석 도어가 열린 경우**
- **스티어링 휠이 작동하는 경우**
- **스티어링 휠의 각도가 일직선이 아닌 경우**
- **공회전 정지 표시등이 저속으로 깜박이는 경우**
- **공기량 컨트롤이 앞유리 디포거 위치에 있는 상태에서 풍속 컨트롤이 "OFF"(0)를 제외한 다른 위치에 있는 경우**
- **앞유리 디포거 스위치가 켜진 경우**
- **뒷유리 디포거 스위치가 켜진 경우**
- **차량 내 온도가 약 20°C(68°F)보다 낮은 경우**
- **차량 내 온도가 약 30°C(86°F)보다 높은 경우 (에어컨이 꺼지면 공회전 정지 시스템이 작동함)**
- **에어컨의 풍속이 최대 속도로 설정된 경우**
- **공회전 정지 OFF 스위치가 켜진 경우**
- **전력 소비가 클 경우**
- **차량을 2,500m(8,203ft) 이상의 고도에서 주행하는 경우**
- **액셀러레이터 페달을 밟은 경우**
- **변속레버가 "R"(후진) 위치에 있는 경우**
- **브레이크 페달을 확실하게 밟지 않은 경우**
- **가파른 경사면에서 차량을 정지시키는 경우**

참고:

변속 레버를 "P"(주차) 위치에 둔 상태에서 공회전 정지 시스템이 작동하는 동안에는 브레이크 페달에서 발을 떼도 엔진 시동이 다시 걸리지 않습니다.

참고:

다음 조건에서는 시동/정지 또는 공회전 정지 시스템이 작동할 때까지 시간이 걸릴 수 있습니다.

- **배터리가 방전된 경우**
- **배터리 온도가 낮거나 높은 경우**
- **배터리를 교체했거나 배터리 단자를 장시간 분리한 뒤 다시 연결한 경우**

참고:

시동/정지 시스템 또는 공회전 정지 표시등이 깜박이면 최소 다음 상황 중 하나에서 엔진이 자동으로 작동합니다.

- **변속 레버를 "D"(주행) 또는 "N"(중립) 위치에 둔 상태에서 브레이크 페달에서 발을 뗀 경우**
- **변속 레버를 "N"(중립) 또는 "P"(주차) 위치에서 "D"(주행) 또는 "R"(후진) 위치로 옮긴 경우**
- **운전석 시트벨트를 착용하지 않았거나 운전석 도어가 열린 경우**
- **(전조등, 히터 등 기타 차량 시스템이나 차량 내 12V 소켓에 연결된 보조 장치의 전기 부하로) 배터리 전압이 낮아지는 경우**
- **차량 속도가 약 2km/h(1MPH)보다 높은 경우**
- **앞유리 디포거가 작동하는 경우**
- **뒷유리 디포거가 작동하는 경우**
- **차량 내 온도가 약 20°C(68°F)보다 낮은 경우**
- **차량 내 온도가 약 30°C(86°F)보다 높은 경우 (에어컨이 꺼지면 공회전 정지 시스템이 작동함)**
- **앞유리 디포거 스위치가 켜진 경우(외부 온도에 따라 엔진 시동이 걸리지 않을 수 있음)**
- **공회전 정지 시스템이 작동한 후 3분이 경과한 경우**
- **액셀러레이터 페달을 밟은 경우**
- **스티어링 휠을 조작하는 경우(스티어링 휠 조작이 힘들 수 있으나, 이는 기능이상이 아님)**
- **배터리 용량이 적은 경우**
- **전력 소비가 클 경우**
- **변속레버가 "R"(후진) 위치에 있는 경우**

참고:

다음 조건의 경우 공회전 정지 시스템이 자동으로 엔진 시동을 걸지 않습니다. 점화스위치를 작동시켜 엔진 시동을 걸어 주십시오.

- **후드가 열린 경우**

정지 신호에서 대기 등의 상황에서 이 시스템을 사용하십시오. 차량이 오랜 시간 정지하는 경우, 엔진을 끄십시오.

공회전 정지 시스템에서 엔진을 정지시킨 경우 난방, 냉방 및 제습 기능의 작동이 중지됩니다. 에어컨을 계속 작동시키려면, 공회전 정지 OFF 스위치를 눌러 공회전 정지 시스템을 끄십시오.

밀림 제어 기능

이 시스템은 언덕길 주행 시 공회전 정지 시스템이 작동되는 상황에서 운전자가 브레이크 페달에서 발을 떼고 액셀러레이터 페달을 밟으려 할 때 차량이 뒤로 밀리는 현상을 줄이기 위해 고안되었습니다.

공회전 정지 시스템 디스플레이

공회전 정지 시스템의 상태는 차량 정보 디스플레이에서 확인할 수 있습니다.

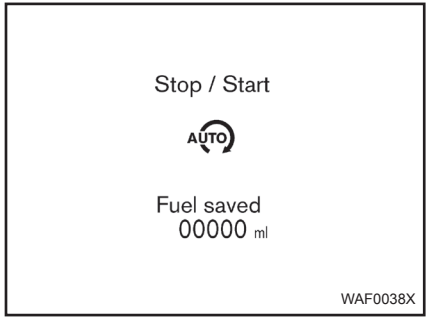

엔진 정지(장착된 경우)

엔진이 정지되면 정보가 몇 초 동안 표시됩니다.

공회전 정지 시스템(장착된 경우)

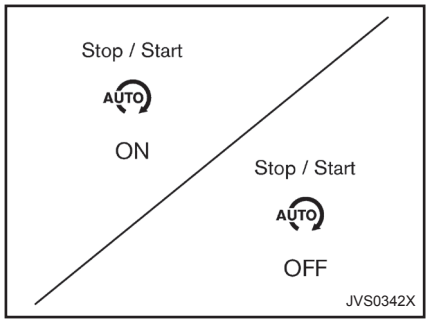

공회전 정지 시스템 ON 또는 OFF

공회전 정지 시스템 OFF 스위치를 통해 공회전 정지 시스템을 활성화 또는 비활성화하면 이 메시지가 표시됩니다.

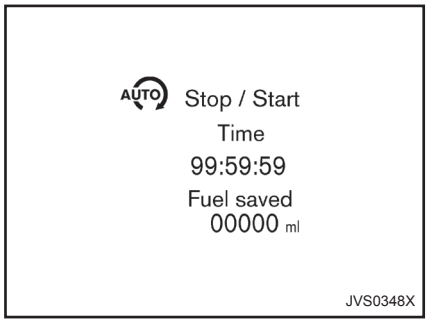

절감된 연료량 및 엔진 정지 시간

절감된 연료량 및 엔진 정지 시간 모드는 다음 정보를 표시합니다.

- 절감된 연료량은 공회전 정지 시스템에 의해 엔진이 자동으로 정지될 때마다 절약된 연료의 예상값을 표시합니다.
- 엔진 정지 시간은 공회전 정지 시스템에 의해 엔진이 정지된 시간을 표시합니다.

절감된 총 연료량 및 엔진 정지 시간은 차량 정보 디스플레이에서도 확인할 수 있습니다. "4. 절약된 트립 연료 및 엔진 정지 시간" 및 "5. 절약된 총 연료 및 엔진 정지 시간"을 참조하십시오.

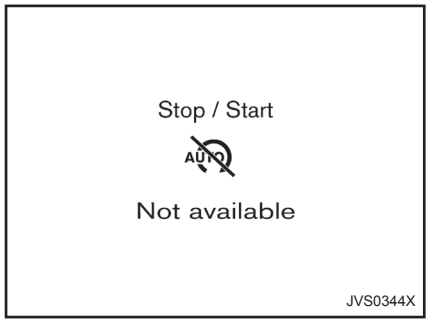

자동 시동 비활성화(장착된 경우)

엔진이 공회전 정지 시스템 활성화로 인해 정지된 후 자동으로 시동되지 않을 경우 이 메시지가 표시됩니다.

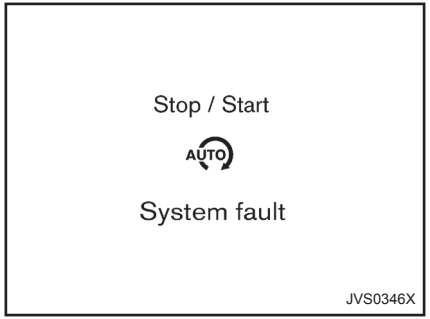

시스템 결함

이 메시지는 공회전 정지 시스템이 오작동할 경우 표시됩니다.

인피니티 공식 서비스센터에서 시스템을 점검받으십시오.

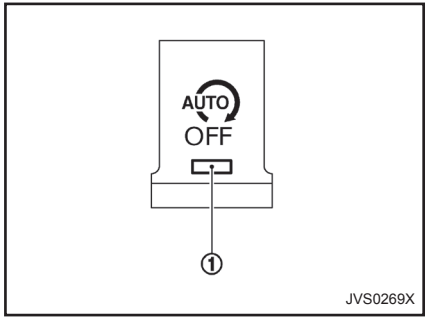

공회전 정지 OFF 스위치

공회전 정지 OFF 스위치를 누르면 이 시스템의 작동을 일시적으로 중지시킬 수 있습니다. 스위치를 다시 누르거나 점화스위치를 사용해 엔진 시동을 다시 걸면 공회전 정지 시스템의 작동이 중지됩니다.

- 엔진이 작동하는 상태에서 공회전 정지 시스템의 작동이 중지된 경우 엔진 작동이 자동으로 멈추지 않도록 방지됩니다.
- 공회전 정지 시스템에 의해 엔진이 자동으로 정지된 후 공회전 정지 시스템의 작동이 중지된 경우 상황이 적절하면 엔진 시동이 다시 걸립니다. 이때, 동일한 주행에서 엔진이 자동으로 정지하지 않도록 방지됩니다.
- 공회전 정지 시스템이 비활성화될 때마다 공회전 정지 OFF 스위치의 표시등 ①이 점등됩니다. 이 조건에서는 공회전 정지 시스템이 주행 중 불필요한 연료 소비, 배출 가스 배출이나 소음을 방지하지 못합니다.
- 공회전 정지 시스템이 오작동하는 경우, 공회전 정지 OFF 스위치의 표시등 ①이 점등됩니다.

참고:

공회전 정지 OFF 스위치를 누르면 차량 정보 디스플레이에 공회전 정지 시스템 ON 또는 OFF 메시지가 몇 초 동안 표시됩니다. "공회전 정지 시스템 ON 또는 OFF"를 참조하십시오.

액티브 레인 컨트롤(장착된 경우)

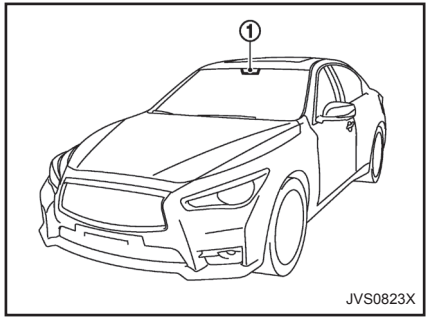

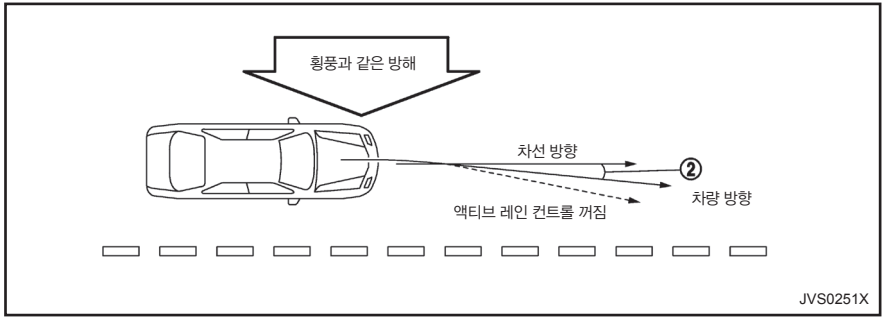

5

경고:

액티브 레인 컨트롤의 적절한 사용을 위한 경고 및 지침을 따르지 않을 경우 심한 부상을 입거나 사망에 이를 수 있습니다.

- **액티브 레인 컨트롤이 항상 차선을 유지하도록 차량을 조향하는 것은 아닙니다. 본 시스템은 차량 통제력 상실을 방지하기 위한 목적으로 설계되어 있지 않습니다. 항상 주의를 집중하고 차량이 차선을 벗어나지 않도록 하며 차량을 제어하는 것은 운전자의 책임입니다.**

액티브 레인 컨트롤 시스템은 고속도로에서 가급적 스티어링 휠 교정을 줄일 수 있도록 해줍니다.

액티브 레인 컨트롤 작동

액티브 레인 컨트롤은 앞 타이어 각도와 스티어링 휠 토크를 약간 교정하여 차량의 방향과 룸 미러 위의 카메라 장치 ①을 사용하여 감지된 차선 방향 ② 간의 차이를 줄이는 데 도움을 줍니다. 액티브 레인 컨트롤은 다음 상황에서 작동합니다.

- 차량이 약 70km/h(45MPH) 이상의 속도로 주행할 때
- 하부 디스플레이의 설정 메뉴에서 액티브 레인 컨트롤을 활성화시킬 때

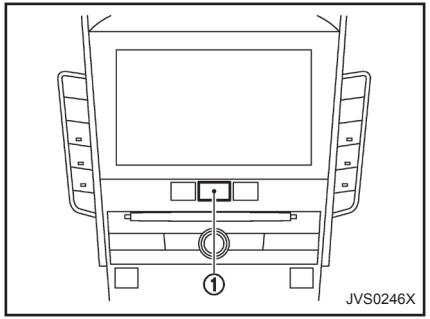

액티브 레인 컨트롤 작동/작동 중지 방법

다음 단계를 실시하여 액티브 레인 컨트롤을 설정합니다.

1. MENU ① 버튼을 누른 후 하부 디스플레이에서 [Infiniti Drive Mode Selector(인피니티 주행 모드 선택기)]를 터치합니다.
2. 액티브 레인 컨트롤을 작동 및 중지하려면 [Active Lane Control(액티브 레인 컨트롤)]을 터치하고 ON(작동) 또는 OFF(해제)를 선택합니다.

액티브 레인 컨트롤 설정:

1. MENU ① 버튼을 누른 후 하부 디스플레이에서 [Infiniti Drive Mode Selector(인피니티 주행 모드 선택기)]를 터치합니다.
2. [Edit PERSONAL Mode(PERSONAL 모드 편집)]를 터치합니다
3. [Active Lane Control(액티브 레인 컨트롤)]을 터치하고 [Low(낮음)] 또는 [High(높음)]를 선택하여 액티브 레인 컨트롤의 설정을 변경합니다.

참고:

차선이탈방지(LDP) 시스템이 OFF로 설정되어 있으면 액티브 레인 컨트롤을 작동할 수 없습니다. 액티브 레인 컨트롤을 사용하려면 LDP 시스템을 ON으로 설정하십시오. "LDP 시스템 작동/중지"를 참조하십시오.

액티브 레인 컨트롤 설정:

다음 단계를 실시하여 액티브 레인 컨트롤을 설정합니다.

1. MENU ① 버튼을 누르고 하부 디스플레이의 [Driver Assistance(운전자 지원)]를 터치합니다.
2. [Lane Assist(레인 어시스트)]를 터치합니다.
3. [Active Lane Control(액티브 레인 컨트롤)]을 활성화합니다.
4. [Active Lane Control Setting(액티브 레인 컨트롤 설정)]을 터치하고 [Low(낮음)] 또는 [High(높음)]를 선택하여 액티브 레인 컨트롤의 설정을 변경합니다.

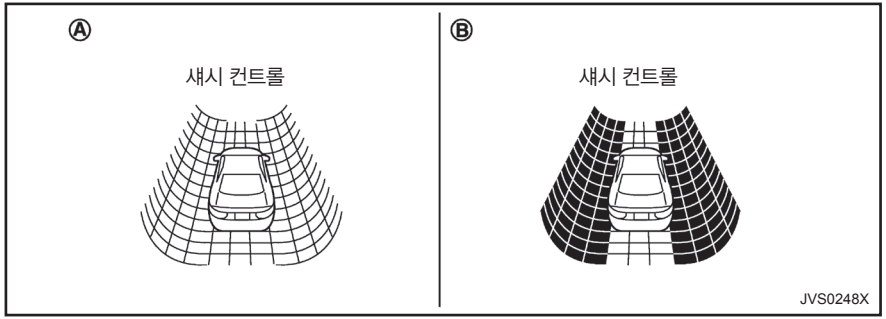

5

액티브 레인 컨트롤의 상태

차량 정보 디스플레이의 섀시 컨트롤 디스플레이에서 액티브 레인 컨트롤의 상태를 확인할 수 있습니다.

- 액티브 레인 컨트롤이 켜져 있으면 섀시 컨트롤 Ⓐ가 표시됩니다.
- 액티브 레인 컨트롤이 정상이거나 작동하고 있으면 섀시 컨트롤 Ⓑ가 표시됩니다. 섀시 컨트롤 디스플레이의 설정에 대해서는 인피니티 InTouch 사용자 설명서를 참조하십시오.

액티브 레인 컨트롤 제한

⚠ 경고:

액티브 레인 컨트롤 시스템에 대한 시스템 제한 관련 사항이 아래에 나열되어 있습니다. 이러한 시스템 제한에 따라 차량을 작동하지 않을 경우 심한 부상을 입거나 사망에 이를 수 있습니다.

- **액티브 레인 컨트롤은 기본적으로 양호한 고속도로에서 사용하도록 설계되었습니다. 특정 도로, 기후 또는 주행 조건에서는 차선 표식을 감지하지 못할 수도 있습니다.**
- **일부 도로, 차선 표식 또는 기후 조건에서 액티브 레인 컨트롤을 사용할 때 또는 운전자가 차선 변경 신호 없이 차선을 변경하고자 할 경우 시스템이 예상치 않게 작동될 수 있습니다. 이러한 조건에서는 적절한 핸들링 조작으로 사고를 방지해야 합니다.**
- **액티브 레인 컨트롤은 속도가 약 70km/h (45MPH) 미만이거나 차선 표식을 감지하지 못할 경우 작동하지 않습니다.**
- **다음 조건에서는 액티브 레인 컨트롤이 제대로 작동하지 않을 수 있으므로 액티브 레인 컨트롤 시스템을 사용하지 마십시오.**
  - **악천후 시(비, 안개, 눈 등)**
  - **미끄러운 도로(빙판길이나 눈길 등)에서 주행 시**
  - **굽은 도로나 울퉁불퉁한 도로에서 운전할 때**
  - **도로 공사로 인해 한 차선이 폐쇄된 경우**
  - **임시 차선에서 주행 하는 경우**
  - **차선 폭이 너무 좁은 도로에서 주행 시**
  - **정상 타이어 조건에 부합되지 않는 타이어가 장착된 상태로 주행하는 경우(예: 타이어 마모, 낮은 타이어 공기압, 스페어 타이어, 타이어 체인, 비표준 휠 장착)**
  - **차량에 비순정품 스티어링 부품이나 서스펜션 부품이 장착된 경우**

- **액티브 레인 컨트롤은 다음 조건에서 올바르게 작동하거나 작동하지 않을 수 있습니다.**
  - **평행한 차선 표식이 여러 개인 도로, 차선 표식의 페인트가 희미하거나 확실하지 않은 도로, 차선 표식이 노란색으로 도색된 도로, 표준 형태의 차선 표식이 아닌 도로, 또는 차선 표식이 물이나 흙먼지, 눈 등으로 덮인 도로**
  - **끊어진 차선 표식이 여전히 감지되는 도로**
  - **급격한 커브가 있는 도로**
  - **심한 대비를 보이는 물체(예: 그림자, 눈, 물, 도로 면에 새겨진 타이어 자국, 노면 공사 후 여러 겹으로 덧칠되어 있는 차선 표시)가 존재하는 도로 (액티브 레인 컨트롤이 이를 차선 표식으로 감지할 수도 있음)**
  - **주행 차선이 합쳐지거나 분리되는 도로**
  - **차량의 주행 방향이 차선 표식과 일치하지 않는 경우**
  - **앞차량에 가깝게 주행하는 경우(차선 카메라 장치 감지 범위가 차단됨)**
  - **차선 카메라 장치 앞의 앞유리에 빗물, 눈, 먼지나 물체가 있는 경우**
  - **렌즈의 오물로 인해 전조등이 밝지 않거나 조준 상태가 올바르지 않은 경우**
  - **강한 역광이 차선 카메라 유닛에 비추는 경우(예: 일출 또는 일몰 시 직사광선이 차량 앞을 비추는 경우)**
  - **밝기가 급격하게 변하는 경우(예: 터널이나 교량 통과 시)**
  - **톨게이트에 진입하거나 톨게이트에서 나오는 경우**
  - **차선 폭이 넓어지거나 좁아지는 도로에서 주행하는 경우**

시스템 일시 사용 불가

액티브 레인 컨트롤은 다음 상황에서 작동하도록 설계되지 않았습니다.

- 차량주행 안전제어(VDC) 시스템(TCS 기능 제외) 또는 ABS가 작동할 경우.
- 차선 변경 신호를 작동시켜 신호 방향으로 차선을 변경한 경우(차선 변경 신호가 꺼진 후 약 2초 동안 액티브 레인 컨트롤이 작동 중지됨)
- 차량 속도가 약 70km/h(45MPH) 미만으로 감속된 경우
- 비상등이 작동한 경우
- 고온 환경(약 40°C(104°F) 이상)에서 직사 광선을 받는 상태로 차량을 주차한 경우

위와 같은 상황이 종료되고 다시 작동 조건이 충족되면 액티브 레인 컨트롤이 다시 작동합니다.

시스템 기능 이상

액티브 레인 컨트롤에 기능 이상이 있는 경우 자동으로 취소됩니다. 섀시 컨트롤 경고가 차량 정보 디스플레이에 표시됩니다.

조치:

섀시 컨트롤 경고가 나타나면 도로의 안전한 곳에 차량을 세우십시오. 엔진을 껐다가 다시 엔진 시동을 겁니다. 섀시 컨트롤 경고가 계속 켜지면 인피니티 공식 서비스센터에서 액티브 레인 컨트롤을 점검 받으십시오.

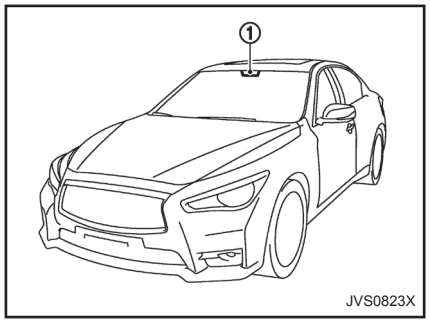

시스템 유지관리

액티브 레인 컨트롤용 차선 카메라 장치 ①은 룸 미러 위쪽에 있습니다. 액티브 레인 컨트롤이 지속적으로 올바르게 작동하고 시스템 기능 이상을 방지할 수 있도록 다음 사항을 준수합니다.

- 앞유리를 항상 깨끗하게 유지합니다.
- 카메라 장치 부근에 스티커(투명 재료 포함)를 부착하거나 액세서리를 장착하지 마십시오.
- 반사성 물체(예: 흰 종이나 거울)를 계기판에 놓으면 안 됩니다. 햇빛 반사는 카메라 장치의 차선 표시 감지 기능에 영향을 미칠 수 있습니다.
- 카메라 장치 주변을 치거나 손상을 가하지 마십시오. 카메라 장치가 사고로 인해 손상된 경우 인피니티 공식 서비스센터에 연락하십시오.

차선이탈경고(Lane Departure Warning, LDW) 시스템/차선이탈방지(Lane Departure Prevention, LDP) 시스템은 약 70km/h(45MPH)의 속도로 차량을 주행할 때와 도로의 차선 표식이 선명하게 보일 때에만 작동합니다.

각 시스템 기능은 다음과 같습니다.

- 차선이탈경고(LDW) 시스템
  - 차량 정보 디스플레이에 표시등을 켜고 스티어링 휠을 진동시켜 차선 이탈을 운전자에게 경고합니다.
- 차선이탈방지(LDP) 시스템
  - 다이렉트 어댑티브 스티어링 장착 모델은 차량 정보 디스플레이에 표시를 켜고 스티어링 휠을 진동시켜 운전자에게 경고하며 차량을 주행 차선의 중앙으로 되돌리도록 운전자를 지원합니다. LDP 시스템이 다이렉트 어댑티브 스티어링 기능을 사용하여 좌우로 스티어링 휠을 자동으로 조작합니다.
  - 다이렉트 어댑티브 스티어링 미장착 모델은 차량 정보 디스플레이에 표시를 켜고 스티어링 휠을 진동시켜 운전자에게 경고하며 차량을 주행 차선의 중앙으로 되돌리도록 운전자를 지원합니다. LDP 시스템이 차량주행 안전제어(VDC) 시스템 기능을 사용해 자동으로 좌우 휠에 개별적으로 제동을 겁니다.

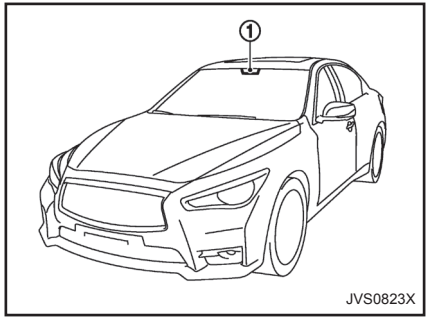

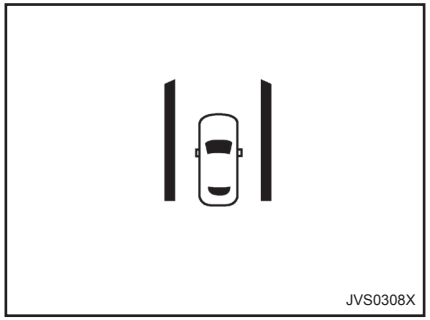

운전자 보조장치 시스템 차선 표시

LDW 및 LDP 시스템은 룸미러 위에 위치한 카메라 장치 ①을 사용하여 주행 차선의 차선 표식을 모니터링합니다. 카메라 장치가 주행 차선 좌측이나 우측에 가깝게 차량이 주행 중이라고 감지하면 차량 정보 디스플레이에 운전자 보조장치 시스템 표시(주황색)가 깜박이고 스티어링 휠에서 진동이 느껴집니다. LDP 시스템이 켜진 경우 짧은 시간 동안 자동으로 스티어링 휠을 조작하거나 브레이크를 작동시킵니다.

차선이탈경고(LDW) 시스템

LDW 시스템 관련 주의사항

⚠ 경고:

- **이 시스템은 잠재적으로 발생할 수 있는 우발적인 차선 이탈 여부를 운전자에게 알려주기 위한 장치일 뿐입니다. LDW 시스템은 차량 조향을 자동적으로 제어하거나 차량 통제력 상실을 방지하지는 않습니다. 항상 주의를 집중하고 차량이 차선을 벗어나지 않도록 하며 차량을 제어하는 것은 운전자의 책임입니다.**
- **이 시스템은 속도가 약 70km/h(45MPH) 미만이거나 차선 표식을 감지하지 못할 경우 작동하지 않습니다.**
- **LDW 시스템의 기능에 이상이 있는 경우에는 시스템이 자동으로 취소되며, LDW "malfunction(기능 이상)"/"System fault(시스템 오류)" 메시지가 차량 정보 디스플레이에 나타납니다. LDW "malfunction(기능 이상)"/"System fault(시스템 오류)" 메시지가 나타나면 도로의 안전한 곳에 차량을 세우십시오. 엔진을 껐다가 다시 엔진 시동을 겁니다. LDW "malfunction(기능 이상)"/"System fault(시스템 오류)" 메시지가 계속 나타나는 경우 인피니티 공식 서비스센터에서 LDW 시스템을 점검받으십시오.**
- **다음 상황에서는 시스템이 올바로 작동하지 않을 수 있습니다.**
  - **평행한 차선 표식이 여러 개인 도로, 차선 표식의 페인트가 희미하거나 확실하지 않은 도로, 차선 표식이 노란색으로 도색된 도로, 표준 형태의 차선 표식이 아닌 도로, 또는 차선 표식이 물이나 흙먼지, 눈 등으로 덮인 도로**
  - **끊어진 차선 표식이 여전히 감지되는 도로**
  - **급격한 커브가 있는 도로**
  - **심한 대비를 보이는 물체(예: 그림자, 눈, 물, 도로면에 새겨진 타이어 자국, 노면 공사 후 여러 겹으로 덧칠되어 있는 차선 표**

식)가 존재하는 도로 (LDW 시스템은 이를 차선 표식으로 감지할 수도 있음)

- **주행 차선이 합쳐지거나 분리되는 도로**
- **차량의 주행 방향이 차선 표식과 일치하지 않는 경우**
- **앞차량에 가깝게 주행하는 경우(차선 카메라 장치 감지 범위가 차단됨)**
- **차선 카메라 장치 앞의 앞유리에 빗물, 눈, 먼지나 물체가 있는 경우**
- **렌즈의 오물로 인해 전조등이 밝지 않거나 조준 상태가 올바르지 않은 경우**
- **강한 역광이 차선 카메라 장치에 비추는 경우(예: 일출 또는 일몰 시 강한 직사광선이 차량 앞을 비추는 경우)**
- **밝기가 급격하게 변하는 경우(예: 터널이나 교량 통과 시)**

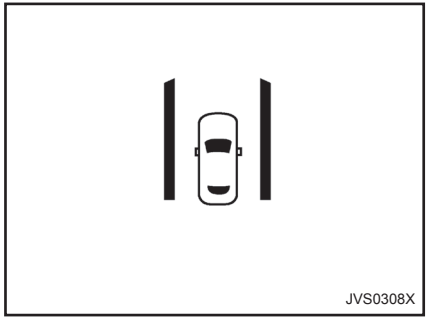

운전자 보조장치 시스템 차선 표시

LDW 시스템 작동

LDW 시스템은 약 70km/h(45MPH) 이상의 속도에서 작동합니다.

차량이 주행 차선 좌측 또는 우측으로 접근하면 스티어링 휠이 떨리고 차량 정보 디스플레이의 운전자 보조장치 시스템 차선 표시(주황색)가 깜박여 운전자에게 경고합니다.

차량이 다시 차선 안쪽으로 돌아가면 경고가 멈춥니다.

LDW 시스템은 다음과 같은 조건에서는 경고하지 않습니다.

- 차선 변경 신호를 작동시켜 신호 방향으로 차선을 변경한 경우(차선 변경 신호가 꺼진 후 약 2초가 지나면 다시 작동)
- 차량 속도가 약 70km/h(45MPH) 미만으로 감속된 경우
- BSI(Blind Spot Intervention, 사각지대방지) 시스템(장착된 경우)이 경고음을 울리거나 시스템이 자동으로 스티어링 휠을 조작하거나 브레이크를 작동할 때

위와 같은 상황이 종료되거나 필요한 작동 조건이 충족되면 LDW 기능이 다시 작동하게 됩니다.

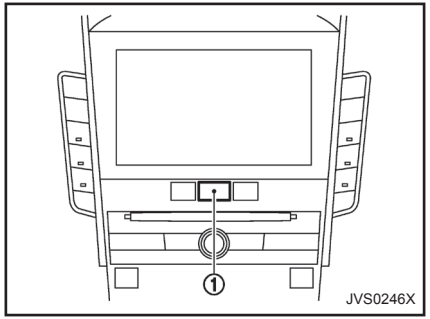

LDW 시스템 작동/중지

다음 단계에 따라 LDW 시스템을 작동 또는 작동 해제시키십시오.

1. MENU ① 버튼을 누르고 하부 디스플레이의 [Driver Assistance(운전자 지원)]를 터치합니다.
2. [Lane Assist(레인 어시스트)]를 터치합니다.
3. [Lane Departure Warning(차선이탈경고)]을 터치하여 시스템을 켜거나 끕니다.

고온에서 일시적인 작동 중지 상태

고온 환경(약 40°C(104°F) 이상)에서 직사 광선을 받는 상태로 차량을 주차한 후 시동을 걸면 LDW 시스템이 자동으로 작동 중지될 수도 있습니다. 운전자 보조장치 시스템 차선 표시가 깜박이고 차량 정보 디스플레이에 "High cabin temperature(차내 고온)" 메시지가 나타납니다.

실내 온도가 내려가면 LDW 시스템이 자동으로 다시 작동합니다.

차선이탈방지(LDP) 시스템

LDP 시스템 관련 주의사항

⚠ 경고:

- **LDP 시스템은 차량의 차선 유지를 완전히 보장해 주지 않으며, 차량 제어 상실 예방 목적으로 설계되지 않았습니다. 항상 주의를 집중하고 차량이 차선을 벗어나지 않도록 하며 차량을 제어하는 것은 운전자의 책임입니다.**
- **LDP 시스템은 기본적으로 양호한 고속도로에서 사용하도록 설계되었습니다. 특정 도로, 기후 또는 주행 조건에서는 차선 표식을 감지하지 못할 수도 있습니다.**
- **일부 도로, 차선 표식 또는 기후 조건에서 LDP 시스템 사용 시 또는 차선 변경 신호 없이 차선을 변경할 경우 우발적으로 시스템이 작동할 수도 있습니다. 이러한 조건에서는 적절한 핸들링 조작으로 사고를 방지해야 합니다.**
- **LDP 시스템은 속도가 약 70km/h(45MPH) 미만이거나 차선 표식을 감지하지 못할 경우 작동하지 않습니다.**
- **LDP 시스템은 다음과 같은 조건에서는 올바르게 작동하지 않을 수 있으므로 사용해서는 안 됩니다.**
  - **악천후 시(비, 안개, 눈 등)**
  - **미끄러운 도로(빙판길이나 눈길 등)에서 주행 시**
  - **굽은 도로나 울퉁불퉁한 도로에서 운전할 때**
  - **도로 공사로 인해 한 차선이 폐쇄된 경우**
  - **임시 차선에서 주행하는 경우**
  - **차선 폭이 너무 좁은 도로에서 주행 시**
  - **정상 타이어 조건에 부합되지 않는 타이어가 장착된 상태로 주행하는 경우(예: 타이어 마모, 낮은 타이어 공기압, 스페어 타이어, 타이어 체인, 비표준 휠 장착)**
  - **차량에 비순정품 브레이크 부품이나 서스펜션 부품이 장착된 경우**
- **LDP 시스템은 기능 이상이 발생한 경우 자동으로 작동 중지됩니다. LDP "malfunction(기능 이상)"/"System fault(시스템 오류)" 메시지가 차량 정보 디스플레이에 나타납니다.**

- **"malfunction(기능 이상)"/"System fault(시스템 오류)" 메시지가 나타나면 도로의 안전한 곳에 차량을 세우고 변속레버를 "P"(주차) 위치에 놓은 후 엔진을 껐다가 다시 시동을 걉니다. "기능 이상"/"시스템 오류" 메시지가 계속 나타나는 경우 인피니티 공식 서비스센터를 통해 LDP 시스템을 점검받으십시오.**
- **LDP 시스템은 다음 조건에서 올바르게 작동하거나 작동하지 않을 수 있습니다.**
  - **평행한 차선 표식이 여러 개인 도로, 차선 표식의 페인트가 희미하거나 확실하지 않은 도로, 차선 표식이 노란색으로 도색된 도로, 표준 형태의 차선 표식이 아닌 도로, 또는 차선 표식이 물이나 흙먼지, 눈 등으로 덮인 도로**
  - **끊어진 차선 표식이 여전히 감지되는 도로**
  - **급격한 커브가 있는 도로**
  - **심한 대비를 보이는 물체(예: 그림자, 눈, 물, 도로면에 새겨진 타이어 자국, 노면 공사 후 여러 겹으로 덧칠되어 있는 차선 표식)가 존재하는 도로 (LDP 시스템은 이를 차선 표식으로 감지할 수도 있음)**
  - **주행 차선이 합쳐지거나 분리되는 도로**
  - **차량의 주행 방향이 차선 표식과 일치하지 않는 경우**
  - **앞차량에 가깝게 주행하는 경우(차선 카메라 장치 감지 범위가 차단됨)**
  - **차선 카메라 장치 앞의 앞유리에 빗물, 눈 또는 기타 흙먼지가 있는 경우**
  - **렌즈의 오물로 인해 전조등이 밝지 않거나 조준 상태가 올바르지 않은 경우**
  - **강한 역광이 차선 카메라 장치에 비추는 경우(예: 일출 또는 일몰 시 강한 직사광선이 차량 앞을 비추는 경우)**
  - **밝기가 급격하게 변하는 경우(예: 터널이나 교량 통과 시)**

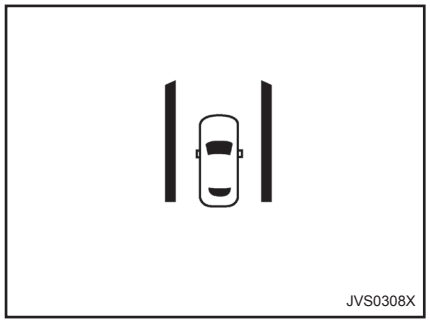

운전자 보조장치 시스템 차선 표시

LDP 시스템 작동

LDP 시스템은 약 70km/h(45MPH) 이상의 속도에서 작동합니다.

차량이 주행 차선 좌측 또는 우측으로 접근하면 스티어링 휠이 떨리고 차량 정보 디스플레이의 운전자 보조장치 시스템 차선 표시(주황색)가 깜박여 운전자에게 경고합니다. 그런 후 LDP 시스템이 짧은 시간 동안 자동으로 스티어링 휠을 조작하거나 브레이크를 걸어 차량을 주행 차선의 중앙으로 되돌리도록 운전자를 지원합니다.

차선 표식 안쪽으로 차량이 다시 돌아오면 경고 및 보조 기능이 멈춥니다.

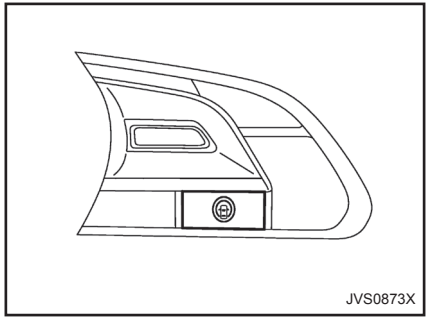

다이내믹 드라이버 어시스턴스 스위치(A형)

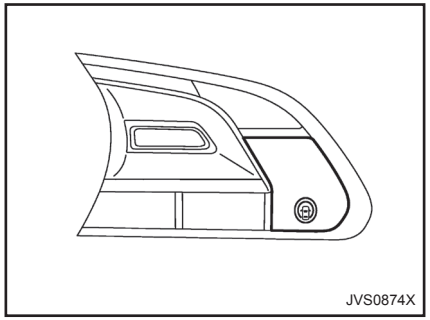

다이내믹 드라이버 어시스턴스 스위치(B형)

LDP 시스템을 켜려면 엔진 시동을 건 후 스티어링 휠의 다이내믹 드라이버 어시스턴스 스위치를 누릅니다. 차량 정보 디스플레이에 운전자 보조장치 시스템 차선 표시(녹색)가 켜집니다. 다이내믹 드라이버 어시스턴스 스위치를 다시 누르면 LDP 시스템이 꺼집니다. 운전자 보조장치 시스템 차선 표시(녹색)가 꺼집니다.

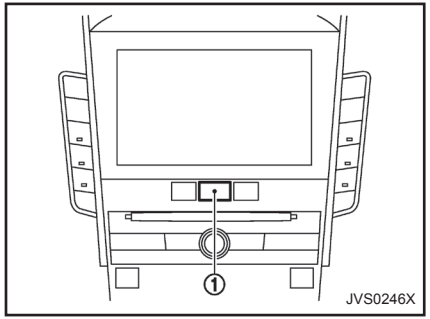

LDP 시스템 작동/중지

다음 단계에 따라 LDP 시스템을 작동 또는 작동 중지시키십시오.

1. MENU ① 버튼을 누르고 하부 디스플레이의 [Driver Assistance(운전자 지원)]를 터치합니다.
2. [Lane Assist(레인 어시스트)]를 터치합니다.
3. [Lane Departure Prevention(차선이탈방지)]을 터치하여 시스템을 작동 또는 해제시킵니다.

자동 작동 중지

조건 A:

LDP 시스템의 경고 및 보조 기능은 다음과 같은 조건에서 작동되지 않습니다.

- 차선 변경 신호를 작동시켜 신호 방향으로 차선을 변경한 경우(차선 변경 신호가 꺼진 후 약 2초 동안 LDP 시스템이 작동 중지됨)
- 차량 속도가 70km/h(45MPH) 미만으로 감속된 경우
- 사각지대방지 시스템(장착된 경우)이 경고음을 울리거나 보조 기능을 작동시킨 경우

위와 같은 상황이 종료되거나 필요한 작동 조건이 충족되면 경고 및 보조 기능이 다시 작동하게 됩니다.

조건 B:

LDP 시스템의 보조 기능은 다음과 같은 조건에서는 작동하지 않습니다(경고 기능은 계속 작동).

- 차선 변경에 필요한 만큼 스티어링 휠을 최대한 돌린 경우
- LDP 시스템 작동 중 차량을 가속한 경우
- 인텔리전트 정속주행장치(ICC) 시스템의 접근 경고가 울린 경우
- 비상등이 작동한 경우
- 커브 길에서 고속으로 주행한 경우
- 브레이크 페달을 밟은 경우(다이렉트 어댑티브 스티어링 미장착 모델)

위의 조건이 종료되거나 필요한 작동 조건이 충족되면 LDP 시스템이 자동으로 다시 스티어링 휠을 조작하거나 브레이크를 작동시킵니다.

조건 C:

다음 조건에서는 차임이 울리며 LDP 시스템이 자동으로 취소됩니다. "currently unavailable(현재 사용 불가능"/"Not available(사용 불가능)" 메시지가 차량 정보 디스플레이에 나타나며, LDP 시스템을 작동시킬 수 없습니다.

- 차량주행 안전제어(VDC) 시스템(TCS 기능 제외) 또는 ABS 브레이크 시스템이 작동하는 경우
- VDC 시스템이 꺼진 경우
- 인피니티 주행 모드 선택기를 SNOW 모드로 돌린 경우

조치:

위와 같은 조건이 사라지면 다이내믹 드라이버 어시스턴스 스위치를 다시 눌러 LDP 시스템을 다시 켭니다.

고온에서 일시적인 작동 중지 상태:

고온 환경(약 40°C(104°F) 이상)에서 직사 광선을 받는 상태로 차량을 주차한 후 LDP 시스템을 켜면 LDP 시스템이 자동으로 작동 중지될 수 있습니다. 차량 정보 디스플레이에 "High cabin temperature(차내 고온)" 메시지가 나타납니다.

실내 온도가 내려가면 다이내믹 드라이버 어시스턴스 스위치를 다시 눌러 LDP 시스템을 다시 켭니다.

차선 카메라 장치 정비

LDW/LDP 시스템은 액티브 레인 컨트롤이 사용하는 것과 동일한 차선 카메라 장치(룸 미러 위에 위치)를 사용합니다.

카메라 정비는 "시스템 정비"를 참조하십시오.

이 섹션에는 다음 시스템에 관한 정보가 수록되어 있습니다.

- 사각지대경고(BSW) 시스템
- 사각지대방지 시스템
- 후방추돌방지(BCI) 시스템(장착된 경우)

사각지대경고(BSW) 시스템/사각지대방지 시스템

경고:

- **BSW 및 사각지대방지 시스템은 올바른 주행 절차를 대체하지 않으며 차량 또는 물체와의 접촉을 방지하도록 구성되었습니다. 차선 변경 시에는 안전하게 차선을 변경하도록 항상 사이드 미러 및 룸 미러를 사용하고 운전자가 움직이고자 하는 방향을 눈으로 직접 확인하도록 하십시오. BSW 또는 사각지대방지 시스템에만 의존하면 절대 안 됩니다.**
- **레이더의 감지 성능에는 제한이 있습니다. 일부 도로에서 BSW 및 사각지대방지 시스템 사용 시, 차선 표식 또는 기상 조건에 따라 시스템 작동이 올바르지 않을 수 있습니다. 사고 방지를 위하여, 항상 운전자 스스로의 판단에 의존하십시오.**
- **BSW 시스템은 약 32km/h(20MPH) 이상의 속도에서 작동합니다.**
- **사각지대방지 시스템은 약 60km/h(37MPH) 이상에서 작동합니다.**

사각지대경고(BSW) 및 사각지대방지 시스템은 차선 변경 시 인접 차선의 다른 차량 운전자에게 경고하는 데 도움을 줄 수 있습니다.

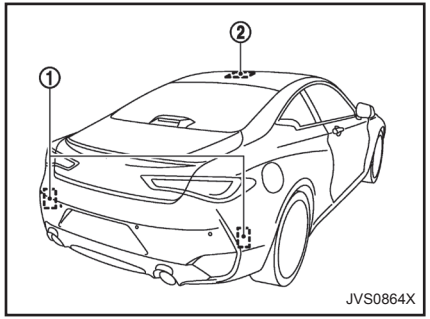

BSW 시스템은 뒤 범퍼 근처에 장착된 레이더 센서 ①을 사용하여 인접 차선의 차량을 감지합니다. 사각지대방지 시스템은 레이더 센서와 함께 윈드실드 뒤에 장착된 카메라 ②를 사용하여 주행 차선의 차선 표식을 모니터링합니다.

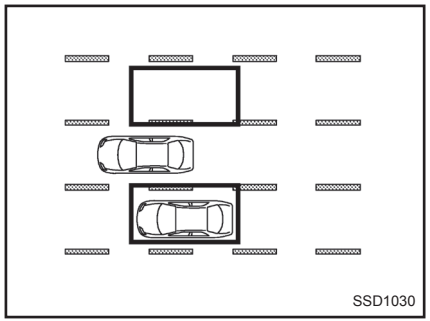

감지 영역

레이더 센서는 그림에 표시된 감지 영역 안에서 차량 양쪽의 다른 차량을 감지할 수 있습니다. 이 감지 영역은 차량의 사이드 미러부터 시작하여 범퍼 뒤로 약 3m(10ft), 측면으로 약 3m(10ft)까지입니다.

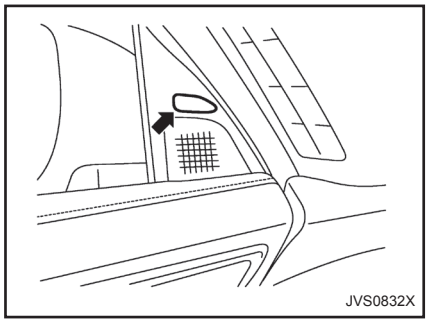

사이드 미러 표시등

BSW 시스템은 약 32km/h(20MPH) 이상의 속도에서 작동합니다. 레이더 센서가 감지 영역에서 차량을 감지한 경우 사이드 미러 표시등이 켜집니다. 그러고 나서 운전자가 방향 지시등을 작동할 경우, 차임이 두 번 울리고 사이드 미러 표시등이 점멸합니다.

사각지대방지 시스템은 약 60km/h(37MPH) 이상의 속도에서 작동합니다. 시스템이 감지 영역에서 차량을 감지하고 고객의 차량이 차선 표식에 접근하고 있을 경우, 사각지대방지 시스템이 경고음을 재생하고(3회) 사이드 미러 표시등을 깜박이며 스티어링 휠이나 브레이크를 잠시 작동하여 고객이 차량을 다시 주행 차선으로 되돌리도록 도와줍니다. 사각지대방지 시스템은 BSW 시스템이 꺼져 있어도 경고음을 재생하고 사이드 미러 표시등을 켜거나 깜박입니다.

사각지대방지 시스템은 다음 기능 중 하나를 사용하여 작동합니다.

- 다이렉트 어댑티브 스티어링 장착 모델: 사각지대방지 시스템이 다이렉트 어댑티브 스티어링 기능을 사용하여 스티어링 휠을 좌우로 자동으로 조작합니다.
- 다이렉트 어댑티브 스티어링 미장착 모델: 사각지대방지 시스템이 차량주행 안전제어(VDC) 시스템 기능을 사용하여 좌측 또는 우측 휠에 자동으로 제동을 가합니다.

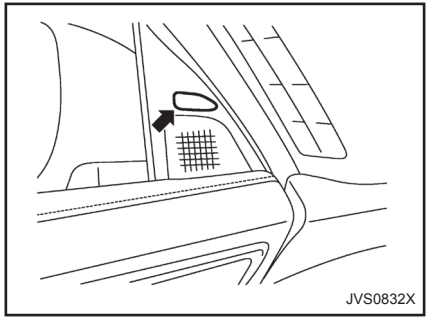

사이드 미러 표시등

BSW 시스템 작동

레이더 센서가 감지 영역에서 차량을 감지한 경우 해당 사이드 미러 옆에 위치한 사이드 미러 표시등이 켜집니다. 그러고 나서 방향 지시등을 작동시키면 사이드 미러 표시등이 깜박이고 차임이 2회 울립니다. 감지된 차량이 감지 영역을 떠날 때까지 사이드 미러 표시등이 계속 깜박입니다.

점화스위치를 ON 위치에 놓으면 사이드 미러 표시등이 몇 초 동안 켜집니다.

사이드 미러 표시등의 밝기는 주변 조명의 밝기에 따라 자동으로 조정됩니다.

운전자가 방향지시등을 작동할 때 레이더 센서가 이미 차량을 감지한 경우 차임이 울립니다. 운전자가 방향지시등을 작동시킨 후에 다른 차량이 감지 영역으로 진입할 경우에는 오직 사이드 미러 표시등만 깜박이고 차임은 울리지 않습니다("BSW/사각지대방지 주행 상황" 참조).

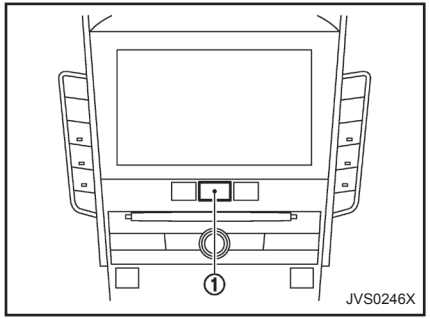

BSW 시스템 켜기/끄기

다음 단계에 따라 BSW 시스템을 작동 또는 작동 중지시킵니다.

1. MENU 버튼 ①을 누르고 하부 디스플레이의 [Driver Assistance(운전자 지원)]를 터치합니다.
2. [Blind Spot Assist(사각지대 어시스트)]를 터치합니다.
3. [Blind Spot Warning(사각지대경고)]을 터치하여 시스템을 켜거나 끕니다.

사이드 미러 표시등 밝기 설정:

다음과 같이 사이드 미러 표시등의 밝기를 변경할 수 있습니다.

1. MENU 버튼 ①을 누르고 하부 디스플레이의 [Driver Assistance(운전자 지원)]를 터치합니다.
2. [Blind Spot Assist(사각지대 어시스트)]를 터치합니다.
3. [Side Indicator Brightness(사이드 미러 표시등 밝기)]에서 [+] 또는 [-]를 터치하여 [Bright(밝게)], [Standard(표준)] 또는 [Dark(어둡게)]를 선택합니다.

밝기 설정을 변경하면 사이드 미러 표시등이 몇 초 동안 켜집니다.

BSW 일시 사용 불가

레이더 장애물이 감지되면 BSW 시스템이 자동으로 작동 중지되고 차량 정보 디스플레이에 "side radar obstruction(측면 레이더 장애물)"/"side radar obstructed(측면 레이더 차단)" 경고 메시지가 나타나고 운전자 보조장치 시스템 사각지대 표시등(백색)이 깜박입니다.

해당 조건이 존재하는 한 BSW 시스템을 이용할 수 없습니다.

위와 같은 조건이 사라지면 BSW 시스템이 자동으로 재개됩니다. 자세한 내용은 "레이더 정비"를 참조하십시오.

BSW 기능 이상

BSW 시스템에 기능 이상이 발생하면 시스템이 자동으로 꺼지고 차임이 울리며 차량 정보 디스플레이에 시스템 "malfunction(기능 이상)"/"System fault(시스템 오류)" 경고 메시지와 운전자 보조장치 시스템 사각지대 표시등(주황색)이 나타납니다.

조치:

안전한 곳에 차량을 세우고 변속레버를 "P"(주차) 위치에 놓습니다. 엔진을 껐다가 다시 시동을 겁니다. 시스템 "malfunction(기능 이상)"/"System fault(시스템 오류)" 경고 메시지와 운전자 보조장치 시스템 사각지대 표시등(주황색)이 계속 나타날 경우, 인피니티 공식 서비스센터에서 BSW 시스템을 점검받으십시오.

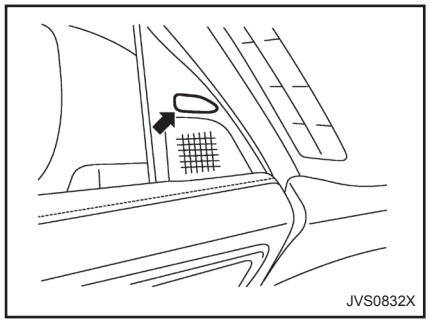

사이드 미러 표시등

사각지대방지 시스템 작동

레이더 센서가 감지 영역에서 차량을 감지한 경우 해당 사이드 미러 옆에 위치한 사이드 미러 표시등이 켜집니다. 차량이 차선 표식에 접근하면 사이드 미러 표시등이 점멸하고 음성 경고가 3회 울립니다. 그런 후 시스템이 짧은 시간 동안 스티어링 또는 브레이크를 적용하여 차량이 차선 중앙으로 되돌아오도록 합니다. 사각지대방지는 방향 지시등 사용에 관계없이 작동합니다.

참고:

- **경고와 스티어링 또는 브레이크의 자동 작동은 차량이 차선 표식에 접근할 때 사이드 미러 표시등이 이미 켜져 있는 경우에만 수행됩니다. 고객 차량이 차선 표식을 횡단한 후 다른 차량이 감지 영역으로 진입하게 되면 경고나 스티어링 또는 브레이크의 자동 작동이 수행되지 않습니다("BSW/사각지대방지 주행 상황" 참조).**
- **고객의 차량이 차선 표식에 접근할 경우, 일반적으로 사각지대방지 시스템이 차선이탈방지(LDP) 시스템보다 더 일찍 작동됩니다.**

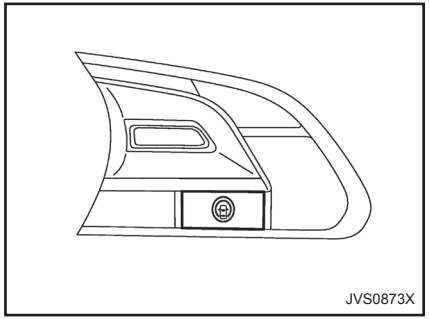

다이내믹 드라이버 어시스턴스 스위치(A형)

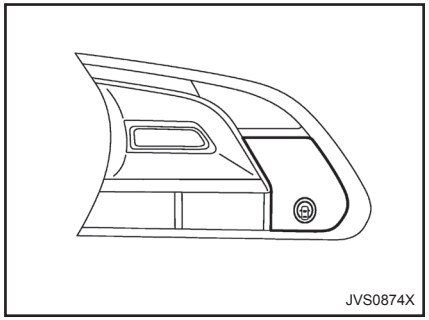

다이내믹 드라이버 어시스턴스 스위치(B형)

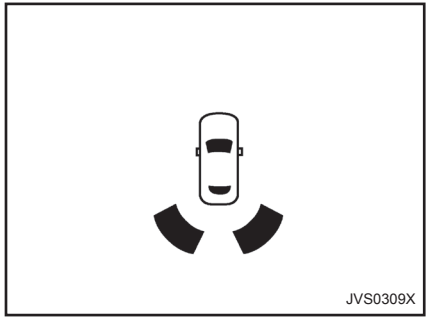

운전자 보조장치 시스템 사각지대 표시등

하부 디스플레이의 설정 메뉴에서 [Blind Spot Intervention(사각지대방지]을 활성화한 상태에서 스티어링 휠의 다이내믹 드라이버 어시스턴스 스위치를 누르면 사각지대방지 시스템이 켜집니다. 사각지대방지 시스템이 켜지면 차량 정보 디스플레이에 드라이버 어시스트 시스템 사각지대 표시등(녹색)이 켜집니다.

사각지대방지 시스템은 BSW 시스템이 꺼져 있어도 차임을 울리고 사이드 미러 표시등을 켜거나 깜박입니다.

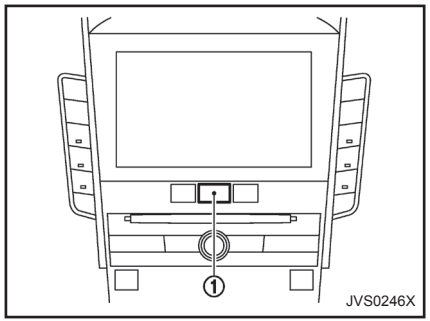

사각지대방지 시스템 작동/중지

다음 단계에 따라 사각지대방지 시스템을 작동 또는 작동 중지시킵니다.

1. MENU ① 버튼을 누르고 하부 디스플레이의 [Driver Assistance(운전자 지원)]를 터치합니다.
2. [Blind Spot Assist(사각지대 어시스트)]를 터치합니다.
3. [Blind Spot Intervention(사각지대방지)]을 터치하여 시스템을 작동 또는 해제시킵니다.

사각지대방지 일시 사용 불가

조건 A:

다음 조건에서는 차임이 울리고, 차량 정보 디스플레이에 "currently unavailable(현재 사용 불가)" 경고 메시지가 나타나고 사각지대방지 시스템이 자동으로 꺼집니다. 이러한 조건이 더 이상 존재하지 않을 때까지 사각지대방지 시스템을 사용할 수 없습니다.

- VDC 시스템(TCS 기능 제외)이나 ABS가 작동하는 경우
- VDC 시스템이 꺼진 경우
- 인피니티 주행 모드 선택기를 SNOW 모드로 돌린 경우

조치:

위와 같은 조건이 사라지면 다이내믹 드라이버 어시스턴스 스위치를 다시 눌러 사각지대방지 시스템을 다시 켭니다.

조건 B:

레이더 장애물이 감지되면 사각지대방지 시스템이 자동으로 꺼지고 차임이 울리고 차량 정보 디스플레이에 "side radar obstruction(측면 레이더 장애물)"/"side radar obstructed(측면 레이더 차단)" 경고 메시지가 나타납니다.

해당 조건이 존재하는 한 사각지대방지 시스템을 이용할 수 없습니다. 자세한 내용은 "레이더 정비"를 참조하십시오.

조치:

위와 같은 조건이 더 이상 존재하지 않으면 사각지대방지 시스템을 다시 켭니다. 사각지대방지 시스템을 다시 켠 후에도 "side radar obstruction(측면 레이더 장애물)"/"side radar obstructed(측면 레이더 차단)" 경고 메시지가 나타나면 차량을 안전한 곳에 세운 후 변속레버를 "P"(주차) 위치에 놓고 엔진을 끕니다. 뒤 범퍼의 레이더 센서를 가리고 있는 물체가 있는지 확인하여 제거한 후에 다시 엔진에 시동을 겁니다.

"side radar obstruction(측면 레이더 장애물)"/"side radar obstructed(측면 레이더 차단)" 경고 메시지가 계속 깜박이는 경우, 인피니티 공식 서비스 센터에서 사각지대방지 시스템을 점검받으십시오.

조건 C:

고온 환경(약 40°C(104°F) 이상)에서 직사 광선을 받는 상태로 차량을 주차한 후 사각지대방지 시스템을 켜면 사각지대방지 시스템이 자동으로 작동 중지될 수 있습니다. 차량 정보 디스플레이에 "High cabin temperature(차내 고온)" 경고가 표시됩니다.

조치:

실내 온도가 내려가면 다이내믹 드라이버 어시스턴스 스위치를 눌러 사각지대방지 시스템을 다시 켭니다.

사각지대방지 기능 이상

사각지대방지 시스템에 기능 이상이 발생하면 시스템이 자동으로 꺼지고 차임이 울리며 차량 정보 디스플레이에 시스템 "malfunction(기능 이상)"/"System fault(시스템 오류)" 경고 메시지와 운전자 보조장치 시스템 사각지대 표시등(주황색)이 나타납니다.

조치:

안전한 곳에 차량을 세우고 변속레버를 "P"(주차) 위치에 놓습니다. 엔진을 껐다가 다시 시동을 겁니다.

시스템 "malfunction(기능 이상)"/"System fault(시스템 오류)" 경고 메시지와 운전자 보조장치 시스템 사각지대 표시등(주황색)이 계속 나타날 경우, 인피니티 공식 서비스센터에서 사각지대방지 시스템을 점검받으십시오.

BSW/사각지대방지 시스템 주의사항

경고:

- **레이더 센서는 다음과 같은 특정 대상은 감지할 수 없고 이 경우 BSW/사각지대방지 시스템을 작동시킬 수 없습니다.**
  - **보행자, 자전거, 동물**
  - **오토바이, 높이가 낮은 차량 또는 지상고가 높은 차량 등의 차량**
  - **접근 중인 차량**
  - **차량이 멈춘 상태에서 운전자가 가속할 때 감지 영역에 남아 있는 차량**
  - **운전자 차량과 거의 동일한 속도로 인접 차선에 합류하는 차량**
  - **후방에서 빠르게 접근 중인 차량**
  - **운전자의 차량이 빠르게 추월하는 차량**

  레이더 센서가 차량을 감지하지 못할 수도 있는 상황에 대해서는 "BSW/사각지대방지 주행 상황"도 참조하십시오.
- **감지 영역을 빠르게 지나가는 차량에 대해서는 BSW 및 사각지대방지 시스템이 경고나 스티어링 또는 브레이크 제어를 수행하지 못할 수 있습니다.**
- **레이더 센서 감지 영역은 표준 차선 폭을 기준으로 설계되었습니다. 보다 넓은 차선에서 주행 시 레이더 센서는 인접 차량의 차량을 감지하지 못할 수 있습니다. 좁은 차선에서 주행 시 레이더 센서는 두 차선 멀리 주행 중인 차량을 감지할 수도 있습니다.**
- **레이더 센서는 대부분의 고정 물체를 무시하도록 설계되어 있으나, 가드레일, 벽, 나뭇잎 및 주차된 차량과 같은 물체는 간혹 감지되기도 합니다. 이는 정상적인 작동 상태입니다.**
- **열악한 기상 또는 도로에서 튀는 물방울과 같은 조건에서는 레이더의 다른 차량 감지 성능이 떨어질 수 있습니다.**
- **카메라는 다음 상황에서 차선 표식을 감지하지 않을 수 있으며 사각지대방지 시스템 작동이 올바르지 않을 수 있습니다.**
  - **평행한 차선 표식이 여러 개인 도로, 차선 표식의 페인트가 희미하거나 확실하지 않은 도로, 차선 표식이 노란색으로 도색된 도로, 표준 형태의 차선 표식이 아닌 도로, 또는 차선 표식이 물이나 흙먼지, 눈 등으로 덮인 도로**
  - **끊어진 차선 표식이 여전히 감지되는 도로**
  - **급격한 커브가 있는 도로**

- 심한 대비를 보이는 물체(예: 그림자, 눈, 물, 도로면에 새겨진 타이어 자국, 노면 공사 후 여러 겹으로 덧칠되어 있는 차선 표식)가 존재하는 도로
- 주행 차선이 합쳐지거나 분리되는 도로
- 차량의 주행 방향이 차선 표식과 일치하지 않는 도로
- 앞차량에 가깝게 주행하는 경우(차선 카메라 장치 감지 범위가 차단됨)
- 차선 카메라 장치 앞의 앞 유리에 빗물, 눈 또는 기타 흙먼지가 있는 경우
- 렌즈의 오물로 인해 전조등이 밝지 않거나 조준 상태가 올바르지 않은 경우
- 강한 광선이 차선 카메라 장치에 비추는 경우(예: 일출 또는 일몰 시 직사광선이 차량 앞을 비추는 경우)
- 밝기가 급격하게 변하는 경우(예: 터널이나 교량 통과 시)

• 시스템이 제대로 기능하지 않을 수 있으므로 다음 조건에서는 사각지대방지 시스템을 사용하지 않습니다.

- 악천후 시(예: 비, 안개, 눈 등)
- 미끄러운 도로(빙판길이나 눈길 등)에서 주행 시
- 굽은 도로나 울퉁불퉁한 도로에서 운전할 때
- 도로 공사로 인해 한 차선이 폐쇄된 경우
- 임시 차선에서 주행하는 경우
- 차선 폭이 너무 좁은 도로에서 주행 시
- 정상 타이어 조건에 부합되지 않는 타이어가 장착된 상태로 주행하는 경우(예: 타이어 마모, 낮은 타이어 공기압, 스페어 타이어, 타이어 체인, 비표준 휠 장착)
- 차량에 비순정품 스티어링 부품, 브레이크 부품 또는 서스펜션 부품이 장착된 경우

• 과도한 소음(예: 오디오 시스템 음량, 열려 있는 차량 윈도우 등)이 차임음에 지장을 주어 차임음이 들리지 않을 수도 있습니다.

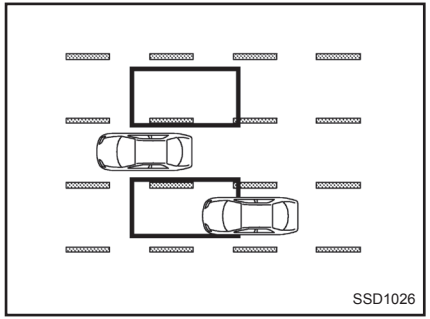

그림 1 – 후방에서 접근

BSW/사각지대방지 주행 상황

후방에서 접근하는 다른 차량

그림 1: 다른 차량이 인접 차선의 후방에서 감지 영역으로 진입하는 경우 사이드 미러 표시등이 켜집니다.

하지만, 추월하는 차량이 운전자 차량보다 훨씬 더 빠르게 주행하는 경우에는 감지된 차량이 운전자 차량 옆에 오기 전에 사이드 미러 표시등이 켜지지 않을 수도 있습니다. 차선 변경 시에는 안전하게 차선을 변경하도록 항상 사이드 미러 및 룸 미러를 사용하고 운전자가 움직이고자 하는 방향을 눈으로 직접 확인하도록 하십시오.

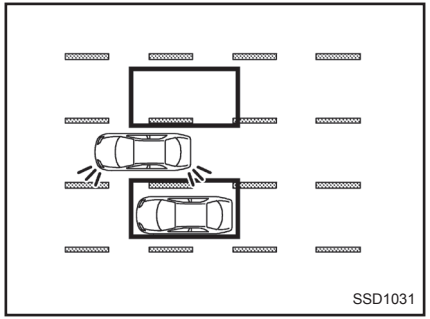

그림 2 – 후방에서 접근

그림 2: 운전자가 방향지시등을 켜면 사이드 미러 표시등이 깜박이고 차임이 2번 울립니다.

참고:

차량이 감지 영역에 들어오기 전에 운전자가 방향지시등을 켠 경우, 다른 차량이 감지될 때 사이드 미러의 표시등이 깜박이지만 차임은 울리지 않습니다.

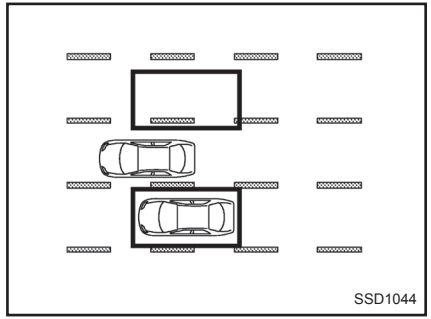

그림 3 – 후방에서 접근

그림 3: 사각지대방지 시스템이 켜져 있고 고객 차량이 차선 표식에 접근하고 있으며 감지 영역에 차량이 있는 경우, 시스템이 차임을 울리고(3회) 사이드 미러 표시등이 깜박입니다. 그 다음, 사각지대방지 시스템이 스티어링 또는 브레이크를 약간 움직여 차량이 차선 중앙으로 되돌아오도록 합니다.

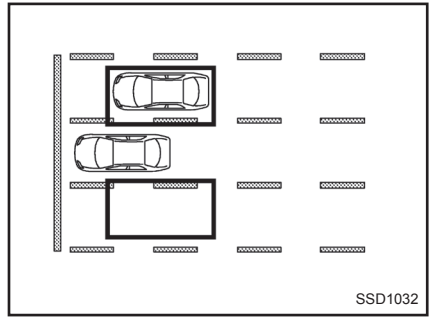

그림 4 – 정지 후 가속

참고:

그림 4: 감지 영역에 차량이 있는 상태에서 정지 후 가속하면 다른 차량이 감지될 수 없습니다.

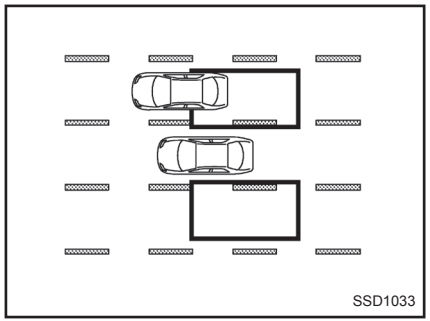

그림 5 – 다른 차량 추월

다른 차량 추월

그림 5: 추월 차량이 약 3초 동안 감지 영역에 머무르는 경우 사이드 미러의 표시등이 켜집니다.

레이더 센서는 이러한 차량이 빠르게 지나가는 경우 더 느리게 이동하는 차량은 감지할 수 없습니다.

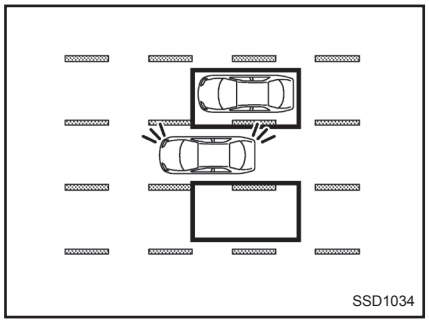

그림 6 – 다른 차량 추월

그림 6: 다른 차량이 감지 영역에 존재할 때 운전자가 방향지시등을 작동시키면 시스템이 차임을 (두 번) 울리고 사이드 미러 표시등이 깜박입니다.

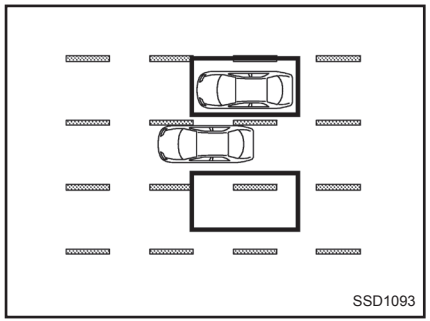

그림 7 – 다른 차량 추월

그림 7: 사각지대방지 시스템이 켜져 있고 고객 차량이 차선 표식에 접근하고 있는데 감지 영역에 다른 차량이 있는 경우, 시스템이 차임을 울리고(3회) 사이드 미러 표시등이 깜박입니다. 그러면 사각지대방지 시스템이 스티어링 또는 브레이크를 약간 움직여 차량을 차선 중앙으로 되돌아오도록 합니다.

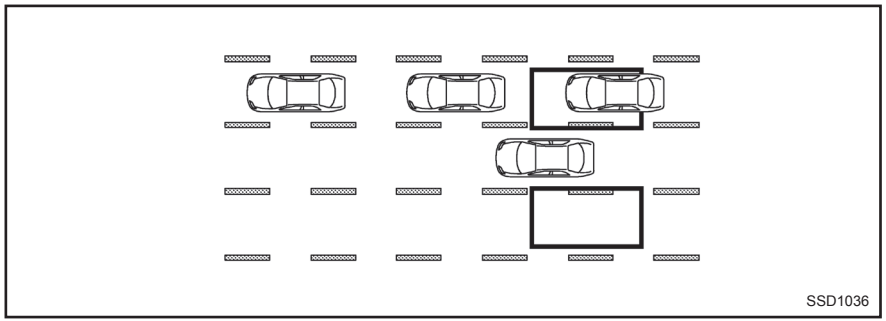

그림 8

참고:

그림 8: 여러 차량을 잇달아 추월하는 경우 그 차량들이 서로 가까이 주행 중이면 첫 번째 차량 이후의 차량은 감지할 수 없습니다.

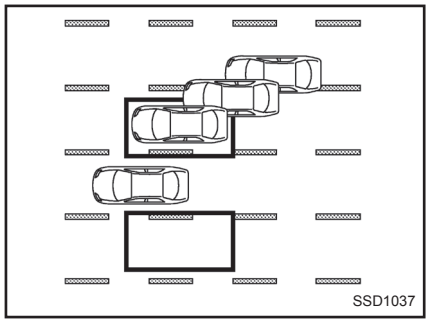

그림 9 – 측면에서 진입

측면에서 진입

그림 9: 차량이 어느 한 쪽에서 감지 영역으로 진입하는 경우 사이드 미러 표시등이 켜집니다.

참고:

레이더 센서는 운전자 차량과 거의 동일한 속도로 감지 영역으로 들어오는 차량을 감지할 수 없습니다.

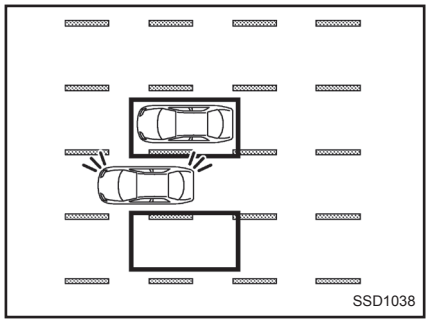

그림 10 – 측면에서 진입

그림 10: 다른 차량이 감지 영역에 존재할 때 운전자가 방향지시등을 작동시키면 사이드 미러 표시등이 깜박이고 차임이 두 번 울립니다.

참고:

차량이 감지 영역에 들어오기 전에 운전자가 방향지시등을 켠 경우, 다른 차량이 감지될 때 사이드 미러의 표시등이 깜박이지만 차임은 울리지 않습니다.

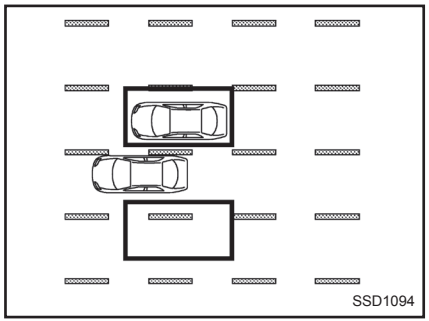

그림 11 – 측면에서 진입

그림 11: 사각지대방지 시스템이 켜져 있고 고객 차량이 차선 표식에 접근하고 있는데 감지 영역에 다른 차량이 있는 경우, 사이드 미러 표시등이 깜박이고 차임이 세 번 울립니다. 그러면 사각지대방지 시스템이 스티어링 또는 브레이크를 약간 움직여 차량을 차선 중앙으로 되돌아오게 합니다.

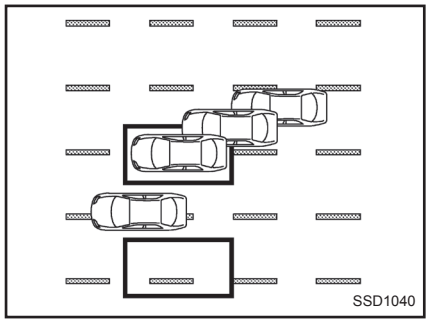

그림 12 – 측면에서 진입

참고:

- **그림 12: 사각지대방지 시스템은 다른 차량이 감지 구역에 진입할 때 자신의 차량이 차선 표식 위에 있는 경우 작동하지 않습니다. 이 경우에 한하여 BSW 시스템이 작동합니다.**
- **사각지대방지 스티어링 또는 브레이크 어시스트는 다음 조건에서 작동하지 않거나 작동을 멈추고 경고 차임만 울립니다.**
  - **사각지대방지 시스템이 작동하는 동안 차량을 가속하는 경우**
  - **빠르게 조향하는 경우.**

- **ICC, DCA, 전방 충돌 예측 경고 또는 전방 비상 제동 경고가 울릴 경우.**
- **비상등이 작동한 경우**
- **커브 길에서 고속으로 주행한 경우**
- **브레이크 페달을 밟은 경우(다이렉트 어댑티브 스티어링 미장착 모델).**

후방추돌방지(BCI) 시스템(장착된 경우)

경고:

- **후방추돌방지(BCI) 시스템이 적절한 운전 절차를 대신하지는 못합니다. 이 시스템은 차량 또는 물체와의 접촉을 방지하도록 설계되지 않았으며 최대 제동력을 제공하지 않습니다. 주차 공간에서 후진 시에는 항상 사이드 미러와 룸 미러를 사용하여 차량 이동 방향으로 몸을 돌려 육안으로 확인합니다. 절대 BCI 시스템에만 의존하면 안 됩니다.**
- **레이더 및 소나의 감지 성능에는 한계가 있습니다. 일부 도로, 지면, 교통, 또는 기상 조건에서 BCI 시스템 사용 시, 시스템이 올바로 작동하지 않을 수 있습니다. 사고 방지를 위하여, 항상 운전자 스스로의 판단에 의존하십시오.**

BCI 시스템 설명(장착된 경우)

후방추돌방지(BCI) 시스템은 운전자가 후진해서 주차 공간을 빠져나올 때 접근 차량이나 뒤쪽의 물체에 대해 경고하는 데 도움을 줄 수 있습니다.

변속레버가 "R"(후진) 위치에 있고 차량 속도가 약 8km/h(5MPH) 미만일 때 BCI 시스템이 작동합니다.

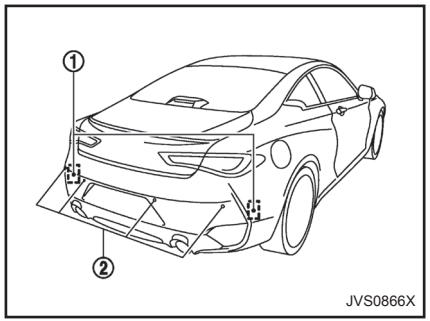

JVS0866X

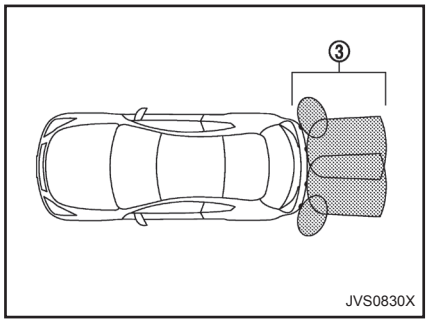

JVS0830X

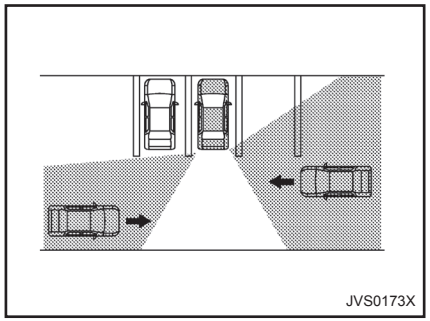
JVS0173X

BCI 시스템은 뒤 범퍼 근처의 양쪽에 장착된 레이더 센서 ①을 사용하여 접근 차량을 감지하고 소나(주차) 센서 ②를 통해 후방의 물체를 감지합니다.

레이더 센서 ①은 약 15m(49ft)까지 떨어진 접근 차량을 감지합니다. 레이더 센서 ②는 약 1.5m (4.9ft)까지 차량 후방의 고정 물체를 감지합니다. 대략적인 감지 영역은 그림을 참조하십시오③.

레이더가 측면에서 접근 중인 차량을 감지하거나 소나가 차량 후방의 가까운 고정 물체를 감지하는 경우 시스템이 시각 경고를 표시하고 청각 경고를 울립니다. 운전자가 브레이크를 작동시키지 않으면 차량이 후진할 때 잠시 동안 시스템이 브레이크를 자동으로 작동시킵니다. 브레이크가 자동으로 작동되면 운전자가 브레이크 페달을 밟아야 브레이크 압력이 유지됩니다. 운전자가 액셀러레이터 페달을 밟고 있으면 시스템이 액셀러레이터 페달을 위쪽으로 민 후 브레이크를 작동시킵니다. 계속 가속하는 경우 시스템이 브레이크를 작동시키지 않습니다.

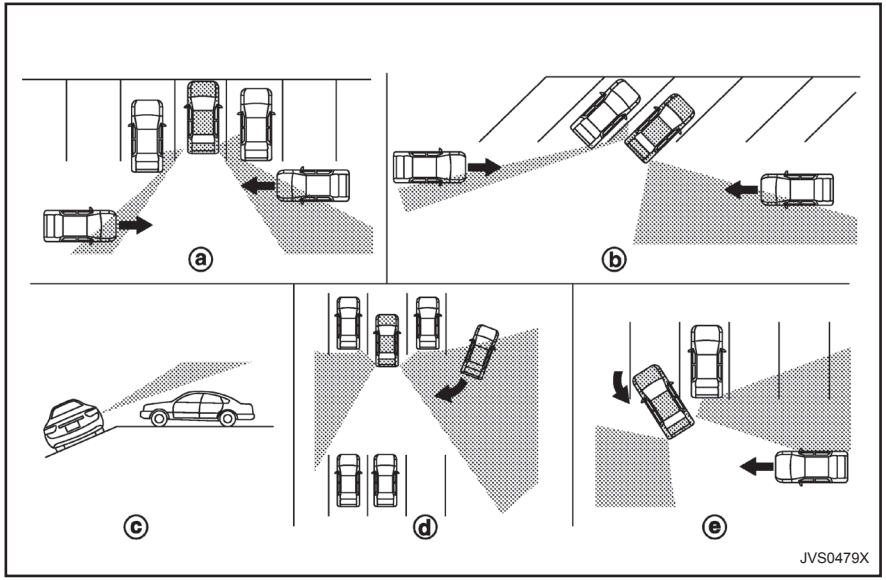

BCI 시스템 주의사항(장착된 경우)

경고:

- 후진에 앞서 주위를 둘러보고 뒤에 무엇이 있는지 확인하십시오.
- 레이더 센서는 접근하는(움직이는) 차량을 감지합니다. 레이더 센서가 다음과 같은 모든 물체를 감지할 수는 없습니다.
  - 보행자, 자전거 또는 동물
  - 약 24km/h(15MPH)의 속도를 초과하여 지나가는 차량
- 레이더 센서는 다음과 같은 상황에서 접근 차량을 감지하지 못할 수 있습니다.
  - 그림 a. 자신의 차량 옆에 주차된 차량이 레이더 센서 빔을 가릴 경우
  - 그림 b. 차량이 각진 주차 공간에 주차되어 있는 경우
  - 그림 c. 차량이 경사가 있는 지면에 주차된 경우
  - 그림 d. 고객의 차량이 주차된 곳의 통로로 다른 차량이 선회하여 들어오거나 후진하여 들어오는 경우
  - 그림 e. 운전자의 차량과 접근 차량이 형성한 각도가 작은 경우
- 다음 조건에서는 레이더 센서의 다른 차량 감지 성능이 저하될 수 있습니다.
  - 열악한 기상 상태
  - 도로에서 튀는 물방울
  - 차량에 형성된 얼음
  - 차량에 형성된 서리
  - 차량에 쌓인 먼지

- **소나 센서 시스템은 다음을 감지할 수 없습니다.**
  - **작거나 움직이는 물체**
  - **쐐기 모양의 물체**
  - **범퍼에 가까이 있는 물체(약 30cm(1ft) 미만)**
  - **로프, 와이어, 체인 등 가느다란 물체**
- **BCI 시스템으로 작동되는 브레이크는 경사지의 경우 평탄한 지형만큼 효과적이지 않습니다. 가파른 경사인 경우, 시스템이 제대로 작동하지 않을 수 있습니다.**
- **다음 조건에서는 시스템이 제대로 기능하지 않을 수 있으므로 BCI 시스템을 사용하지 않습니다.**
  - **정상 타이어 조건에 부합되지 않는 타이어가 장착된 상태로 주행하는 경우(예: 타이어 마모, 낮은 타이어 공기압, 스페어 타이어, 타이어 체인, 비표준 휠 장착)**
  - **차량에 비순정품 브레이크 부품이나 서스펜션 부품이 장착된 경우**
- **과도한 소음(예: 오디오 시스템 음량, 열려 있는 차량 윈도우 등)이 차임음에 지장을 주어 차임음이 들리지 않을 수도 있습니다.**

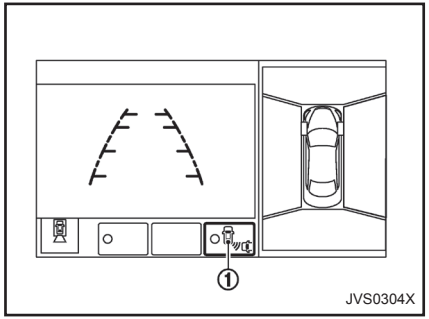

상부 디스플레이

BCI 시스템 작동(장착된 경우)

변속레버를 "R"(후진) 위치에 놓으면 상부 디스플레이에 BCI 시스템 키 ①의 표시등이 점등됩니다.

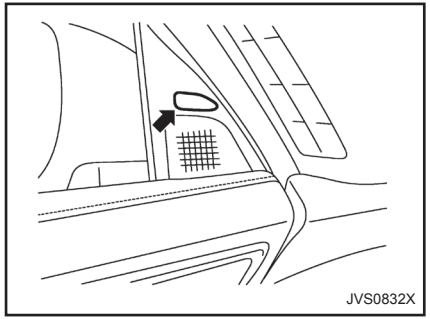

사이드 미러 표시등

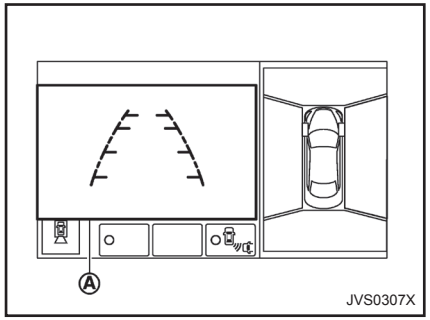

상부 디스플레이

BCI 시스템은 레이더 또는 소나(주차) 센서를 사용해 차량 및/또는 물체를 감지하여 작동합니다.

레이더가 측면에서 접근 중인 차량을 감지하는 경우 시스템이 차임을 울리고(한 번의 신호음) 차량이 접근해오는 쪽의 사이드 미러 표시등이 깜박이며 상부 디스플레이에 노란색 직사각형 프레임 Ⓐ가 나타납니다.

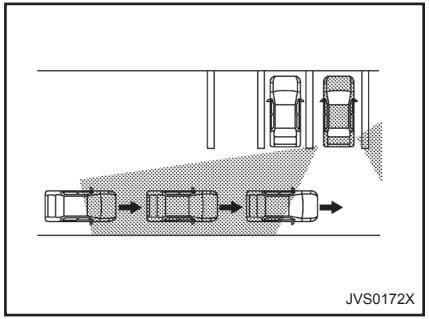
JVS0172X

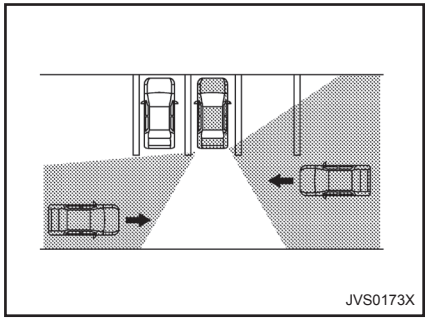
JVS0173X

참고:

- **몇 대의 차량이 연속하여 또는 반대 방향에서 접근하는 경우, 첫 번째 차량이 센서를 통과한 후 BCI 시스템에서 차임이 발생되지 않을 수 있습니다.**
- **차량 후방에 물체가 존재한다는 것을 알려주는 소나 시스템 차임이 접근 차량을 표시하는 BCI 차임(한 번의 신호음)보다 우선합니다. 소나 시스템이 차량 후방의 물체를 감지할 때 이와 동시에 BCI 시스템이 접근 차량을 감지하는 경우 다음 표시가 제공됩니다.**
  - **소나 시스템 차임이 울립니다.**
  - **차량이 접근하는 쪽의 사이드 미러 표시등이 깜박입니다.**
  - **디스플레이에 노란색 직사각형 프레임이 나타납니다.**

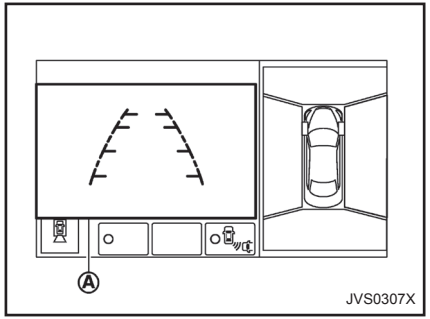

후진 시 접근 차량 또는 차량 후방의 물체가 감지되면 디스플레이에 빨간색 프레임 Ⓐ가 나타나고 시스템이 차임을 세 번 울립니다. 그러면 브레이크가 일시적으로 작동됩니다. 브레이크가 자동으로 작동된 후 운전자가 브레이크 페달을 밟아야 브레이크 압력이 유지됩니다.

운전자의 발이 액셀러레이터 페달에 놓여 있으면 시스템이 액셀러레이터 페달을 위쪽으로 움직인 후 브레이크를 작동시킵니다. 그러나 계속 가속하는 경우 시스템이 브레이크를 작동시키지 않습니다.

물체가 범퍼와 매우 가까운 경우 BCI 시스템이 작동하지 않습니다.

엔진 시동이 걸릴 때마다 BCI 시스템이 자동으로 켜집니다.

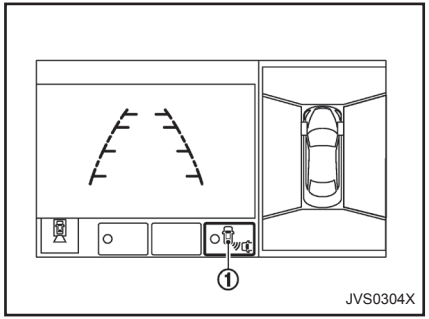

상부 디스플레이

상부 디스플레이의 BCI 시스템 키 ①을 터치하면 일시적으로 BCI 시스템을 끌 수 있습니다. "BCI ON" 키 표시가 꺼집니다.

변속레버를 "R"(후진) 위치에 다시 놓으면 BCI 시스템이 켜집니다.

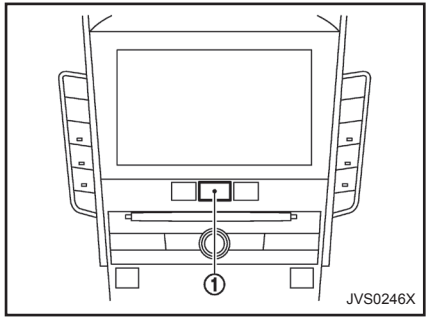

BCI 시스템 켜기/끄기

다음 단계에 따라 BCI 시스템을 작동 또는 작동 중지시킵니다.

1. MENU ① 버튼을 누르고 하부 디스플레이의 [Settings(설정)]를 터치합니다.
2. [Camera/Sonar(카메라/소나)]를 터치합니다.
3. [Camera(카메라)]를 터치합니다.
4. [Back-up Collision Intervention(후방추돌방지)]을 터치하여 시스템을 켜거나 끕니다.

[Back-up Collision Intervention(후방추돌방지)]을 터치하여 BCI 시스템을 작동 중지시키면, 다음 작동을 수행해도 BCI 시스템이 자동으로 켜지지 않습니다.

- 변속레버를 "R"(후진) 위치에 놓는 경우
- 다시 엔진 시동을 거는 경우

BCI 일시 사용 불가

차량 정보 디스플레이에 다음 메시지가 나타나면 차임이 울리고 BCI 시스템이 자동으로 꺼집니다.

- "Unavailable High Accelerator Temperature (사용 불가 액셀러레이터 고온)"/ "Not available High accelerator temperature(사용 불가 액셀러레이터 고온)": 고온 환경(약 40°C(104°F) 이상)에서 직사 광선을 받는 상태로 차량을 주차한 후 시동을 걸면 BCI 시스템이 자동으로 작동 중지될 수도 있습니다.

  조치:

  실내 온도가 떨어지면 BCI 시스템을 다시 켜십시오.

- "Unavailable Side Radar Obstruction(사용 불가 측면 레이더 장애물)"/ "Not available Side Radar obstructed(사용 불가 측면 레이더 차단)":

  측면 레이더 차단이 감지된 경우

  조치:

  장애물을 제거한 후 BCI 시스템을 껐다가 다시 켭니다.

- 어떤 경우에는 예기치 않게 BCI 시스템이 액셀러레이터 페달을 위로 밀거나 순간적으로 제동을 가할 수 있습니다. 가속해야 하는 경우, 액셀러레이터 페달을 계속 밟아서 시스템을 취소하십시오.

BCI 기능 이상

BCI 시스템에 기능 이상이 발생하면 시스템이 자동으로 꺼지고 차임이 울리고 차량 정보 디스플레이에 BCI 시스템 "malfunction(기능 이상)" 경고 메시지가 나타납니다.

조치

안전한 곳에 차량을 세우고 변속레버를 "P"(주차) 위치에 놓습니다. 엔진을 껐다가 다시 시동을 겁니다. 경고 메시지가 계속 켜지는 경우 인피니티 공식 서비스센터를 통해 시스템을 점검받으십시오.

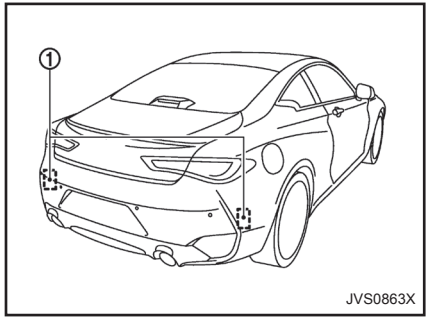

레이더 유지관리

BSW, 사각지대방지 및 BCI(장착된 경우) 시스템을 위한 레이더 센서 유닛 2개 ①이 뒤 범퍼 근처에 위치해 있습니다. 레이더 센서 근처를 항상 청결하게 유지하십시오.

레이더 센서는 튄 물, 연무나 안개와 같은 일시적인 외부 조건으로 인해 차단될 수 있습니다.

차단 조건은 레이더 센서를 가로막는 얼음, 서리나 먼지 등으로 인해 유발될 수 있습니다.

레이더 센서 주변에 장애 요인을 확인하여 제거하십시오.

속도제한장치(장착된 경우)

레이더 센서 근처에 스티커(투명 재질 포함)를 부착하거나, 액세서리를 설치하거나 페인트를 추가로 도포하지 마십시오.

레이더 센서 주변을 치거나 손상을 가하지 마십시오. 충돌로 인하여 레이더 센서 주변이 손상된 경우 인피니티 공식 서비스센터에 문의하십시오.

운전자는 속도제한장치를 통해 차량의 속도를 원하는 대로 제한할 수 있습니다. 속도제한장치가 작동해도 운전자는 평상시대로 제동과 가속을 할 수 있습니다. 하지만 차량이 설정 속도를 초과하지 않습니다.

경고:

- **항상 제한 속도를 준수합니다. 제한 속도 이상으로 속도를 설정하면 안 됩니다.**
- **항상 차량 정보 디스플레이의 속도제한장치 설정 상태를 확인하십시오.**

속도제한장치가 켜져 있으면, 정속주행장치(장착된 경우) 또는 인텔리전트 정속주행장치(ICC)(장착된 경우)를 작동할 수 없습니다.

속도제한장치 작동

속도제한장치는 다음 속도 사이에서 설정 가능합니다.

- 30~250km/h(20~155MPH)(VR30DDTT 엔진 모델)

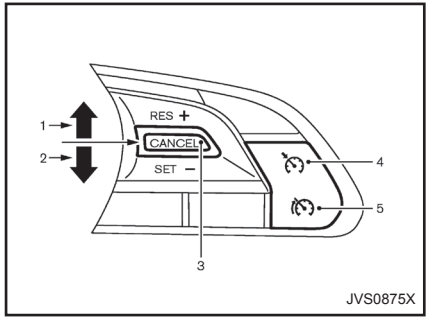

인텔리전트 정속주행장치(ICC) 시스템 미장착 모델

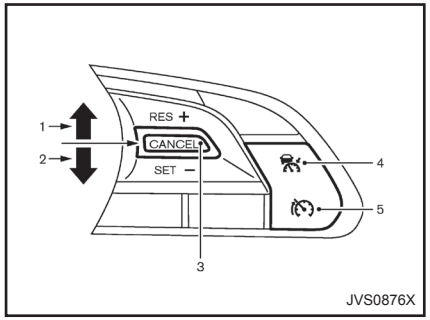

인텔리전트 정속주행장치(ICC) 시스템 장착 모델

속도제한장치 설정 스위치는 스티어링 휠에 있습니다.

1. RES/+ 스위치
2. SET/- 스위치
3. CANCEL 스위치
4. 정속주행장치 또는 인텔리전트 정속주행장치(ICC) MAIN 스위치(자세한 내용은 "정속주행장치" 또는 "인텔리전트 정속주행장치(ICC)" 참조)
5. 속도제한장치 MAIN 스위치

   (이 스위치를 누르면 속도제한장치가 대기 모드로 설정됩니다. 정속주행장치 또는 인텔리전트 정속주행장치(ICC)가 켜져 있는 경우 시스템이 꺼지고 속도제한장치가 대기 모드로 설정됩니다.)

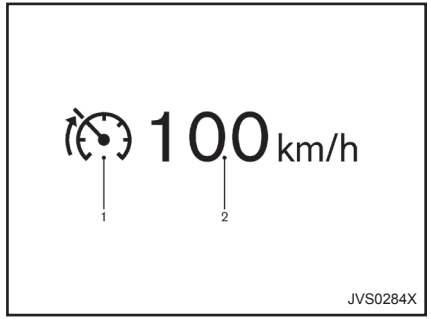

JVS0284X

속도제한장치의 작동 상태는 차량 정보 디스플레이로 확인할 수 있습니다.

1. 속도제한장치 표시

   이 표시는 색상에 따라 속도제한장치의 상태를 표시합니다.

   - 속도제한장치 표시(백색):

     속도제한장치 MAIN 스위치가 켜져 있음을 표시합니다.
   - 속도제한장치 설정 표시(녹색): 속도제한장치가 설정되었음을 나타냅니다.
2. 설정 속도 인디케이터

   속도 단위는 "km/h"와 "MPH" 중에서 선택할 수 있습니다(인피니티 InTouch 사용자 설명서 참조).

차량 속도가 설정 제한 속도를 넘어서면, 설정 속도 표시가 깜박입니다. 차량 속도가 설정 제한 속도를 30초 이상 초과한 경우 경고음이 울립니다.

속도제한장치는 설정 제한 속도로 차량을 자동으로 제어하지 않습니다.

속도제한장치 켜기

속도제한장치 MAIN 스위치를 누릅니다. 차량 정보 디스플레이에 속도제한장치 표시(백색)가 켜집니다. 설정 속도가 "- - -"로 표시됩니다.

제한 속도 설정

1. SET/- 스위치를 누릅니다.
   - 정차 시에는 제한 속도가 30km/h(20MPH)로 설정됩니다.
   - 주행 시에는 제한 속도가 현재 속도로 설정됩니다.
2. 제한 속도를 설정하면 속도제한장치 설정 표시(녹색) 및 설정 속도 표시가 차량 정보 디스플레이에 켜집니다.

설정 제한 속도 변경:

다음 중 한 가지 작업을 통해 제한 속도를 변경합니다.

- RES/+ 또는 SET/- 스위치를 누르고 있습니다. 설정 속도가 약 5km/h 또는 5MPH 단위로 증가하거나 감소합니다(VR30DDTT 엔진 모델).
- RES/+ 또는 SET/- 스위치를 누른 뒤 빠르게 놓습니다. 한번 누를 때마다 설정 속도가 약 1km/h 또는 1MPH 단위로 증가하거나 감소합니다.

설정 속도를 변경한 후 차량 속도가 디스플레이에 표시된 설정 속도를 약 30초 이상 초과한 경우 시스템에서 경고음이 울립니다.

사전 설정한 제한 속도 재개:

RES/+ 스위치를 누릅니다. 속도제한장치 설정 표시등(녹색)이 켜지고 속도제한장치가 마지막으로 설정했던 제한 속도를 재개합니다. 마지막에 설정했던 제한 속도를 넘어서 주행하면 설정 속도 표시등이 깜박입니다. 사전 설정한 속도를 재개한 후 차량 속도가 디스플레이에 표시된 설정 속도를 약 30초 이상 초과한 경우 시스템에서 경고음이 울립니다.

제한 속도 취소

속도제한장치를 취소하려면 CANCEL 스위치를 누릅니다. 속도제한장치 설정 표시(녹색)가 속도제한장치 표시(백색)로 바뀝니다(설정 속도 표시는 디스플레이에 계속 표시됩니다).

액셀러레이터 페달을 완전히 밟으면(저항점 초과), 속도제한장치가 일시 정지되어 차량 속도를 설정 속도 이상으로 제어할 수 있습니다(변속기가 저단 변속될 수 있음). 속도제한장치 설정 표시(녹색)는 디스플레이에 계속 표시됩니다.

시스템이 일시 정지되고 설정 속도를 초과한 경우 설정 속도 표시가 깜박이나 경고음은 울리지 않습니다.

액셀러레이터는 저항점, 차량 속도는 설정 속도로 복귀하면 속도제한장치가 차량 속도를 설정하고 제한합니다.

다음 작동 중 하나를 실행하면 속도제한장치가 취소되고 속도제한장치 설정 표시(녹색)가 꺼집니다. 이런 방법으로 취소하면 설정 제한 속도 메모리가 삭제됩니다.

- 속도제한장치 MAIN 스위치를 누릅니다.
- 정속주행장치 MAIN 스위치 또는 ICC 시스템 MAIN 스위치를 누릅니다.

속도제한장치 기능 이상

속도제한장치에 기능 이상이 발생하면 차량 정보 디스플레이의 속도제한장치 설정 표시(녹색)가 깜박입니다. 속도제한장치 MAIN 스위치를 끄고 인피니티 공식 서비스센터에서 시스템을 점검받으십시오.

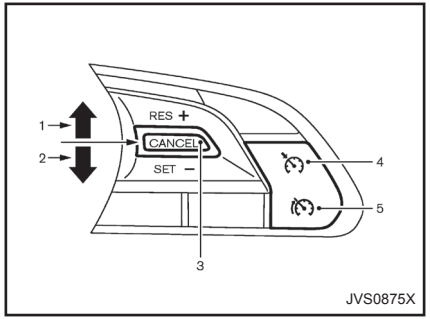

A형

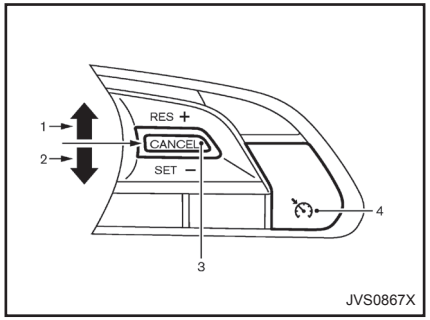

B형

1. RESUME/ACCELERATE (+) 스위치
2. SET/COAST (-) 스위치
3. CANCEL 스위치
4. 정속주행장치 MAIN 스위치
5. 속도제한장치 MAIN 스위치(장착된 경우)(자세한 내용은 "속도제한장치" 참조)

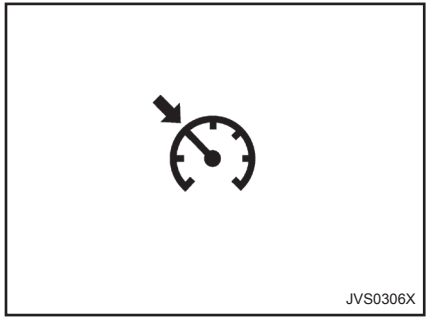

정속주행장치 표시

CRUISE 표시 및 설정된 차량 속도가 차량 정보 디스플레이에 표시됩니다. CRUISE 표시는 색상으로 정속주행장치 시스템의 상태를 나타냅니다.

경고:

- **항상 규정된 제한 속도를 준수하며, 그 이상의 속도로 설정하지 마십시오.**
- **다음 상황에서는 정속주행장치를 사용하지 마십시오. 이런 조건에서 정속주행장치를 사용하면 차량에 대한 통제력을 상실하거나 사고 발생의 위험이 있습니다.**
  - **차량을 일정 속도로 유지할 수 없을 때**
  - **교통 체증이 심할 때**

- **교통 사정상 속도가 자주 변하는 도로에서 운전할 때**
- **바람 부는 지역에서 운전할 때**
- **굽은 도로나 언덕길에서 운전할 때**
- **미끄러운 도로(빗길, 눈길, 빙판길 등)에서 운전할 때**

정속주행장치 주의사항

- **정속주행장치 시스템 기능에 이상이 발생한 경우 자동으로 작동 중지됩니다. 차량 정보 디스플레이의 CRUISE 표시(녹색)가 깜빡여 운전자에게 경고를 합니다.**
- **엔진 냉각수 온도가 지나치게 높아지면 정속주행장치가 자동으로 취소됩니다.**
- **CRUISE 표시등(녹색)이 깜박거리면 정속주행장치 MAIN 스위치를 끄고 인피니티 공식 서비스센터를 통해 시스템을 점검 받으십시오.**
- **RESUME/ACCELERATE, SET/COAST 또는 CANCEL 스위치를 누르고 있는 동안 정속주행장치 MAIN 스위치가 켜지면 CRUISE 표시등(녹색)이 가끔씩 점멸할 수 있습니다. 정속주행장치 시스템을 올바로 설정하려면 다음 절차에 따르십시오.**

정속주행장치 작동

정속주행장치를 사용하면 액셀러레이터 페달에 발을 올려놓고 있지 않아도 40km/h(25MPH) 이상의 속도로 운전할 수 있습니다.

차량 속도가 설정 속도보다 약 13km/h(8MPH) 이상 떨어지면 정속주행 기능이 자동으로 취소됩니다.

변속레버를 "N"(중립) 위치로 옮기면 정속주행장치가 취소됩니다.

정속주행장치 켜기

정속주행장치 MAIN 스위치를 누릅니다. 차량 정보 디스플레이에 CRUISE 표시(백색)가 켜집니다.

정속주행속도 설정

1. 원하는 속도로 가속합니다.
2. SET/COAST (-) 스위치 를 눌렀다가 놓습니다.
3. 차량 정보 디스플레이에 CRUISE 표시(녹색)가 켜집니다.
4. 액셀러레이터 페달에서 발을 뗍니다.

그러면 차량이 설정 속도를 유지하게 됩니다.

설정된 속도가 차량 정보 디스플레이에 표시됩니다. 속도 단위는 "km/h"와 "MPH" 중에서 선택할 수 있습니다(인피니티 InTouch 사용자 설명서 참조).

다른 차량 추월

액셀러레이터 페달을 밟아 가속합니다. 액셀러레이터 페달에서 발을 떼면 차량 속도가 앞서 설정한 속도로 돌아갑니다.

가파른 언덕길을 오르내릴 때는 설정 속도를 유지하지 못할 수도 있습니다. 이런 경우에는 정속주행장치를 사용하지 않고 주행합니다.

저속으로 재설정:

더 낮은 속도로 재설정하려면 다음 중 한 가지 방법을 사용합니다.

- **풋 브레이크 페달을 가볍게 밟아줍니다. 차량이 원하는 속도에 이르면 SET/COAST (-) 스위치를 눌렀다 뗍니다.**
- **SET/COAST (-) 스위치를 누르고 있습니다. 차량이 원하는 속도에 이르면 SET/COAST (-) 스위치를 놓습니다.**
- **SET/COAST (-) 스위치를 재빨리 눌렀다 놓습니다. 그러면 차량 속도가 약 1.6km/h(1MPH) 감소합니다.**

정속주행장치(장착된 경우)

고속으로 재설정:

더 높은 속도로 재설정하려면 다음 중 한 가지 방법을 사용합니다.

- **액셀러레이터 페달을 밟습니다. 차량이 원하는 속도에 이르면 SET/COAST (-) 스위치를 눌렀다 뗍니다.**
- **RESUME/ACCELERATE (+) 스위치를 누르고 있습니다. 차량이 원하는 속도에 이르면 RESUME/ACCELERATE (+) 스위치를 놓습니다.**
- **RESUME/ACCELERATE (+) 스위치를 재빨리 눌렀다 놓습니다. 그러면 차량 속도가 약 16 km/h(1MPH) 증가합니다.**

사전 설정된 속도에서 재시작:

RESUME/ACCELERATE (+) 스위치를 눌렀다가 놓습니다.

차량 속도가 40km/h(25MPH)를 초과하면 마지막 설정 정속주행속도로 돌아갑니다.

정속주행 속도 취소

설정 속도를 취소하려면 다음 방법 중 하나를 사용합니다.

- **CANCEL 스위치를 누릅니다.**
- **풋 브레이크 페달을 가볍게 밟습니다.**
- **정속주행장치 MAIN 스위치를 누릅니다.**

위의 방법 중 하나를 실행하면 CRUISE 표시의 색상이 녹색에서 백색으로 바뀝니다.

인텔리전트 정속주행장치(ICC) (장착된 경우)

인텔리전트 정속주행장치(ICC)는 다음 속도 이내에서 설정 속도까지 앞차와의 선택 거리를 유지합니다.

- 0~144km/h(0~90MPH)

운전자는 다음 속도 범위에서 설정 속도를 선택할 수 있습니다.

- 32~144km/h(20~90MPH)

전방에 차량이 없으면 차량이 설정 속도로 주행합니다.

ICC 시스템은 다음 두 가지 정속주행장치 모드 중 하나로 설정할 수 있습니다.

- 차간거리 제어 모드: 사전 설정된 속도에 이를 때까지 자신의 차량과 전방 차량 사이의 거리를 선택한 거리로 유지합니다.
- 일반(고정 속도) 정속주행 모드: 사전 설정된 속도에서 정속 주행

인텔리전트 정속주행장치(ICC)(장착된 경우)

경고:

- **두 정속주행장치 모드 중 하나를 이용할 때는 항상 주의해서 신중하게 운전하십시오. 사용자 설명서를 읽어 완전히 이해한 다음 ICC 시스템을 사용하십시오. 심각한 부상이나 사망 사고를 방지하려면 시스템에만 의존하지 말고 최대한의 주의를 기울여 사고를 예방하거나 비상 시 차량 속도를 제어하십시오. 도로 및 교통 상태에 따라 필요할 때를 제외하고는 ICC 시스템을 사용하지 마십시오.**
- **일반(고정 속도) 정속주행 모드에서는 앞차와 너무 가까이 붙어 있을 때는 경고 차임이 울리지 않습니다. 앞차와 안전거리 유지에 각별히 주의를 기울이십시오. 그러지 않으면 충돌 사고가 발생할 수 있습니다.**

속도제한장치(장착된 경우)가 켜져 있으면 ICC 시스템이 작동하지 않습니다(속도제한장치 작동은 "속도제한장치" 참조).

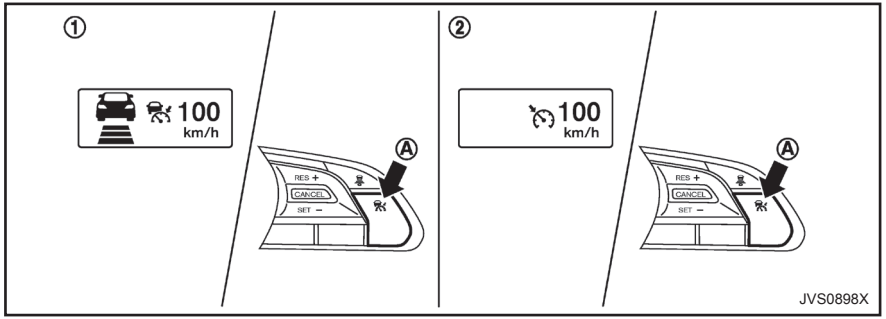

1. 차간거리 제어 모드
2. 일반(고정 속도) 정속주행 모드

MAIN 스위치 Ⓐ를 눌러 정속주행장치 모드를 차간거리제어 모드 ①과 일반(고정 속도) 정속주행 모드 ② 중에서 선택합니다.

차간거리 컨트롤 모드 ①을 선택하려면 MAIN 스위치 Ⓐ를 빠르게 눌렀다가 놓습니다. 일반(고정 속도) 정속주행 모드 ②를 선택하려면, MAIN 스위치 Ⓐ를 약 1.5초 이상 누르고 있습니다.

하나의 모드가 작동되면 다른 정속주행 모드로 변경할 수 없습니다. 모드를 변경하려면 MAIN 스위치를 한번 눌러 시스템을 끕니다. 그런 다음 MAIN 스위치를 눌러 시스템을 다시 켜고 원하는 정속주행장치 모드를 선택합니다.

항상 ICC 시스템 디스플레이의 설정을 확인합니다.

차간거리제어 모드의 경우 다음 설명을 참조하십시오. 일반(고정 속도) 정속주행 모드는 "일반(고정 속도) 정속주행 모드"를 참조하십시오.

차간거리 제어 모드 선택

차간거리 컨트롤 모드 ①을 선택하려면 MAIN 스위치 Ⓐ를 빠르게 눌렀다가 놓습니다.

차간거리 제어 모드

차간거리제어 모드에서는 인텔리전트 정속주행장치(ICC)가 설정 속도에 도달할 때까지 차량 속도에 따라 전방 차량과의 거리를 자동으로 유지하거나 전방에 다른 차가 없을 때는 설정 속도를 유지합니다.

ICC는 일반적인 정속주행장치와는 달리 지속적으로 설정 속도를 조정할 필요가 없이 다른 차량과 같은 속도를 유지하게 해줍니다.

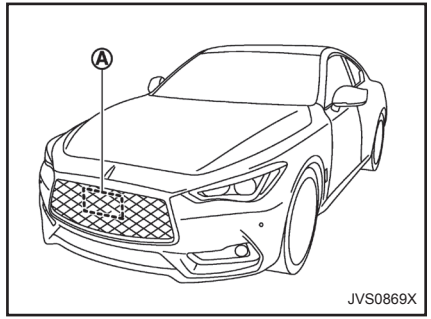

차간거리제어 모드 관련 주의사항

이 시스템은 동일한 차선 및 방향으로 주행하는 차량을 뒤따를 때 차량 작동을 향상시키기 위한 것입니다.

레이더 센서 Ⓐ가 느린 속도의 전방 차량을 감지하면 이 시스템이 차량 속도를 줄여 앞차와 일정한 거리를 유지하며 따라갈 수 있도록 해줍니다.

이 시스템은 스로틀(액셀러레이터)를 자동으로 제어하여 필요한 경우(차량 제동력의 최대 40%까지) 브레이크를 작동시킵니다.

센서의 감지 범위는 전방 약 200m(650ft)입니다.

경고:

- **이 시스템은 운전자를 보조하기 위한 것일 뿐이며 충돌을 피하거나 경고를 위한 장치는 아닙니다. 항상 주의를 집중하고 안전하게 운전하며 차량을 제어하는 것은 운전자의 책임입니다.**
- **이 시스템은 기본적으로 장애물이 없고 교통량이 적은 건조한 직선 도로에서 사용하기 위한 것입니다. 시내나 혼잡한 지역에서는 이 시스템을 사용하지 않는 것이 좋습니다.**
- **이 시스템은 도로 상태에 자동으로 적응하지는 않습니다. 그러므로 차량들이 일정한 속도로 움직이는 도로에서 사용하십시오. 급격한 커브길이나 빙판길, 폭우가 내리거나 안개가 끼어 있는 도로에서는 이 시스템을 사용하지 마십시오.**

레이더 센서는 다음 물체를 감지하지 않습니다.

- 정지 차량 또는 저속의 차량
- 도로의 보행자나 물체
- 같은 차선에서 접근 중인 차량
- 주행 차선에서 끼어드는 오토바이

경고:

- **거리 컨트롤 기능에는 성능상 한계가 있으므로 인텔리전트 정속주행 장치(ICC)에만 의존하면 안 됩니다. 이 시스템이 부주의하거나 신중하지**

못하거나 산만한 운전을 바로 잡아주지는 않습니다. 또한 비가 내리거나 안개가 끼었거나 기타 악천후에서 열악한 시야를 극복할 수 있는 수단도 되지 못합니다. 안전한 차간거리를 유지하려면 앞차까지의 거리와 주변 상황에 따라 브레이크 페달을 밟아 차량 속도를 줄이십시오.

- **앞차가 정지하면 차량이 시스템 제한 범위 이내에서 감속하여 정지합니다. 차량이 정지했다고 판단하면 시스템이 해제되고 경고 차임이 울립니다. 차량이 움직이지 못하게 운전자가 브레이크 페달을 밟아야 합니다.**
- **이 시스템은 특정한 도로 또는 기후 조건에서 전방에 있는 차량을 감지하지 못할 수 있습니다. 사고 방지를 위해 다음 조건에서는 절대로 ICC 시스템을 사용하면 안 됩니다.**
  - **교통량이 많거나 급한 커브가 있는 도로**
  - **빙판길이나 눈길 등 노면이 미끄러운 도로**
  - **악천후 시(비, 안개, 눈 등)**
  - **비, 눈 또는 흙먼지가 시스템 센서에 들러붙을 때**
  - **가파른 내리막길(차량이 설정 속도를 넘어 잦은 제동이 걸리면서 브레이크가 과열될 수 있음)**
  - **오르막길과 내리막길이 반복되는 도로**
  - **교통 사정상 잦은 가속 또는 감속으로 인해 차간거리를 적절히 유지하기 어려울 때**
- **도로 또는 교통 상황에 따라 다른 차량이나 물체가 예기치 않게 센서 감지 영역으로 들어와 자동으로 제동될 수 있습니다. 액셀러레이터 페달로 다른 차량과의 거리를 제어할 필요가 있습니다. 항상 경각심을 가지고 운전하고, 이 섹션에서 권장하지 않는 경우에는 ICC 시스템을 사용하면 안 된다.**

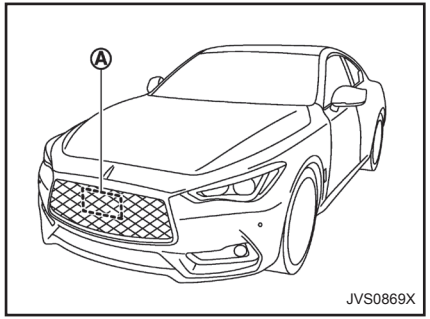

차간거리 제어 모드 작동

차량의 작동 상태에 항상 주의를 기울이고 알맞은 안전거리를 수동으로 조절할 준비를 하십시오. 인텔리전트 정속주행장치(ICC)의 차간거리 컨트롤 모드에서 선택한 차간거리(안전거리)나 선택한 차량 속도를 유지하지 못하는 경우도 있습니다.

차간거리제어 모드는 앞 범퍼의 그릴 뒤에 위치한 센서 Ⓐ를 사용하여 전방에서 주행하는 차량을 감지합니다. 이 센서는 일반적으로 앞차에서 되돌아오는 신호를 감지합니다. 따라서 센서가 앞차의 반사 신호를 감지하지 못하면 ICC 시스템이 선택한 거리를 유지하지 못할 수도 있습니다.

다음은 센서가 신호를 감지할 수 없는 몇 가지 상황입니다.

- 차량에 의해 튀어 오른 눈이나 빗물이 센서 감도를 떨어뜨릴 때
- 차량의 뒷좌석이나 트렁크에 상당히 많은 짐을 실었을 때

ICC 시스템은 시스템 제한 범위 내에서 센서의 작동을 자동으로 점검하도록 설계되었습니다. 센서 영역이 먼지로 덮여있거나 막혀있을 때는 시스템이 자동으로 취소됩니다. 센서 부분에 얼음이나 투명 또는 반투명 비닐봉지가 덮여 있을 때는 ICC 시스템이 이를 감지하지 못할 수도 있습니다. 이런 경우에는 차간거리 컨트롤 모드가 취소되어 선택한 차간거리를 유지하지 못할 수도 있습니다. 정기적으로 센서 부분을 점검 및 청소해야 합니다.

차간거리제어 모드는 선택한 거리를 유지하며 앞차가 서행하면 똑같이 감속하도록 설계되었습니다. 즉 시스템이 필요시 차량을 감속합니다. 앞차가 정지하면 차량도 감속하여 정지합니다. 하지만 ICC 시스템은 차량의 총 제동력의 약 40%만 적용할 수 있습니다. 이 시스템은 교통 사정이 좋아 일정한 차량 속도를 유지할 수 있거나 차량 속도를 점진적으로 바꿀 수 있을 때만 사용되어야 합니다. 다른 차량이 앞으로 끼어 들거나 전방 차량이 급감속하는 경우 ICC 시스템의 감속이 늦어져서 차간거리가 가까워질 수 있습니다. 이런 일이 일어나면 ICC 시스템은 경고 차임을 울리고 시스템 디스플레이를 점멸하여 운전자에게 필요한 조치를 취할 것을 알려줍니다.

속도가 약 24km/h(15MPH) 미만이 되어 앞차량을 감지하지 못하면 시스템이 취소되고 경고 차임이 울립니다. 또한 차량이 최대 설정 속도를 초과하면 시스템이 해제됩니다.

"접근 경고"를 참조하십시오.

차간거리제어 모드에서 제어되는 사항은 다음과 같습니다.

- 전방에 차량이 없는 경우 차간거리제어 모드는 운전자가 설정한 속도를 유지합니다. 설정 속도 범위는 다음과 같습니다.
  - 32~144km/h(20~90MPH)
- 전방에 차량이 있는 경우 차간거리제어 모드는 운전자가 선택한 앞차와의 거리가 유지되도록 속도를 조정합니다. 조정 가능한 최대 속도 범위는 설정 속도까지입니다. 앞 차량이 정지하면 차량 시스템 제한 범위 이내에서 감속하여 정지합니다. 일단 정지했다고 판단하면 경고음과 함께 시스템이 해제됩니다.
- 앞차가 차선을 벗어난 경우

차간거리제어모드는 차량 속도를 설정 속도까지 가속한 채 유지합니다. ICC 시스템은 정지 차량 또는 저속의 차량에 접근할 때는 차량 속도를 제어하지 않거나 경고를 해주지 않습니다. 따라서 톨게이트나 교통 혼잡 지역으로 들어갈 때 앞차와의 안전거리를 유지하려면 차량 작동에 주의를 기울여야 합니다.

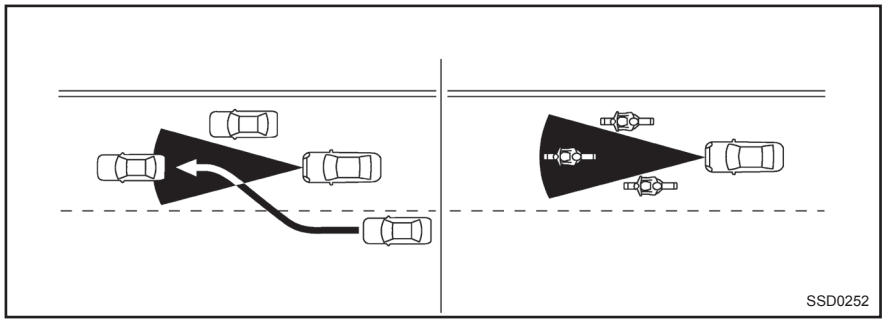

레이더 센서의 감지 영역은 제한되어 있습니다. 차간 감지 모드로 안전한 차간거리를 유지하려면 앞차가 감지 영역 안에 있어야 합니다.

같은 차선 안에서 움직이는 앞차가 감지 영역을 벗어날 수 있습니다. 오토바이가 차선의 중심선에서 떨어져 운행 중일 때도 같은 차선에 있는 전방의 오토바이를 감지하지 못할 수 있습니다. 앞으로 끼어드는 차량은 해당 차선 안으로 완전히 들어와야 감지할 수 있습니다. **이런 경우 ICC 시스템은 시스템 표시를 깜박이고 차임을 울려 운전자에게 경고할 수 있습니다. 운전자가 앞차와의 안전거리를 수동으로 제어해야 하는 경우도 있습니다.**

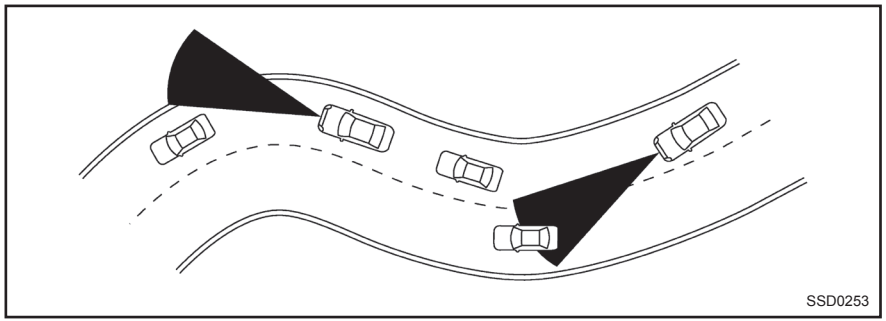
SSD0253

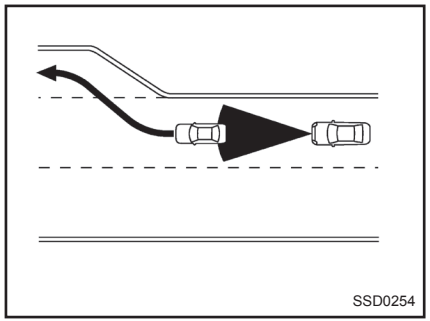
SSD0254

굽은 길, 언덕길, 커브길, 좁은 도로 또는 공사 중인 도로 등에서 운전할 때 레이더 센서가 다른 차선의 차량을 감지하거나 일시적으로 앞차를 감지하지 못하기도 합니다. 이로 인해 ICC 시스템이 차량을 감속 또는 가속할 수도 있습니다.

또한 차량의 감지는 차량 작동(스티어링 휠 조작 또는 차선 내 주행 위치 등)이나 차량 상태의 영향을 받을 수도 있습니다. **이런 경우 ICC 시스템이 갑자기 시스템 표시를 깜박이고 차임을 울려 운전자에게 경고할 수 있습니다. 그러면 앞차와의 안전거리를 수동으로 제어해야 합니다.**

설정 속도로 고속도로를 주행하면서 전방의 저속 차량에 접근하는 경우 ICC 시스템이 운전자가 선택한 앞차와의 안전거리 유지를 위해 속도를 조정하게 됩니다. 앞차가 차선을 변경하거나 도로에서 빠져나가면 ICC 시스템은 다시 속도를 설정 속도까지 높여 그 속도를 유지합니다. 시스템이 설정 속도까지 가속할 때 차량 작동의 통제력을 유지할 수 있도록 운전 상태에 주의를 기울이십시오.

굽은 도로나 언덕길에서는 차량이 설정 속도를 유지하지 못할 수도 있습니다. 이런 경우에는 수동으로 차량 속도를 제어해야 합니다.

인텔리전트 정속주행장치(ICC)(장착된 경우)

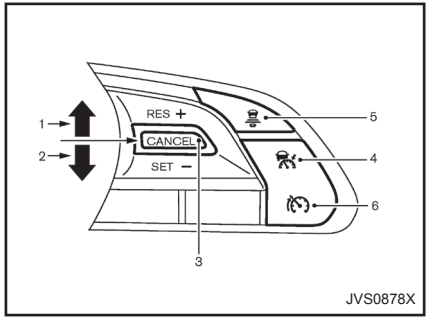

A형

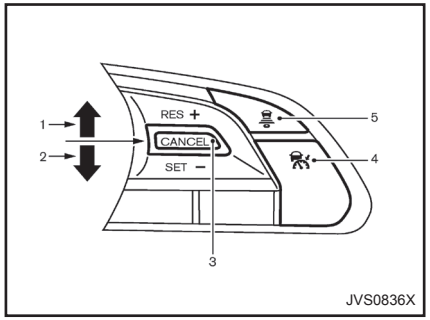

B형

ICC 시스템 스위치

이 시스템은 모두 스티어링 휠 위에 장착된 MAIN 스위치와 4개의 컨트롤 스위치를 사용하여 작동합니다.

1. RESUME/ACCELERATE (+) 스위치:
   설정 속도를 재개하거나 속도를 점진적으로 증가시킵니다.
2. SET/COAST (-) 스위치:
   원하는 정속주행속도를 설정하고 속도를 점진적으로 줄입니다.
3. CANCEL 스위치:
   설정 속도를 삭제하지 않고 시스템을 작동 중지시킵니다.
4. MAIN 스위치:
   시스템 작동을 위한 마스터 스위치입니다.
5. DISTANCE 스위치:
   차량의 안전거리를 다음과 같이 변경합니다.
   - 길게
   - 중간
   - 짧게
6. 속도제한장치 MAIN 스위치(장착된 경우)(자세한 내용은 "속도제한장치" 참조. 이 스위치를 누르면 ICC 시스템이 꺼짐)

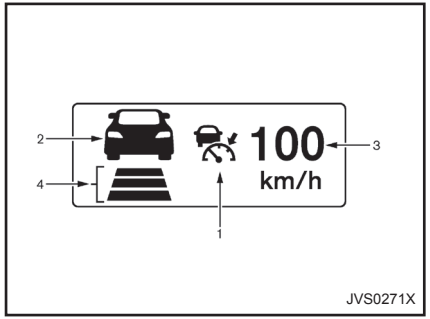

ICC 시스템 디스플레이 및 표시

이 디스플레이는 속도계와 타코미터 사이에 위치해 있습니다.

1. 이 표시등은 색상에 따라 ICC 시스템의 상태를 표시합니다.
   - 인텔리전트 정속주행장치 시스템 ON 표시 (백색):
     MAIN 스위치가 켜져 있음을 표시합니다.
   - 인텔리전트 정속주행장치 시스템 설정 표시 (녹색):
     정속주행속도가 설정되었음을 나타냅니다.

- 인텔리전트 정속주행장치 시스템 경고등 (주황색):

  ICC 시스템에 기능 이상이 있음을 나타냅니다.

2. 앞차 감지 표시:

   앞차의 감지 여부를 표시합니다.

3. 설정된 차량 속도 표시:

   설정된 차량 속도를 표시합니다. 속도 단위는 "km/h"와 "MPH" 중에서 선택할 수 있습니다 (인피니티 InTouch 사용자 설명서 참조).

4. 설정 거리 표시:

   DISTANCE 스위치를 사용하여 선택한 차간거리를 표시합니다.

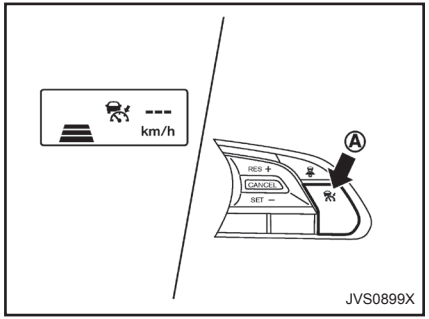

차간거리제어 모드 작동

MAIN 스위치 Ⓐ를 빠르게 눌렀다 놓으면 **정속주행장치가 켜집니다**. 정속주행장치(ICC) 시스템 ON 표시(백색), 설정 거리 표시 및 차량 설정 속도 표시가 켜지면서 설정 대기 상태가 됩니다.

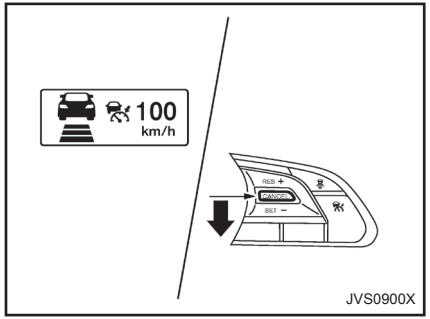

정속주행속도를 설정하려면 차량을 원하는 속도로 가속하고 SET/COAST (-) 스위치를 눌렀다 놓습니다(ICC 시스템 설정 표시(녹색), 앞차 감지 표시, 설정 거리 표시 및 설정 속도 표시가 켜집니다). 액셀러레이터 페달에서 발을 뗍니다. 차량이 설정 속도를 유지합니다.

인텔리전트 정속주행장치(ICC)(장착된 경우)

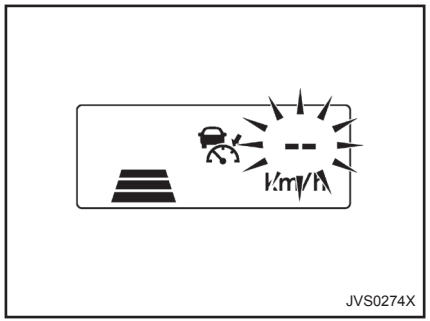

JVS0274X

다음과 같은 조건에서 SET/COAST (-) 스위치를 누르면 시스템을 설정할 수 없습니다. 차량 설정 속도 표시등이 약 2초간 깜박입니다.

- 32km/h(20MPH) 미만으로 주행하고 있으며 앞차가 감지되지 않는 경우
- 변속레버가 "D"(주행) 또는 수동 변속 모드가 아닐 때
- 주차 브레이크 작동 시
- 운전자가 제동을 걸 때

다음 상황에서 SET/COAST (-) 스위치를 누르면 시스템을 설정할 수 없습니다.

경고 차임이 울리고 "currently unavailable(현재 사용 불가)"/"Not available(사용 불가)" 경고 메시지가 차량 정보 디스플레이에 나타납니다.

- 인피니티 주행 모드 선택기를 SNOW 모드로 전환할 때(ICC 시스템을 사용하려면 인피니티 주행 모드 선택기를 SNOW 모드 이외의 다른 모드로 전환한 후 MAIN 스위치를 눌러 ICC 시스템을 끈 후 MAIN 스위치를 다시 눌러 ICC 스위치 재설정)

  인피니티 주행 모드 선택기에 관한 자세한 내용은 "인피니티 주행 모드 선택"을 참조하십시오.
- VDC 시스템을 껐을 때(ICC 시스템을 사용하려면 VDC 시스템을 켭니다. MAIN 스위치를 눌러서 ICC 시스템을 껐다가 MAIN 스위치를 다시 눌러서 ICC 스위치를 재설정합니다.) VDC 시스템에 관한 자세한 내용은 "차량주행 안전제어(VDC) 시스템"을 참조하십시오.
- ABS 또는 VDC 시스템(트랙션 컨트롤 시스템 포함)이 작동할 때
- 바퀴가 미끄러질 때(ICC 시스템을 사용하려면 바퀴가 더는 미끄러지지 않는지 확인합니다.)

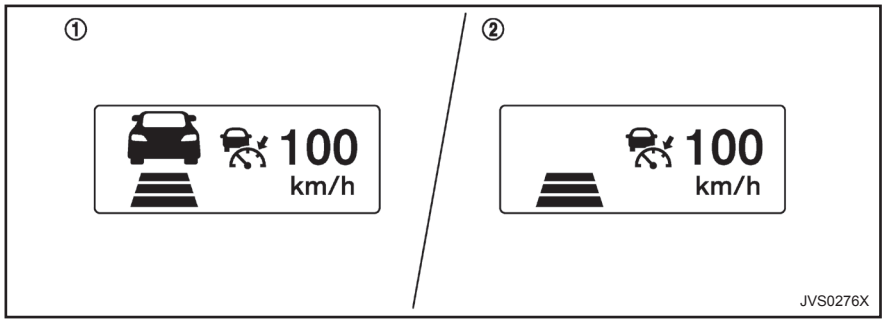

시스템 작동

1. 전방 차량이 있는 경우 시스템 설정 디스플레이
2. 전방 차량이 없는 경우 시스템 설정 디스플레이

⚠ 경고:

일반적으로 앞차와의 거리를 제어할 때 이 시스템은 앞차의 속도에 따라 차량을 자동으로 가속 또는 감속합니다. 차선 변경을 위해 가속해야 하는 경우 액셀러레이터 페달을 밟아 차량을 적당히 가속시켜 줍니다. 앞차의 급제동 또는 끼어드는 차량으로 인해 감속으로 안전거리를 유지해야 할 때는 브레이크 페달을 밟습니다. ICC 시스템을 사용할 때는 항상 주의합니다.

운전자는 도로 상태에 따라 원하는 차량 속도를 설정합니다. ICC 시스템은 차선 앞쪽에 감지되는 차량이 없는 한 표준 정속주행과 유사하게 차량 설정 속도를 유지합니다.

ICC 시스템은 설정 속도를 표시합니다.

앞차가 감지되는 경우:

차선 전방에 차량이 감지되면 ICC 시스템이 스로틀을 제어하고 브레이크를 작동시켜 차량을 감속함으로써 저속의 전방 차량 속도에 맞춥니다. 그런 다음 ICC 시스템은 앞차의 속도를 기준으로 차량 속도를 제어하여 운전자가 선택한 거리를 유지합니다.

ICC 시스템을 통해 제동이 이루어질 때 차량의 정지등이 켜집니다.

브레이크의 작동 소음이 들릴 수 있습니다. 이는 기능이상이 아닙니다.

앞차가 감지되면 앞차 감지 표시가 켜집니다. ICC 시스템은 설정 속도와 선택한 거리도 표시합니다.

앞차가 감지되지 않는 경우:

전방에 차량이 더 이상 감지되지 않으면 ICC 시스템은 차량을 서서히 가속하여 이전에 설정한 차량 속도로 돌아갑니다. 그런 다음 ICC 시스템은 설정 속도를 유지합니다.

차량이 더 이상 감지되지 않으면 앞차 감지 표시가 꺼집니다.

ICC 시스템이 작동 중이거나 설정해 둔 차량 속도로 가속하는 중에 전방에 차량이 나타나면 시스템은 그 차량까지의 거리를 제어합니다.

약 24km/h(15MPH) 미만에서 차량 주행이 더 이상 감지되지 않으면 시스템이 해제됩니다.

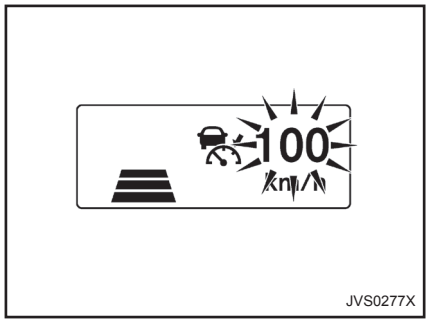

JVS0277X

다른 차량을 추월할 때 차량 속도가 설정 속도를 초과하면 설정 속도 표시가 깜박입니다. 차량 전방이 트여 있으면 앞차량 감지 표시가 꺼집니다. 페달을 놓으면 차량은 이전에 설정한 속도로 되돌아갑니다.

ICC 시스템에 차량 속도가 설정되어 있더라도 액셀러레이터 페달을 밟아 차량을 신속하게 가속할 수 있습니다.

차량 설정 속도 변경 방법

사전 설정된 속도를 취소하려면 다음 방법 중 하나를 사용하십시오.

- CANCEL 스위치를 누릅니다. 차량 설정 속도 표시가 꺼집니다.
- 브레이크 페달을 살짝 밟습니다. 차량 설정 속도 표시가 꺼집니다.
- MAIN 스위치를 끕니다. 인텔리전트 정속주행 장치 시스템 설정 표시(녹색) 및 차량 설정 속도 표시가 모두 꺼집니다.

더 빠른 정속주행속도로 재설정하려면 다음 방법 중 하나를 사용합니다.

- 액셀러레이터 페달을 밟습니다. 차량이 원하는 속도에 도달하면 SET/COAST (-) 스위치를 눌렀다 놓습니다.
- RESUME/ACCELERATE (+) 스위치를 누르고 있습니다. 차량 설정 속도가 약 5km/h 또는 5MPH 단위로 증가합니다.
- RESUME/ACCELERATE (+) 스위치를 재빨리 눌렀다 놓습니다. 한번 누를 때마다 설정 속도가 약 1km/h 또는 1MPH 단위로 증가하거나 감소합니다.

더 느린 정속주행속도로 재설정하려면 다음 방법 중 하나를 사용합니다.

- 브레이크 페달을 살짝 밟습니다. 차량이 원하는 속도에 도달하면 SET/COAST (-) 스위치를 눌렀다 놓습니다.
- SET/COAST (-) 스위치를 누르고 있습니다. 차량 설정 속도가 약 5km/h 또는 5MPH 단위로 감소합니다.
- SET/COAST (-) 스위치를 재빨리 눌렀다 놓습니다. 한번 누를 때마다 설정 속도가 약 1km/h 또는 1MPH 단위로 감소합니다.

사전 설정 속도를 재개하려면 RESUME/ACCELERATE (+) 스위치를 눌렀다 놓습니다. 차량 속도가 32km/h(20MPH)를 초과하면 마지막 설정 정속주행속도로 돌아갑니다.

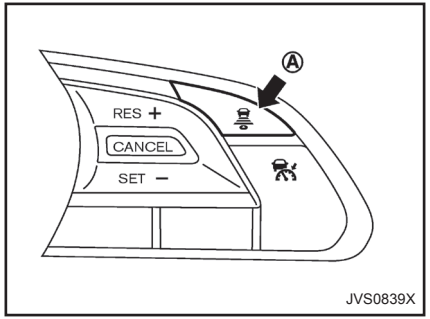

JVS0839X

앞차와의 설정 거리 변경 방법

앞차와의 거리는 교통 상황에 따라 언제든 선택할 수 있습니다.

DISTANCE 스위치 Ⓐ를 누를 때마다 설정 거리가 "Long(길게)", "Middle(중간)", "Short(짧게)"으로 바뀌고 한번 더 누르면 다시 Long(길게)으로 돌아갑니다.

거리	표시	100km (60MPH) 기준 시 대략적인 거리 [m(ft)]
Long(길게)	100 km/h	60 (200)
Middle(중간)	100 km/h	45 (150)
Short(짧게)	100 km/h	30 (90)

JVS0278X

- 앞차와의 거리는 차량 속도에 따라 달라집니다. 차량 속도가 빠를수록 앞차와의 거리는 길어집니다.
- 엔진이 멈추면 설정 거리가 길어집니다(엔진 시동을 걸 때마다 초기 설정은 "길게"가 됩니다).

접근 경고

앞차가 급감속하거나 다른 차량이 앞에 끼어들어서 앞차와의 차간거리가 좁혀지는 경우 시스템은 차임과 ICC 시스템 디스플레이를 통해 운전자에게 경

고합니다. 다음과 같은 경우 브레이크 페달로 감속하여 차간 안전거리를 유지하십시오.

- 차임이 울리는 경우
- 앞차 감지 및 설정 거리 표시가 깜박이는 경우

차간거리가 너무 짧을 때는 경고 차임이 울리지 않을 수도 있습니다.

예를 들면 다음과 같습니다.

- 차량이 둘 다 같은 속도로 주행하여 차간거리가 일정할 때
- 앞차량이 가속해서 차간거리가 늘어날 때
- 운전자의 차량 근처로 다른 차량이 끼어들 때

다음의 경우 경고 차임이 울리지 않습니다.

- 주차되어 있거나 천천히 주행하는 차량으로 접근할 때
- 시스템에 우선하여 액셀러레이터 페달을 밟을 때

참고:

레이더 센서가 차량 측면 또는 도로 측면에서 물체를 감지할 경우 접근 경고 차임이 울릴 수 있으며 시스템 표시가 깜박일 수 있습니다. 이로 인해 ICC 시스템이 차량을 감속 또는 가속할 수도 있습니다. 굽은 도로, 좁은 길이나 언덕길을 주행하거나 커브길에 들어서거나 빠져 나올 때 레이더 센서가 이런 물체를 감지할 수 있습니다. 이런 경우에는 앞차와의 거리를 수동으로 적당히 제어해야 합니다.

센서 감도는 차량 작동(스티어링 휠 조작 또는 차선 내 주행 위치)이나 교통 상황 또는 차량 상태(예: 일부 손상된 상태로 차량 주행)에 의해 영향을 받을 수도 있습니다.

자동 취소

다음 조건에서는 차임이 울리며 컨트롤이 자동으로 취소됩니다.

- 앞차량이 감지되지 않고 운전자의 차량이 24km/h(15MPH) 미만의 속도일 때
- 차량이 정지했다고 시스템이 판단할 때
- 변속레버가 "D"(주행) 또는 수동 변속 모드가 아닐 때
- 주차 브레이크 작동 시
- 인피니티 주행 모드 선택기를 통해 SNOW 모드가 설정된 경우
- VDC 시스템이 꺼질 때
- VDC 시스템(트랙션 컨트롤 시스템 포함)이 작동할 때
- 센서 영역에 먼지나 이물질이 묻어서 거리 측정이 되지 않을 경우
- 바퀴가 미끄러질 때
- 레이더 신호가 일시적으로 방해를 받은 경우

경고등 및 디스플레이

조건 A:

다음과 같은 조건에서는 인텔리전트 정속주행장치(ICC)가 자동으로 취소됩니다. 경고 차임이 울리고 "Currently unavailable(현재 사용 불가)"/"Not available(사용 불가)" 경고 메시지가 차량 정보 디스플레이에 나타납니다.

- VDC가 꺼진 경우
- VDC 시스템(트랙션 컨트롤 시스템 포함)이 작동할 때
- 타이어가 미끄러질 경우
- 인피니티 주행 모드 선택기를 통해 SNOW 모드가 설정된 경우
- 레이더 신호가 일시적으로 방해를 받은 경우

조치:

위와 같은 조건이 사라지면 ICC 시스템을 다시 켜서 사용합니다.

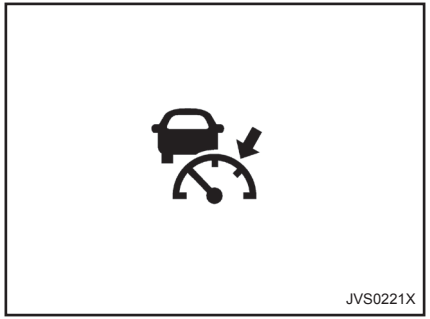
JVS0221X

ICC 시스템 경고

조건 B:

다음 조건과 같이 앞차를 감지할 수 없을 때는 ICC 시스템이 자동으로 취소됩니다.

차임이 울리고 ICC 시스템 경고등(주황색)과 "Front Radar obstruction(전방 레이더 장애물)"/"Front Radar obstructed(전방 레이더 장애)" 경고 메시지가 차량 정보 디스플레이에 나타납니다.

- 앞쪽 그릴의 레이더 센서 영역이 먼지로 덮여 있거나 막힌 경우

조치:

경고등(주황색) 또는 경고 메시지가 나타나면 안전한 곳에 차량을 세우고 변속레버를 "P"(주차) 위치로 놓은 후 엔진 시동을 끕니다. 레이더 신호가 일시적으로 방해를 받으면 앞쪽 그릴의 센서 영역을 청소한 후 엔진 시동을 다시 겁니다. 경고등(주황색) 또는 경고 메시지가 계속 표시되는 경우 인피니티 공식 서비스센터에서 ICC 시스템을 점검받으십시오.

- 제한된 도로 구조물 또는 건물(예: 긴 다리, 사막, 눈밭, 긴 벽 옆에서 주행)이 존재하는 도로에서 주행할 때

조치:

위와 같은 조건이 사라지면 ICC 시스템을 다시 켜서 사용하십시오.

조건 C:

ICC 시스템이 제대로 작동하지 않으면 차임이 울리고 ICC 시스템 경고(주황색)가 나타납니다.

조치:

경고가 나타나면 안전한 곳에 차량을 세우고 변속레버를 "P"(주차) 위치에 놓습니다. 엔진을 껐다가 다시 시동하고 주행을 재개하여 ICC 시스템을 다시 설정합니다.

시스템을 설정할 수 없거나 표시가 계속 켜져 있는 것은 ICC 시스템의 기능 이상을 의미할 수 있습니다. 차량이 정상적인 상태로 주행 가능할지라도 인피니티 공식 서비스센터를 통해 차량을 점검해야 합니다.

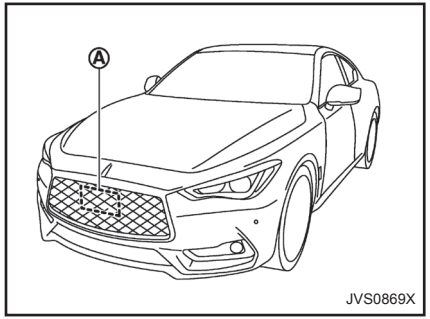

JVS0869X

센서 정비

ICC 시스템의 센서 Ⓐ는 앞 범퍼의 그릴 뒤에 위치해 있습니다.

ICC 시스템이 계속 정상 작동하도록 하려면 다음 사항을 준수하십시오.

- 앞쪽 그릴의 센서 영역을 늘 청결하게 유지하십시오.
- 센서 주변을 치거나 손상을 가하지 마십시오.
- 센서 영역 주변 앞 범퍼/그릴에 스티커나 이와 유사한 물체를 부착하거나 덮지 마십시오. 이는 고장 또는 기능이상을 초래할 수 있습니다.

- 센서 주변에 금속 물체를 부착하지 마십시오(브러쉬 가드 등). 이는 고장 또는 기능이상을 초래할 수 있습니다.
- 앞 범퍼를 개조, 제거하거나 도색하지 마십시오. 앞 범퍼를 커스터마이즈하거나 복구하기 전에 인피니티 공식 서비스센터에 문의하십시오.

일반(고정 속도) 정속주행 모드

이 모드를 사용하면

- 액셀러레이터 페달을 밟지 않고도 약 40~144 km/h(25~90MPH) 속도로 주행할 수 있습니다.

⚠ 경고:

- **일반(고정 속도) 정속주행 모드에서는 앞 차량과 너무 가까이 붙어 있는 경우에는 경고 차임이 울리지 않습니다. 앞차의 존재 여부도, 차간 거리도 감지되지 않기 때문입니다.**
- **앞차와의 안전거리 유지에 각별한 주의를 기울이십시오. 그러지 않으면 충돌 사고가 발생할 수 있습니다.**
- **항상 인텔리전트 정속주행장치(ICC) 디스플레이 설정을 확인하십시오.**
- **다음 조건에서 운전할 때는 일반(고정 속도) 정속주행장치 모드를 사용하지 마십시오.**
  - **차량을 일정 속도로 유지할 수 없을 때**
  - **교통 정체 시 또는 운행 차량들의 속도가 다를 때**
  - **굽은 도로나 경사진 도로를 주행할 때**
  - **미끄러운 도로(비, 눈, 얼음 등)를 주행할 때**
  - **강풍이 부는 지역을 주행할 때**
- **이런 조건에서 정속주행장치를 사용하면 차량 통제력을 상실하거나 사고가 발생할 수 있습니다.**

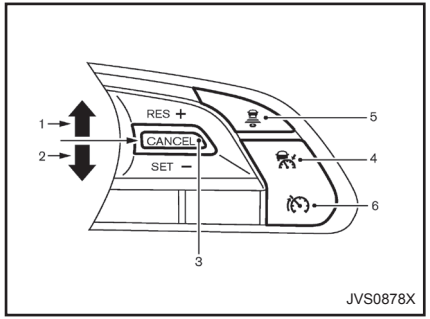

A형

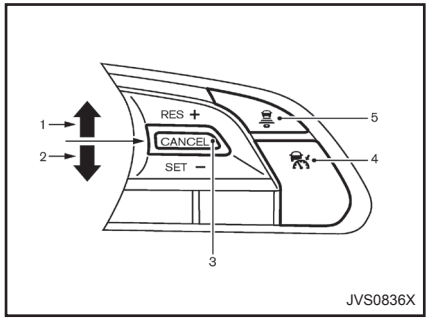

B형

일반(고정 속도) 정속주행 스위치

1. RESUME/ACCELERATE (+) 스위치:

   설정 속도를 재개하거나 속도를 점진적으로 증가시킵니다.

2. SET/COAST (-) 스위치:

   원하는 정속주행 속도를 설정하고 속도를 점차 감소시킵니다.

3. CANCEL 스위치:

   설정 속도를 삭제하지 않고 시스템을 작동 중지시킵니다.

4. MAIN 스위치:

   시스템 작동을 위한 마스터 스위치

5. 속도제한장치 MAIN 스위치(장착된 경우)(자세한 내용은 "속도제한장치" 참조. 이 스위치를 누르면 ICC 시스템이 꺼짐)

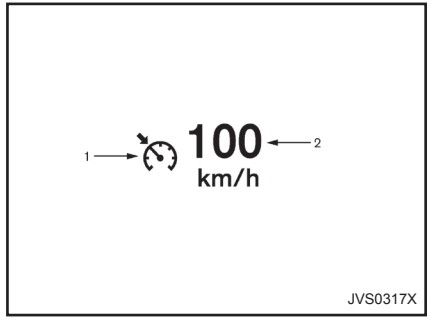

일반(고정 속도) 정속주행 모드 디스플레이 및 표시

이 표시는 차량 정보 디스플레이에 있습니다.

1. 정속주행장치 표시:

   이 표시는 색상에 따라 ICC 시스템의 상태를 표시합니다.

   - 정속주행장치 ON 표시(백색): MAIN 스위치가 켜져 있음을 표시합니다.
   - 정속주행장치 설정 표시(녹색):

     ICC 시스템의 일반(고정 속도) 정속주행장치 모드로 차량 속도를 제어할 때 표시됩니다.
   - 정속주행장치 시스템 경고(주황색):

     ICC 시스템에 기능 이상이 있음을 나타냅니다.

2. 설정 속도 표시:

   설정된 차량 속도를 표시합니다.

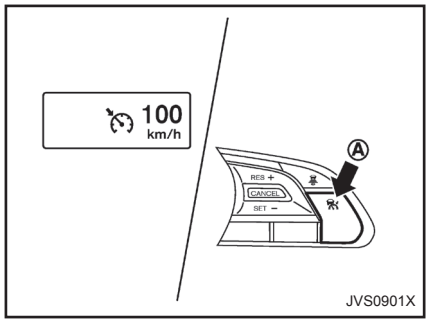

JVS0901X

일반(고정 속도) 정속주행 모드 작동

일반(고정 속도) 정속주행 모드를 작동하려면 MAIN 스위치 Ⓐ를 약 15초 이상 누르고 있습니다.

MAIN 스위치를 눌러 켜면 일반(고정 속도) 정속주행 모드 디스플레이 및 표시가 차량 정보 디스플레이에 나타납니다. MAIN 스위치를 다시 약 1.5초 이상 누르고 있으면 인텔리전트 정속주행장치(ICC) 시스템 디스플레이가 꺼집니다. 정속주행장치 표시가 나타납니다. 이제 원하는 정속주행속도를 설정할 수 있습니다. MAIN 스위치를 다시 누르면 시스템이 완전히 꺼집니다.

DCA 시스템이 켜진 경우 MAIN 스위치를 누르더라도 일반(고정 속도) 정속주행 모드를 켤 수 없습니다.

일반(고정 속도) 정속주행 모드를 켜려면 DCA 시스템을 끄십시오. "차간거리제어(DCA) 시스템"을 참조하십시오.

점화스위치를 "OFF" 위치로 놓으면 시스템도 자동으로 꺼집니다. ICC 시스템을 다시 사용하려면 MAIN 스위치를 빠르게 눌렀다 놓거나(차간거리제어 모드) 다시 누르고 있으면(일반 정속주행 모드) 켜집니다.

주의:

실수로 정속주행장치가 작동되는 일을 방지하려면 ICC 시스템을 사용하지 않을 때는 MAIN 스위치를 꺼두어야 합니다.

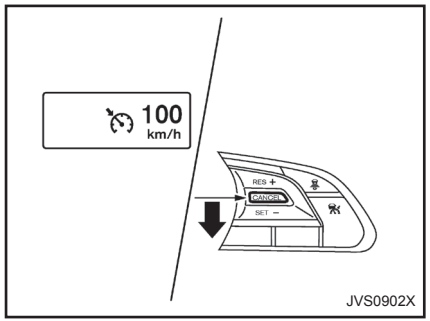

JVS0902X

정속주행속도를 설정하려면 차량을 원하는 속도로 가속하고 SET/COAST (-) 스위치를 눌렀다 놓습니다(정속주행 표시의 색상이 녹색으로 변하고 설정된 차량 표시가 켜집니다). 액셀러레이터 페달에서 발을 뗍니다. 차량이 설정 속도를 유지합니다.

- **다른 차량을 추월하려면** 액셀러레이터 페달을 밟습니다. 페달에서 발을 떼면 이전에 설정한 속도로 돌아갑니다.
- 가파른 언덕길을 오르내릴 때는 설정 속도를 유지하지 못할 수도 있습니다. 이러한 경우 차량 속도를 수동으로 유지합니다.

사전 설정된 속도를 취소하려면 다음 방법 중 하나를 사용합니다.

1. CANCEL 스위치를 누릅니다. 차량 속도 표시가 꺼집니다.
2. 브레이크 페달을 살짝 밟습니다. 차량 속도 표시가 꺼집니다.
3. MAIN 스위치를 끕니다. 정속주행 표시 및 정속주행 설정 표시 모두 꺼집니다.

더 빠른 정속주행속도로 재설정하려면 다음 방법 중 하나를 사용합니다.

1. 액셀러레이터 페달을 밟습니다. 차량이 원하는 속도에 도달하면 SET/COAST (-) 스위치를 눌렀다 놓습니다.
2. RESUME/ACCELERATE(+) 스위치를 누르고 있습니다. 차량 속도가 원하는 속도로 회복되면 스위치에서 손을 뗍니다.
3. RESUME/ACCELERATE(+) 스위치를 재빨리 눌렀다 놓습니다. 한번 누를 때마다 설정 속도가 약 1.6km/h(1MPH)씩 빨라집니다.

더 느린 정속주행속도로 재설정하려면 다음 방법 중 하나를 사용합니다.

1. 브레이크 페달을 살짝 밟습니다. 차량이 원하는 속도에 도달하면 SET/COAST (-) 스위치를 눌렀다 놓습니다.
2. SET/COAST (-) 스위치를 누르고 있습니다. 차량이 원하는 속도까지 느려지면 스위치를 놓습니다.
3. SET/COAST (-) 스위치를 재빨리 눌렀다 놓습니다. 한번 누를 때마다 설정 속도가 약 1.6km/h(1MPH)씩 느려집니다.

사전 설정 속도를 재개하려면 RESUME/ACCELERATE (+) 스위치를 눌렀다 놓습니다. 차량 속도가 40km/h(25MPH)를 초과하면 마지막 설정 정속주행속도로 돌아갑니다.

자동 취소

다음 조건에서는 차임이 울리며 컨트롤이 자동으로 취소됩니다.

- 차량이 설정 속도에서 13km/h(8MPH) 이하로 감속할 때
- 변속레버가 "D"(주행) 또는 수동 변속 모드가 아닐 때
- 주차 브레이크 작동 시
- VDC 시스템(트랙션 컨트롤 시스템 포함)이 작동할 때
- 바퀴가 미끄러질 때

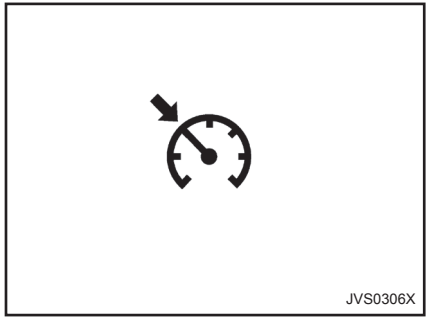
JVS0306X

경고

시스템이 제대로 작동하지 않을 때 차임이 울리고 정속주행 표시의 색상이 주황색으로 바뀝니다.

조치:

정속주행 표시 색상이 주황색으로 바뀌면 안전한 곳에 차량을 세우고 변속레버를 "P"(주차) 위치에 놓습니다. 엔진을 껐다가 다시 시동하고 주행을 시작한 다음 설정 절차를 다시 수행합니다.

그래도 설정할 수 없거나 표시가 계속 켜져 있는 것은 시스템의 기능 이상을 의미할 수 있습니다. 차량이 정상적인 상태로 주행 가능할지라도 인피니티 공식 서비스센터를 통해 차량을 점검해야 합니다.

차간거리제어 시스템(장착된 경우)

차간거리제어(Distance Control Assist, DCA) 시스템은 앞차와의 거리와 상대 속도에 따라 제동을 걸고 액셀러레이터 페달을 위로 움직여 운전자가 안전거리를 유지하도록 해줍니다.

경고:

- **DCA 시스템을 사용할 때는 항상 주의해서 신중하게 운전하십시오. 사용자 설명서를 읽어 완전히 이해한 다음 DCA 시스템을 사용하십시오. 심각한 부상이나 사망 사고를 피하려면 시스템에만 의존하지 말고 최대한의 주의를 기울여 사고를 예방하거나 비상 시 차량 속도를 제어하십시오. 도로 및 교통 상태에 따라 필요할 때를 제외하고는 DCA 시스템을 사용하지 마십시오.**
- **앞차가 정지하면 차량이 시스템 제한 범위 이내에서 감속하여 정지합니다. 차량이 정지했다고 판단하면 시스템이 취소되며 경고 차임이 울립니다. 차량이 움직이지 못하게 운전자가 브레이크 페달을 밟아야 합니다.**
- **DCA 시스템은 운전자의 발이 액셀러레이터 페달에 놓여 있으면 브레이크 제어 기능을 작동시키지 않습니다.**

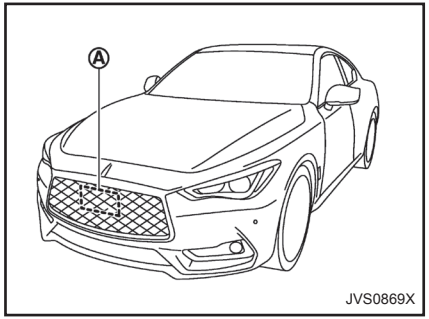

DCA 시스템 관련 주의사항

이 시스템은 동일한 차선과 방향으로 주행하는 앞차와의 안전거리를 운전자가 유지하는 데 보조하도록 설계되어 있습니다.

레이더 센서 Ⓐ가 천천히 주행하는 앞차를 감지하는 경우 시스템이 차량 속도를 줄여 운전자가 안전거리를 유지하도록 보조합니다.

이 시스템은 스로틀(액셀러레이터)을 자동으로 제어하여 필요한 경우(차량 제동력의 최대 40%까지) 브레이크를 작동시킵니다.

센서의 감지 범위는 전방 약 200m(650ft)입니다.

경고:

- **이 시스템은 운전자를 보조하기 위한 것일 뿐이며 충돌을 피하거나 경고를 위한 장치는 아닙니다. 항상 주의를 집중하고 안전하게 운전하며 차량을 제어하는 것은 운전자의 책임입니다.**
- **이 시스템은 도로 상태에 자동으로 적응하지는 않습니다. 급격한 커브길이나 빙판길, 폭우가 내리거나 안개가 끼어 있는 도로에서는 이 시스템을 사용하지 마십시오.**

레이더 센서는 다음 물체를 감지하지 않습니다.

- 정지 차량 또는 저속의 차량
- 도로의 보행자나 물체
- 같은 차선에서 접근 중인 차량
- 주행 차선에서 끼어드는 오토바이

경고:

- **차간거리 제어 기능에는 성능상 한계가 있으므로 DCA 시스템에만 의존하지는 마십시오. 이 시스템은 부주의하거나 신중하지 못하거나 산만한 운전을 바로 잡아주지는 않습니다. 또한 비가 내리거나 안개가 끼었거나 기타 악천후에서 열악한 시야를 극복할 수 있는 수단도 되지 못합니다. 안전한 차간거리를 유지하려면 앞차까지의 거리와 주변 상황에 따라 브레이크 페달**

을 밟아 차량 속도를 줄이십시오.

- **이 시스템은 특정한 도로 또는 기후 조건에서 전방에 있는 차량을 감지하지 못할 수 있습니다. 사고 방지를 위해 다음 조건에서는 절대로 DCA 시스템을 사용하지 마십시오.**
  - **급커브길**
  - **빙판길이나 눈길 등 노면이 미끄러운 도로**
  - **악천후 시(비, 안개, 눈 등)**
  - **비, 눈 또는 흙먼지가 시스템 센서에 들러붙을 때**
  - **가파른 내리막길(잦은 제동이 걸리면서 브레이크가 과열될 수 있음)**
  - **오르막길과 내리막길이 반복되는 도로**
- **도로 또는 교통 상황에 따라 다른 차량이나 물체가 예기치 않게 센서 감지 영역으로 들어와 자동으로 제동될 수 있습니다. 액셀러레이터 페달로 다른 차량과의 거리를 제어할 필요가 있습니다. 항상 경각심을 가지고 운전하고 이 섹션에서 권장하지 않는 경우에는 DCA 시스템을 사용하지 마십시오.**

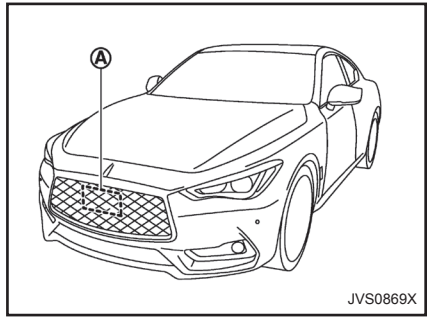

DCA 시스템 작동

차량의 작동 상태에 항상 주의를 기울이고 수동으로 감속해 알맞은 안전거리를 유지할 준비를 하십시오. 차간거리제어 시스템은 일부 상황에서 차량을 감속하지 않을 수도 있습니다.

DCA 시스템은 앞 범퍼의 그릴 뒤쪽에 위치한 센서 Ⓐ를 사용하여 앞차를 감지합니다.

다음은 센서가 신호를 감지할 수 없는 몇 가지 상황입니다.

- 차량에 의해 튀어 오른 눈이나 빗물이 센서 감도를 떨어뜨릴 때
- 지나치게 무거운 화물을 뒷좌석이나 화물칸에 실었을 때

DCA 시스템은 전방 레이더 작동을 자동으로 점검합니다. 레이더 센서 영역이 먼지로 덮여있거나 막혀있을 때는 시스템이 자동으로 취소됩니다. 센서 영역에 얼음이나 투명 또는 반투명 비닐봉지가 덮여 있을 때는 DCA 시스템이 이를 감지하지 못할 수도 있습니다. 이 경우 DCA 시스템이 차량을 올바르게 감속하지 못할 수도 있습니다. 정기적으로 센서 부분을 점검 및 청소해야 합니다.

DCA 시스템은 앞차와의 안전거리를 운전자가 유지하는 데 지원하도록 설계되어 있습니다. 이 시스템은 필요에 따라 감속되며 앞차가 정지하는 경우 속도가 감소되어 정지하게 됩니다. 하지만 DCA 시스템은 차량의 총 제동력의 약 40%만 적용할 수 있습니다. 다른 차량이 앞으로 끼어 들거나 전방 차량이 급감속하는 경우 DCA 시스템의 감속이 늦어져서 차간거리가 가까워질 수 있습니다. 이러한 경우 DCA 시스템은 경고 차임을 울리고 시스템 디스플레이를 점멸하여 운전자에게 필요한 조치를 취할 것을 알려줍니다.

"접근 경고"를 참조하십시오.

이 시스템은 제동을 건 후 액셀러레이터 페달을 위로 움직여 앞차와의 안전거리를 운전자가 유지하도록 보조합니다. 가속 작동은 운전자가 직접 페달을 밟아 실시합니다.

차간거리제어 시스템(장착된 경우)

DCA 시스템은 정지 차량 또는 저속의 차량에 접근할 때는 차량 속도를 제어하지 않거나 경고를 해주지 않습니다. 앞차와 올바른 거리를 유지할 수 있도록 차량 작동에 주의해야 합니다.

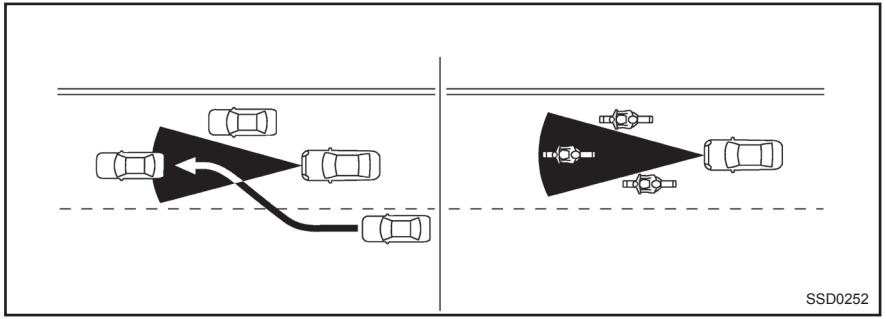

센서의 감지 영역은 제한되어 있습니다. 앞차가 감지 영역에 있어야 시스템이 작동하게 됩니다.

같은 차선 안에서 움직이는 앞차가 감지 영역을 벗어날 수 있습니다. 오토바이가 차선의 중심선에서 떨어져 운행 중일 때도 같은 차선에 있는 전방의 오토바이를 감지하지 못할 수 있습니다. 앞으로 끼어드는 차량은 해당 차선 안으로 완전히 들어와야 감지할 수 있습니다. **이런 경우 시스템은 시스템 표시등을 깜박이고 차임을 울려 경고를 보냅니다. 운전자가 앞차와의 안전거리를 수동으로 제어해야 하는 경우도 있습니다.**

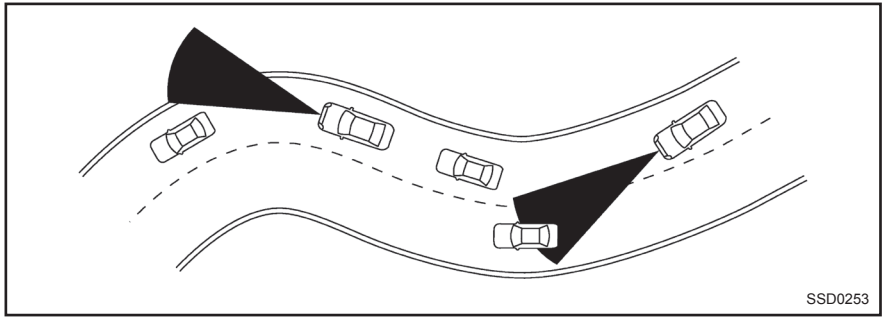
SSD0253

굽은 길, 언덕길, 커브길, 좁은 도로 또는 공사 중인 도로 등에서 운전할 때 센서가 다른 차선의 차량을 감지하거나 일시적으로 앞차를 감지하지 못하기도 합니다. 이렇게 되면 시스템이 오작동할 수도 있습니다.

또한 차량의 감지는 차량 작동(스티어링 휠 조작 또는 차선 내 주행 위치 등)이나 차량 상태의 영향을 받을 수도 있습니다. **이 경우 시스템이 갑자기 시스템 표시를 깜박이고 차임을 울려 운전자에게 경고할 수 있습니다. 그러면 앞차와의 안전거리를 수동으로 제어해야 합니다.**

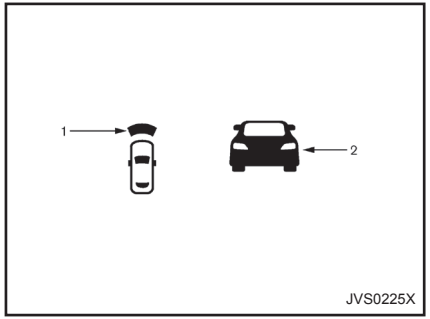

JVS0225X

DCA 시스템 디스플레이 및 표시

이 디스플레이는 스피드미터와 타코미터 사이에 위치해 있습니다.

1. 운전자 보조장치 시스템 전방 표시
   - 운전자 보조장치 시스템 전방 표시(녹색):
     DCA 시스템이 켜져 있음을 표시합니다.
   - 운전자 보조장치 시스템 전방 표시(주황색):
     DCA 시스템에 기능 이상이 있음을 나타냅니다.
2. 앞차 감지 표시:
   앞차의 감지 여부를 표시합니다.

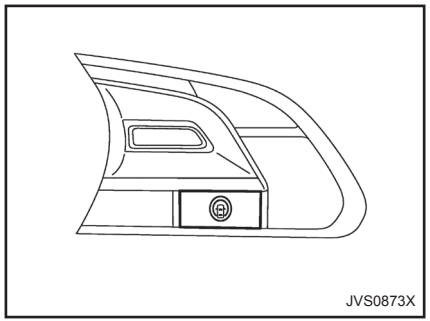

다이내믹 드라이버 어시스턴스 스위치(A형)

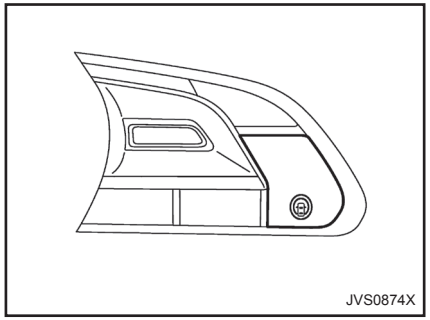

다이내믹 드라이버 어시스턴스 스위치(B형)

DCA 시스템 작동

하부 디스플레이의 설정 메뉴에서 [Distance Control Assist(차간거리제어)]를 활성화한 상태에서 스티어링 휠의 다이내믹 드라이버 어시스턴스 스위치를 누르면 DCA 시스템이 켜집니다. 차간거리제어 시스템이 켜지면 차량 정보 디스플레이에 운전자 보조장치 시스템 전방 표시(녹색)가 켜집니다.

차량 속도가 약 5km/h(3MPH) 이상이 될 때 시스템이 작동하기 시작합니다.

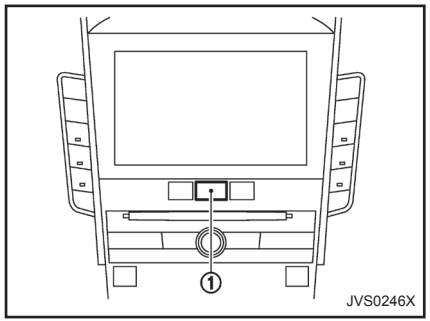

DCA 시스템 작동/중지

다음 단계에 따라 DCA 시스템을 작동 또는 작동 중지시키십시오.

1. MENU ① 버튼을 누르고 하부 디스플레이의 [Driver Assistance(운전자 지원)]를 터치합니다.
2. [Forward Assist(전방 보조장치)]를 터치합니다.
3. [Distance Control Assist(차간거리제어)]를 터치하여 시스템을 작동 또는 작동 중지시킵니다.

다음 조건에서는 DCA 시스템이 작동하지 않으며 "currently unavailable(현재 사용 불가)"/"Not available(사용 불가)" 경고 메시지가 차량 정보 디스플레이에 나타납니다.

- 인피니티 주행 모드 선택기를 SNOW 모드로 전환할 때(DCA 시스템을 사용하려면 인피니티 주행 모드 선택기를 SNOW 모드 이외의 다른 모드로 전환한 후 다이내믹 드라이버 어시스턴스 스위치 작동) 인피니티 주행 모드 선택기에 관한 자세한 내용은 "인피니티 주행 모드 선택"을 참조하십시오.
- 차량주행 안전제어(VDC) 시스템이 꺼졌을 때(DCA 시스템을 사용하려면 VDC를 켠 후 다이내믹 드라이버 어시스턴스 스위치를 누름)

  VDC 시스템에 관한 자세한 내용은 "차량주행 안전제어(VDC) 시스템"을 참조하십시오.
- ABS 또는 VDC 시스템(트랙션 컨트롤 시스템 포함)이 작동할 때

일반(고정 속도) 정속주행 모드가 작동할 때는 DCA 시스템이 작동하지 않습니다(DCA 시스템을 사용하려면 일반(고정 속도) 정속 주행 모드를 끈 후 다이내믹 드라이버 어시스턴스 스위치를 누릅니다).

일반(고정 속도) 정속주행 모드에 대한 자세한 내용은 "인텔리전트 정속주행장치(ICC) 시스템"을 참조하십시오.

엔진을 끄면 DCA 시스템이 자동으로 꺼집니다.

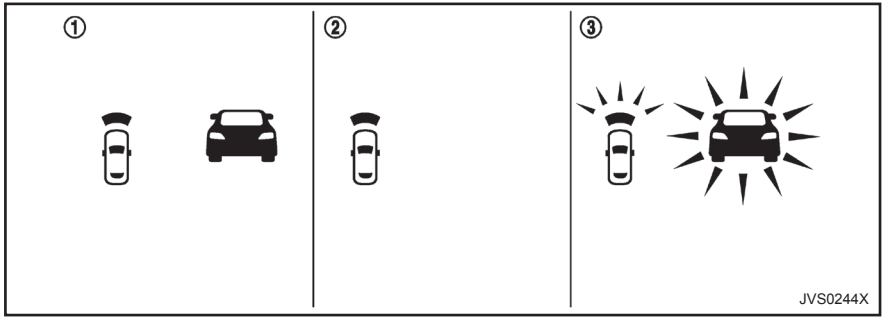

시스템 작동

1. 전방 차량이 있는 경우 시스템 설정 디스플레이
2. 전방 차량이 없는 경우 시스템 설정 디스플레이
3. 전방 차량이 있는 경우 시스템 설정 디스플레이(브레이크 작동 필요)

경고:

차간거리제어 시스템이 차량을 자동으로 감속하여 앞차와의 안전거리를 유지할 수 있도록 운전자를 지원합니다. 앞차의 급제동 시 안전거리 유지를 위해 감속이 필요하거나 갑자기 차량이 끼어드는 경우 직접 브레이크를 페달을 밟아 차량을 제어합니다. DCA 시스템을 사용할 때엔 항상 경각심을 가져야 합니다.

DCA 시스템은 일반 주행 조건에서 차량 제동 후 액셀러레이터 페달을 위로 움직여 앞차와의 안전거리를 운전자가 유지하게끔 보조합니다.

앞차가 감지된 경우:

앞차 감지 표시가 켜집니다.

앞차와 가까워지는 경우:

- 운전자가 액셀러레이터 페달을 밟지 않으면 시스템이 브레이크를 작동시켜 필요에 따라 부드럽게 차량을 감속시킵니다. 앞차량이 정지하면, 차량 시스템 제한 범위 이내에서 감속하여 정지합니다.

- 운전자의 발이 액셀러레이터 페달 위에 있는 경우 시스템이 액셀러레이터 페달을 위로 움직여 운전자가 액셀러레이터 페달에서 발을 떼게끔 합니다.

운전자가 직접 제동해야 하는 경우:

시스템은 경고 차임 및 앞차 감지 표시를 점멸하여 운전자에게 경고합니다. 경고 후 운전자의 발이 액셀러레이터 페달 위에 있는 경우 시스템이 액셀러레이터 페달을 위로 움직여 운전자가 브레이크 페달로 발을 움직이게끔 합니다.

DCA 시스템을 통해 제동이 이루어질 때는 차량의 정지등이 켜집니다.

브레이크의 작동 소음이 들릴 수 있습니다. 이는 기능이상이 아닙니다.

⚠ 경고:

- **앞차 감지 표시등이 켜지지 않으면 시스템의 제어 및 운전자 경고가 가능하지 않습니다.**
- **액셀러레이터 페달 위치에 따라 시스템은 운전자가 액셀러레이터 페달에서 적절하게 발을 떼도록 보조하지 못할 수도 있습니다 .**
- **앞차량이 정지하면 시스템 제한 범위 이내에서 감속되어 정지하게 됩니다. 차량 정지 상태라고 판단하면 이 시스템이 경고 차임과 함께 브레이크 제어 기능을 해제하게 됩니다. 차량이 움직이지 못하게 운전자가 브레이크 페달을 밟아야 합니다(5km/h(3MPH)가 되면 시스템이 자동으로 제어 기능을 재개합니다).**

시스템에 우선하는 운전자 조작 및 작동:

시스템 작동에 우선하는 운전자 조작은 다음과 같습니다.

- 시스템이 액셀러레이터 페달을 위로 움직이는 동안 운전자가 액셀러레이터 페달을 더 밟을 때 DCA 시스템의 액셀러레이터 페달 제어 기능이 취소됩니다.
- 운전자의 발이 액셀러레이터 페달 위에 있을 때는 시스템을 통한 브레이크 제어 기능이 작동하지 않습니다.
- 반면 브레이크 페달 위에 있으면 시스템을 통한 브레이크 제어도 경고 기능도 작동되지 않습니다.
- 인텔리전트 정속주행장치(ICC)가 설정되면 DCA 시스템이 작동하지 않습니다.

접근 경고

앞차가 급감속하거나 다른 차량이 앞에 끼어들어서 앞차와의 차간거리가 좁혀지는 경우 시스템은 차임을 울리고 DCA 시스템 디스플레이에 표시하여 운전자에게 경고합니다. 다음과 같은 경우 브레이크 페달로 감속하여 차간 안전거리를 유지하십시오.

- 차임이 울리는 경우
- 앞차 감지 표시가 깜박이는 경우
- 운전자 보조장치 시스템 전방 표시(주황색)가 깜박이는 경우

차간거리가 너무 짧을 때는 경고 차임이 울리지 않을 수도 있습니다. 예를 들면 다음과 같습니다.

- 차량이 동일한 속도로 주행하여 차간거리가 일정할 때
- 앞차량이 가속하여 차간거리가 증가할 때
- 운전자의 차량 근처로 다른 차량이 끼어들 때 주차 중이거나 저속의 차량에 접근할 때는 운전자 보조장치 시스템 전방 표시(주황색)가 깜박이고 경고 차임이 울리지 않습니다.

참고:

레이더 센서가 차량 측면 또는 도로 측면에서 물체를 감지할 경우 접근 경고 차임이 울릴 수 있으며 운전자 보조장치 시스템 전방 표시(주황색)가 점멸할 수 있습니다. 이로 인해 DCA 시스템이 차량을 감속 또는 가속할 수도 있습니다. 굽은 도로, 좁은 길이나 언덕길을 주행하거나 커브길에 들어서거나 빠져 나올 때 레이더 센서가 이런 물체를 감지할 수 있습니다. 이런 경우에는 앞차와의 거리를 수동으로 적당히 제어해야 합니다.

또한, 센서 감도는 차량 작동(스티어링 휠 조작 또는 차선 내 주행 위치)이나 교통 상황 또는 차량 상태(예: 차량 손상)에 의해 영향을 받을 수도 있습니다.

자동 취소

조건 A:

다음과 같은 조건에서는 차간거리제어 시스템이 자동으로 취소됩니다. 경고 차임이 울리고 "Currently unavailable(현재 사용 불가)"/"Not available(사용 불가)" 경고 메시지가 차량 정보 디스플레이에 나타납니다. 시스템 설정이 불가능해집니다.

- VDC 시스템이 꺼질 때
- VDC 시스템(트랙션 컨트롤 시스템 포함)이 작동할 때
- 인피니티 주행 모드 선택기를 SNOW 모드로 전환할 때
- 레이더 신호가 일시적으로 방해를 받을 때

조치:

위와 같은 조건이 사라지면 DCA 시스템을 다시 켜 사용합니다.

조건 B:

센서 창이 더러워져 앞차를 감지할 수 없을 때는 DCA 시스템이 자동으로 취소됩니다.

차임이 울리고 운전자 보조장치 시스템 전방 표시(주황색) 및 "Front Radar obstruction(전방 레이더 장애물)"/"Front Radar obstructed(전방 레이더 장애)" 경고 메시지가 차량 정보 디스플레이에 나타납니다.

- 앞쪽 그릴의 레이더 센서 영역이 먼지로 덮여 있거나 막힌 경우

조치:

운전자 보조장치 시스템 전방 표시(주황색) 및 경고 메시지가 나타나면 안전한 곳에 차량을 세우고 변속레버를 "P"(주차) 위치로 놓은 후 엔진 시동을 끕니다. 레이더 신호가 일시적으로 방해를 받으면 앞쪽 그릴의 센서 영역을 청소한 후 엔진 시동을 다시 겁니다. 경고 메시지가 계속 켜지는 경우 인피니티 공식 서비스센터를 통해 DCA 시스템을 점검받으십시오.

- 제한된 도로 구조물 또는 건물(예: 긴 다리, 사막, 눈밭, 긴 벽 옆에서 주행)이 존재하는 도로에서 주행할 때

조치:

위와 같은 조건이 사라지면 DCA 시스템을 다시 켜서 사용하십시오.

조건 C:

DCA 시스템이 올바르게 작동하지 않으면 차임이 울리고 운전자 보조장치 시스템 전방 표시(주황색) 및 시스템 "malfunction(기능 이상)"/"System fault(시스템 오류)" 경고 메시지가 차량 정보 디스플레이에 나타납니다.

조치:

운전자 보조장치 시스템 전방 표시(주황색) 및 경고 메시지가 나타나면 안전한 곳에 차량을 세우고 변속레버를 "P"(주차) 위치로 놓습니다. 엔진을 끄고 다시 시동을 건 후 DCA 시스템을 다시 켭니다.

시스템을 설정할 수 없거나 표시가 계속 켜져 있으면 시스템의 기능이상을 의미할 수 있습니다. 차량이 정상적인 상태로 주행 가능할지라도 인피니티 공식 서비스센터를 통해 차량을 점검해야 합니다.

센서 정비

DCA 시스템의 레이더 센서는 인텔리전트 정속주행장치(ICC)와 마찬가지이며 앞 범퍼의 그릴 뒤쪽에 있습니다.

센서 정비는 "센서 정비"를 참조하십시오.

보행자 감지 전방비상제동 시스템(장착된 경우)

경고:

보행자 감지 전방비상제동 시스템의 올바른 사용을 위한 경고 및 지침을 따르지 않을 경우 심한 부상을 입거나 사망에 이를 수 있습니다.

- **보행자 감지 전방비상제동 시스템은 운전자를 보조하기 위한 수단입니다. 교통 상황에 주의를 기울이거나 안전하게 주행할 운전자의 책임을 대신하지 않으며, 부주의하거나 위험한 운전으로 인한 사고를 막지 못합니다.**
- **보행자 감지 전방비상제동 시스템이 모든 주행 조건, 교통, 기후 및 도로 조건에서 작동하지는 않습니다.**

보행자 감지 전방비상제동 시스템은 주행 차선의 앞차량이나 보행자와 전방 충돌할 위험이 있을 때 운전자를 지원할 수 있습니다.

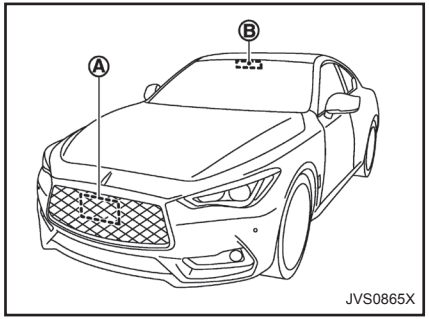

보행자 감지 전방비상제동 시스템은 앞 범퍼의 그릴 뒤쪽에 위치한 레이더 센서 Ⓐ를 사용하여 동일한 차선에서 주행하는 앞차와의 거리를 측정합니다.

보행자를 감지하기 위해, 보행자 감지 전방비상제동 시스템은 레이더 센서 이외에 앞유리 뒤쪽의 카메라 Ⓑ도 사용합니다.

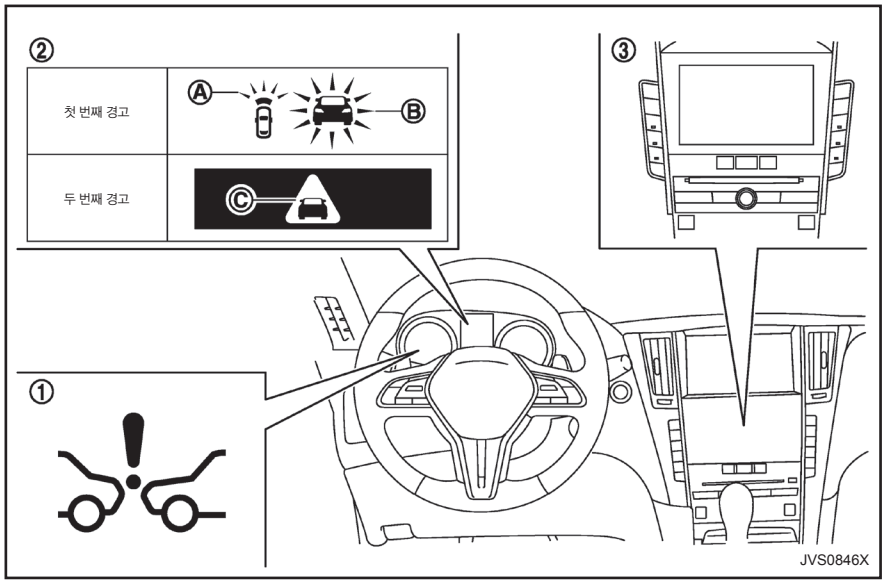

① (계기판의) 전방비상제동 시스템 경고등
② (차량 정보 디스플레이의) 표시 및 경고
Ⓐ 운전자 보조장치 시스템 전방 표시
Ⓑ 앞차 감지 표시
Ⓒ 전방비상제동 경고 표시
③ 하부 디스플레이

보행자 감지 전방비상제동 시스템 작동

보행자 감지 전방비상제동 시스템은 약 5km/h (3mph) 이상의 속도에서 작동합니다. 보행자 감지 기능의 경우 10~60km/h(6~37MPH)의 속도에서 시스템이 작동합니다.

전방 충돌 위험을 감지하는 경우 보행자 감지 전방비상제동 시스템이 운전자 보조장치 시스템 전방 표시(주황색) Ⓐ 및 앞차 감지 표시(주황색) Ⓑ를 깜박이고 경고음을 울려 운전자에게 첫 번째 경고를 제공합니다. 또한 보행자 감지 전방비상제동 시스템은 액셀러레이터 페달을 위로 움직인 후 부분적으로 브레이크를 작동시킵니다. 운전자가 강한 힘으로 빠르게 브레이크를 작동시켜도 보행자 감지 전방비상제동 시스템이 여전히 전방 충돌 가능성이 존재한다고 감지하는 경우 시스템이 자동으로 제동력을 높입니다.

충돌 위험이 임박했으나 운전자가 아무런 조치를 취하지 않으면 보행자 감지 전방비상제동 시스템이 전방비상제동 경고 표시(빨간색) Ⓒ를 깜박이고 경고음을 울려 두 번째 경고를 제공한 후 자동으로 더욱 강하게 브레이크를 작동시킵니다.

보행자와의 전방 충돌 위험이 감지되면 보행자 감지 전방비상제동 시스템은 전방비상제동 경고 표시(빨간색) Ⓒ를 깜박여 운전자에게 경고하고 경고음을 울리며 부분적으로 브레이크를 작동시킵니다. 운전자가 강한 힘으로 빠르게 브레이크를 밟아도 보행자 감지 전방비상제동 시스템이 여전히 보행자와의 전방 충돌 가능성이 존재한다고 감지하는 경

우 시스템이 자동으로 제동력을 높입니다. 충돌 위험이 임박했으나 운전자가 아무런 조치를 취하지 않으면 보행자 감지 전방비상제동 시스템이 자동으로 더욱 강하게 브레이크를 작동시킵니다.

참고:

보행자 감지 전방비상제동 시스템을 통해 제동이 이루어지면 차량의 정지등이 켜집니다.

차량 속도, 앞차 또는 전방 보행자와의 거리 및 주행 조건과 도로 상태에 따라 시스템은 전방 충돌을 피할 수 있도록 운전자를 지원하거나, 충돌이 불가피한 경우 피해를 줄일 수 있도록 보조합니다. 운전자가 스티어링 휠을 돌리거나 가속 또는 제동하는 경우 보행자 감지 전방비상제동 시스템이 나중에 작동하거나 전혀 작동하지 않습니다.

자동 제동 기능이 작동 중지되는 경우는 다음과 같습니다.

- 스티어링 휠을 돌려 충돌을 피하는 경우
- 액셀러레이터 페달을 밟은 경우
- 전방에 더 이상 차량이나 보행자를 감지하지 않는 경우

보행자 감지 전방비상제동 시스템에 의해 차량이 정지한 경우 브레이크를 놓기 전에 차량이 약 2초간 멈춰있게 됩니다.

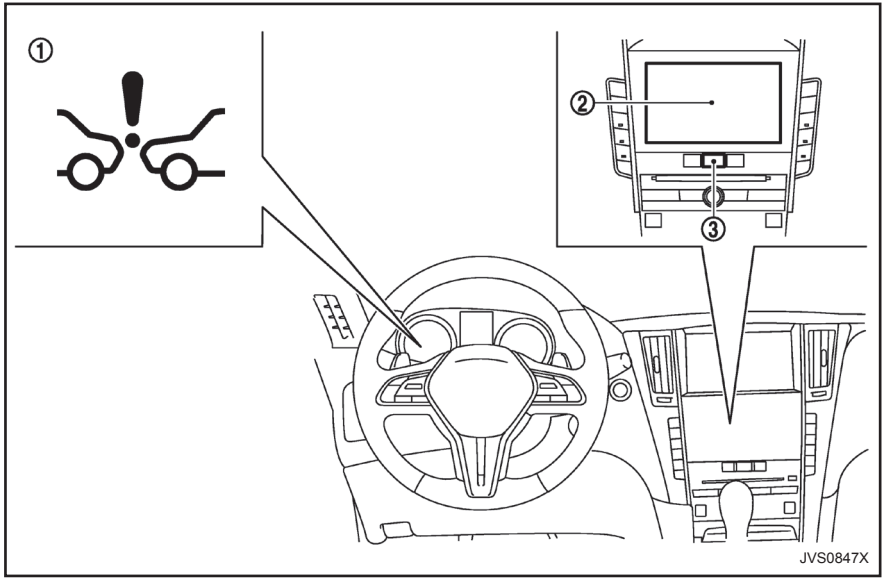

보행자 감지 전방비상제동 시스템 켜기/끄기

① 계기판의 보행자 감지 전방비상제동 시스템 경고등

② 하부 디스플레이

③ MENU 버튼

다음 단계를 실시하여 보행자 감지 전방비상제동 시스템을 켜거나 끕니다.

1. 1. MENU 버튼 ③을 누르고 하부 디스플레이의 [Driver Assistance(운전자 지원)] ②를 터치합니다.
2. [Emergency Assist(비상 보조장치)]를 터치합니다.
3. [Forward emergency braking(전방 비상 제동)]을 터치하여 시스템을 켜거나 끕니다.

보행자 감지 전방비상제동 시스템을 끄면 전방비상제동 시스템 경고(주황색) ①이 켜집니다.

참고:

- **엔진 시동을 다시 걸면 보행자 감지 전방비상제동 시스템이 자동으로 켜집니다.**
- **전방충돌예측경고 시스템은 보행자 감지 전방비상제동 시스템에 통합되어 있습니다. 전방충돌예측경고 시스템의 경우 디스플레이에서 별도로 선택할 수 있는 항목이 없습니다. 보행자 감지 전방비상제동 기능이 꺼지면 전방충돌예측경고 시스템도 꺼집니다.**

보행자 감지 전방비상제동 시스템 제한

경고:

보행자 감지 전방비상제동 시스템에 대한 시스템 제한 관련 사항이 아래에 나열되어 있습니다. 이러한 시스템 제한에 따라 차량을 운행하지 않을 경우 심한 부상을 입거나 사망에 이를 수 있습니다.

- **보행자 감지 전방비상제동 시스템이 모든 상황에서 모든 차량이나 보행자를 감지할 수 있는 것은 아닙니다.**
- **보행자 감지 전방비상제동 시스템은 다음 물체를 감지하지 않습니다.**
  - **작은 체구의 보행자(어린이 포함), 동물 및 자전거**
  - **휠체어를 탄 보행자나 스쿠터, 어린이 장난감 또는 스케이트보드와 같은 이동 수단을 사용하는 보행자**
  - **앉아 있는 보행자 또는 똑바로 서 있거나 걷지 않는 보행자**
  - **다가오는 차량**
  - **횡단하는 차량**
  - **노변의 장애물**
- **보행자 감지 전방비상제동 시스템에는 다음과 같은 여러 성능 제한이 존재합니다.**
  - **차량 경로에 정차된 차량이 있는 경우 약 80km/h(50MPH) 이상으로 차량을 주행하면 보행자 감지 전방비상제동 시스템이 작동하지 않습니다.**
  - **보행자 감지의 경우 60km/h(37MPH) 이상이나 10km/h(6MPH) 미만의 속도로 차량을 주행하면 보행자 감지 전방비상제동 시스템이 작동하지 않습니다.**
- **보행자 감지 전방비상제동 시스템은 가로등이 있더라도 어두운 곳이나 터널에서는 보행자에 대해 작동하지 않습니다.**
- **보행자의 경우 보행자 감지 전방비상제동 시스템이 첫 번째 경고를 울리거나 액셀러레이터 페달을 밀어 올리지 않습니다.**
- **오토바이와 같이 앞차량의 폭이 좁은 경우 보행자 감지 전방비상제동 시스템이 작동하지 않을 수 있습니다.**
- **두 차량 간 속도 차가 너무 작은 경우 보행자 감지 전방비상제동 시스템이 작동하지 않을 수 있습니다.**
- **다음 조건에서는 보행자 감지 전방비상제동 시스템의 레이더 센서가 올바르게 작동하지 못하거나 앞차를 감지하지 못할 수 있습니다.**
  - **시야가 불량할 때(비, 눈, 안개, 황사, 모래바람 및 다른 차량으로 인해 도로에서 튄 물)**
  - **가파른 내리막길 또는 급커브길에서 주행할 때**

보행자 감지 전방비상제동 시스템(장착된 경우)

- 울퉁불퉁한 노면(예: 고르지 못한 흙먼지 도로)에서 주행할 때
- 먼지, 얼음, 눈이나 기타 이물질이 레이더 센서 영역을 덮고 있을 때
- 다른 레이더의 간섭이 있을 때
- 앞유리의 카메라 영역이 뿌옇거나 먼지, 물방울, 얼음, 눈 등으로 덮여 있을 때
- 강한 빛(예: 햇빛 또는 다가오는 차량의 상향등 불빛)이 전방 카메라에 들어올 때. 강한 빛으로 인해 보행자 주변의 영역에 그림자가 드리워져 해당 보행자를 확인하기 어려워집니다.
- 밝기가 급격하게 변할 때 (예: 터널 또는 응달 지역에 들어가거나 응달 지역을 빠져나오는 경우 또는 번개가 번쩍이는 경우)
- 사람과 배경 간 대비가 나쁜 경우(예: 배경과 비슷한 색상이나 패턴의 의복 착용)
- 보행자가 짐을 들고 다니거나 매우 헐렁한 의복 또는 장신구를 착용하고 있어 보행자의 형상이 부분적으로 가려지거나 식별할 수 없을 때

- 보행자 감지 전방비상제동 시스템 성능이 저하될 수 있는 상황은 다음과 같습니다.
  - 미끄러운 도로에서 차량을 주행하는 경우
  - 경사지에서 차량을 주행하는 경우
  - 지나치게 무거운 화물을 뒷좌석이나 트렁크에 실은 경우
- 제한 내에서 센서 작동(레이더 및 카메라)의 기능을 자동으로 점검하도록 설계되었습니다. 시스템은 얼음, 눈 또는 스티커 등으로 가려진 센서 영역을 감지하지 못할 수 있습니다. 이러한 경우 시스템이 운전자에게 적절한 경고를 제공하지 못할 수도 있습니다. 정기적으로 센서 영역을 점검 및 청소해야 합니다.
- 일부 도로 및 교통 상황에서는 보행자 감지 전방비상제동 시스템이 예고 없이 부분적으로 브레이크를 작동시킬 수 있습니다. 가속해야 하는 경우 액셀러레이터 페달을 밟아 시스템을 취소합니다.
- 지나친 소음은 경고 차임 소리를 듣는 데 방해가 되어 차임이 들리지 않을 수도 있습니다.

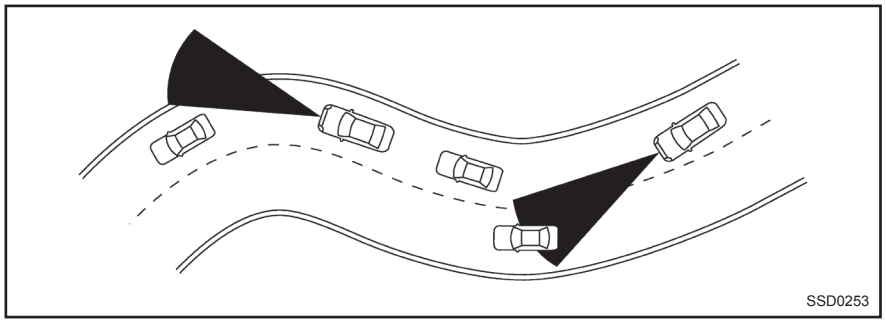

굽은 길, 언덕길, 커브길, 좁은 도로 또는 공사 중인 도로 등에서 운전할 때 레이더 센서가 다른 차선의 차량을 감지하거나 일시적으로 앞차를 감지하지 못하기도 합니다. 그러면 보행자 갑지 전방비상제동 시스템이 잘못 작동할 수도 있습니다.

또한 차량의 감지는 차량 작동(스티어링 휠 조작 또는 차선 내 주행 위치 등)이나 차량 상태의 영향을 받을 수도 있습니다. **이 경우 시스템이 갑자기 시스템 표시를 깜박이고 차임을 울려 운전자에게 경고할 수 있습니다. 그러면 앞차와의 안전거리를 수동으로 제어해야 합니다.**

보행자 감지 전방비상제동 시스템(장착된 경우)

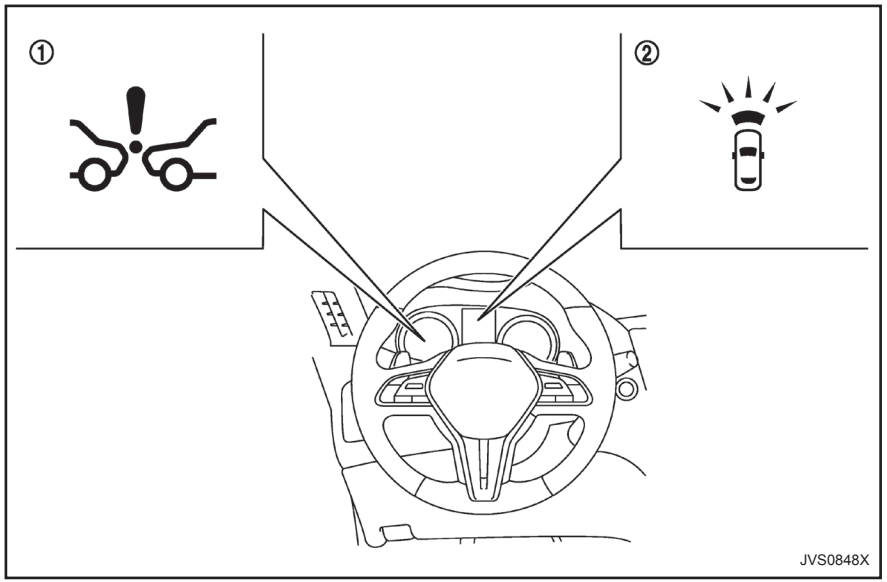

시스템 일시 사용 불가

① (계기판의) 전방비상제동 시스템 경고등

② (차량 정보 디스플레이의) 운전자 보조장치 시스템 전방 표시

조건 A

다음 조건에서는 전방비상제동 시스템 경고등(주황색) ① 및 운전자 보조장치 시스템 전방 표시등(주황색) ②가 깜박이며 보행자 감지 전방비상제동 시스템이 자동으로 꺼집니다.

- 레이더 센서가 다른 레이더의 간섭을 받는 경우
- 윈드실드 카메라 영역이 뿌옇거나 얼은 경우
- 전방에서 강한 빛이 비추는 경우
- 실내 온도가 직사광선으로 인해 약 40°C(104°F)를 초과하는 경우
- 윈드실드 카메라 영역이 계속 먼지 등으로 덮인 경우

조치:

위와 같은 조건이 사라지면 보행자 감지 전방비상제동 시스템이 자동으로 재개됩니다.

참고:

윈드실드 내부 카메라 영역이 뿌옇거나 얼은 경우, 에어컨을 켠 후 어느 정도 시간이 지나야 사라집니다. 이 영역이 오염된 경우, 인피니티 공식 서비스 센터를 방문하시기 바랍니다.

조건 B

다음 조건에서는 전방의 차량을 감지하는 것이 불가능하여 보행자 감지 전방비상제동 시스템이 자동으로 꺼집니다.

전방비상제동 시스템 경고등(주황색) ① 및 운전자 보조장치 시스템 전방 표시등(주황색) ②이 켜지고 "Front Radar Obstruction(전방 레이더 장애물)"/"Front Radar obstructed(전방 레이더 장애)" 경고 메시지가 차량 정보 디스플레이에 표시됩니다.

- 전면 그릴의 센서 영역이 오염되거나 막힌 경우

조치:

전방비상제동 시스템 경고등(주황색) ①이 켜지면 안전한 곳에 차량을 세우고 변속레버를 "P"(주차) 위치에 놓은 후 엔진 시동을 끕니다. 앞쪽 그릴의 레이더 커버를 부드러운 천으로 청소한 후 엔진 시동을 다시 겁니다. 전방비상제동 시스템 경고등이 계속해서 점등되는 경우, 인피니티 공식 서비스센터에서 보행자 감지 전방비상제동 시스템을 점검받으십시오.

- 제한된 도로 구조물 또는 건물(예: 긴 다리, 사막, 눈밭, 긴 벽 옆에서 주행)이 존재하는 도로에서 주행할 경우

조치:

위와 같은 조건이 사라지면 보행자 감지 전방비상제동 시스템이 자동으로 재개됩니다.

조건 C

엑셀러레이터 페달 액츄에이터에서 내장 모터 온도가 높다고 감지하면 보행자 감지 전방비상제동 시스템이 자동으로 꺼집니다. 전방비상제동 시스템 경고등(주황색) ① 및 운전자 보조장치 시스템 전방 표시등(주황색) ②가 켜지고 "Unavailable High Accelerator Temperature(액셀러레이터 고온 - 사용 불가)"/"Not available High accelerator temperature(액셀러레이터 고온 - 사용 불가능)" 경고 메시지가 차량 정보 디스플레이에 표시됩니다.

조치:

위와 같은 조건이 사라지면 보행자 감지 전방비상제동 시스템이 자동으로 재개됩니다.

시스템 기능 이상

보행자 감지 전방비상제동 시스템 기능에 이상이 있는 경우 시스템이 자동으로 꺼지고 차임이 울리며 전방비상제동 시스템 경고등(주황색) ① 및 운전자 보조장치 시스템 전방 표시등(주황색) ②가 켜질 뿐만 아니라 시스템 "malfunction(기능 이상)"/"System fault(시스템 오류)" 경고 메시지가 차량 정보 디스플레이에 나타납니다.

조치:

전방비상제동 시스템 경고등(주황색) ①이 켜지면 안전한 곳에 차량을 세우고 변속레버를 "P"(주차) 위치로 놓습니다. 엔진을 껐다가 다시 시동을 겁니다. 경고등이 계속 켜지면 인피니티 공식 서비스센터에서 보행자 감지 전방비상제동 시스템을 점검받으십시오.

참고:

보행자 감지 전방비상제동 시스템 작동이 멈추면 전방충돌예측경고 시스템도 작동을 멈춥니다.

보행자 감지 전방비상제동 시스템(장착된 경우)

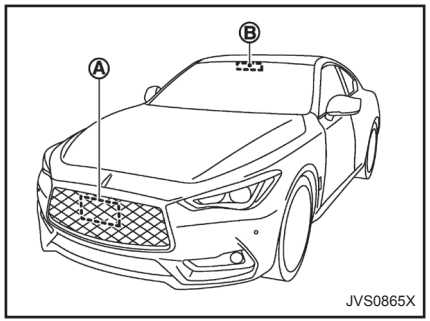

5

센서 정비

레이더 센서 Ⓐ는 앞 범퍼의 그릴 뒤쪽에 위치해 있습니다. 카메라 Ⓑ는 앞유리의 상부에 위치해 있습니다.

보행자 감지 전방비상제동 시스템이 계속 올바르게 작동할 수 있도록 다음 사항을 준수하십시오.

- 앞쪽 그릴의 센서 영역과 앞유리를 늘 청결하게 유지하십시오.
- 센서 주변(예: 범퍼, 앞유리)을 치거나 손상을 가하지 마십시오.
- 센서 영역 주변 앞 범퍼/그릴에 스티커나 이와 유사한 물체를 부착하거나 덮지 마십시오. 이는 고장 또는 기능이상을 초래할 수 있습니다.
- 레이더 센서 주변에 금속 물체를 부착하지 마십시오(브러쉬 가드 등). 이는 고장 또는 기능이상을 초래할 수 있습니다.
- 반사성 물체(예: 흰 종이나 거울)를 계기판에 놓으면 안 됩니다. 반사되는 햇빛은 카메라 장치의 감지 성능에 악영향을 미칠 수 있습니다.
- 앞 범퍼를 개조, 제거하거나 도색하지 마십시오. 앞 범퍼를 커스터마이즈하거나 복구하기 전에 인피니티 공식 서비스센터에 문의하십시오.

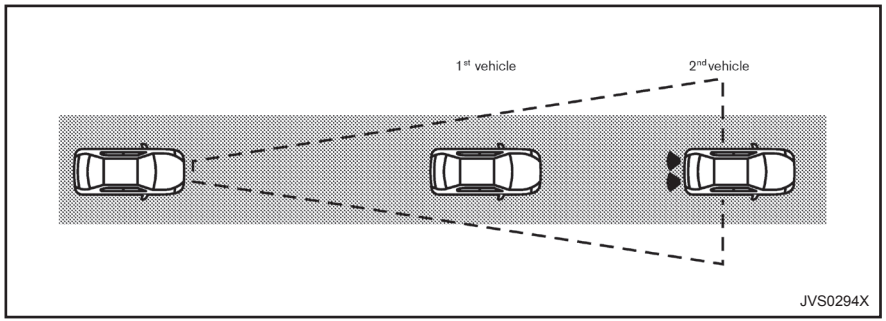

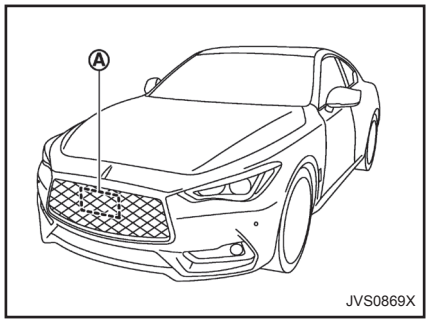

전방충돌예측경고 시스템은 동일 차선에서 주행하는 앞차의 앞 차량이 급제동하는 경우 운전자에게 이를 경고할 수 있습니다.

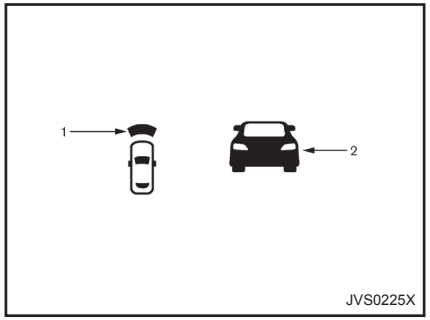

전방충돌예측경고 시스템(장착된 경우)

시스템 작동

1. 운전자 보조장치 시스템 전방 표시
2. 앞차 감지 표시

전방충돌예측경고 시스템은 앞 범퍼의 그릴 뒤쪽에 위치한 레이더 센서 Ⓐ를 사용하여 주행 차선에 있는 두 번째 앞차와의 거리를 측정합니다. 전방충돌예측경고 시스템은 약 5km/h(3MPH) 이상의 속도에서 작동합니다. 전방 충돌 가능성이 있는 경우 전방충돌예측경고 시스템이 운전자 보조장치 시스템 전방 표시 및 앞차 감지 표시를 깜박이고 경고음을 울려 운전자에게 경고합니다.

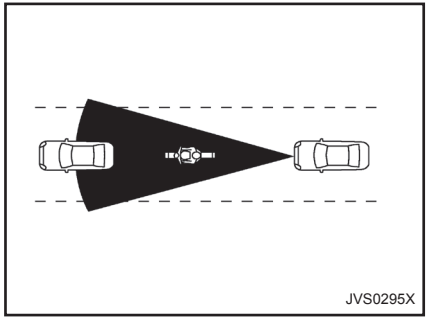

예측전방충돌경고 시스템 주의사항

경고:

- **전방충돌예측경고 시스템은 충돌 전 운전자에게 경고할 수 있지만 충돌을 방지하지는 않습니다. 항상 주의를 집중하고 안전하게 운전하며 차량을 제어하는 것은 운전자의 책임입니다.**
- **레이더 센서가 다음 물체는 감지하지 못합니다.**
  - **도로의 보행자, 동물 또는 장애물**
  - **다가오는 차량**
  - **횡단하는 차량**
- **전방충돌예측경고 시스템은 앞차가 오토바이 등의 좁은 차량인 경우 작동하지 않습니다.**
- **레이더 센서는 다음 조건에서 앞차를 감지하지 못할 수 있습니다.**
  - **눈 또는 폭우**
  - **먼지, 얼음, 눈이나 기타 이물질이 레이더 센서를 덮고 있을 때**
  - **다른 레이더의 간섭이 있을 때**
  - **이동 중인 차량에서 눈이나 도로 이물질이 튀어 오를 때**
  - **터널을 주행할 때**

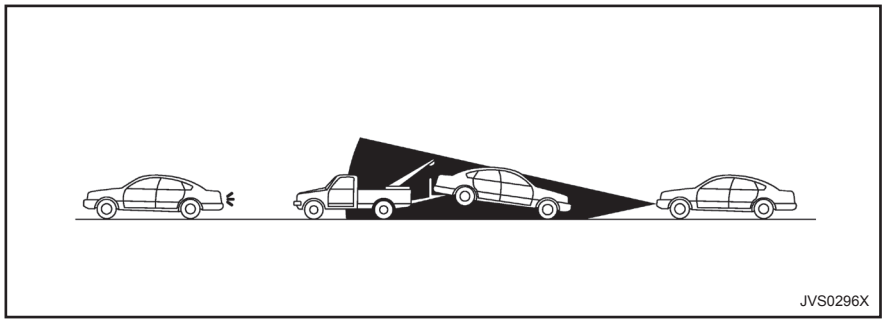
JVS0296X

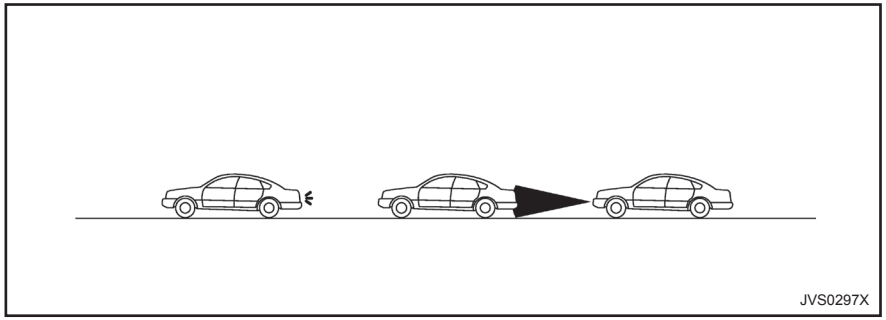
JVS0297X

경고:

- **앞차가 견인되는 경우 레이더 센서에서 다른 차량을 감지하지 못할 수 있습니다.**
- **앞차와의 거리가 너무 가까우면 레이더 센서의 빔 작동이 방해를 받습니다.**

전방충돌예측경고 시스템(장착된 경우)

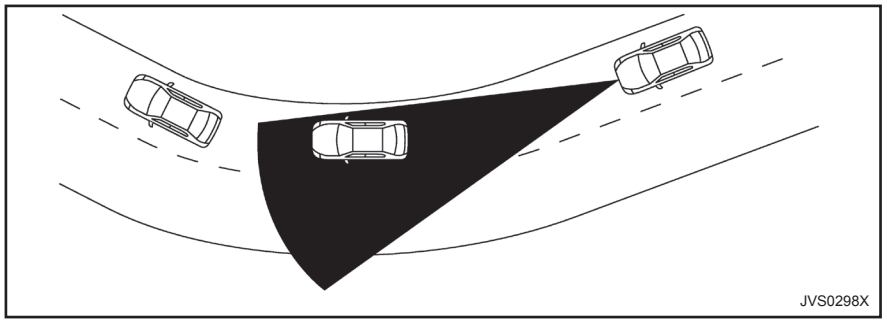

5

경고:

- **가파른 내리막길이나 급커브길을 주행하는 경우 레이더 센서에서 다른 차량을 감지하지 못할 수 있습니다.**
- **지나친 소음은 경고음을 듣는 데 장애가 될 수 있습니다.**

참고:

보행자 감지 전방비상제동 시스템 설정이 켜지거나 꺼지면 전방충돌예측경고 시스템도 이와 동시에 켜지거나 꺼집니다.

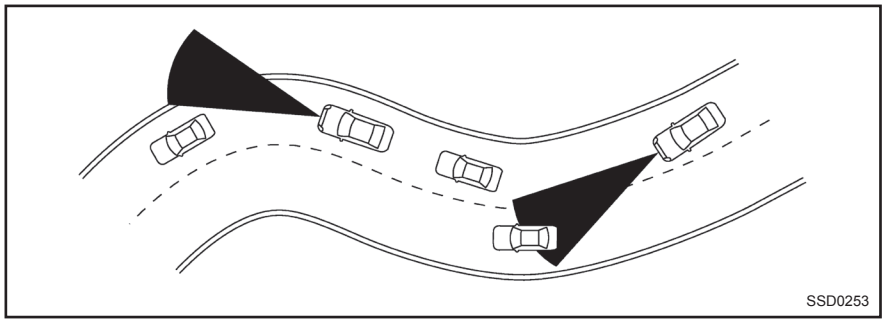
SSD0253

굽은 길, 언덕길, 커브길, 좁은 도로 또는 공사 중인 도로 등에서 운전할 때 레이더 센서가 다른 차선의 차량을 감지하거나 일시적으로 앞차를 감지하지 못하기도 합니다. 이로 인해 전방충돌예측경고 시스템이 올바르게 작동하지 않을 수 있습니다.

또한 차량의 감지는 차량 작동(스티어링 휠 조작 또는 차선 내 주행 위치 등)이나 차량 상태의 영향을 받을 수도 있습니다. **이 경우 시스템이 갑자기 시스템 표시를 깜박이고 차임을 울려 운전자에게 경고할 수 있습니다. 그러면 앞차와의 안전거리를 수동으로 제어해야 합니다.**

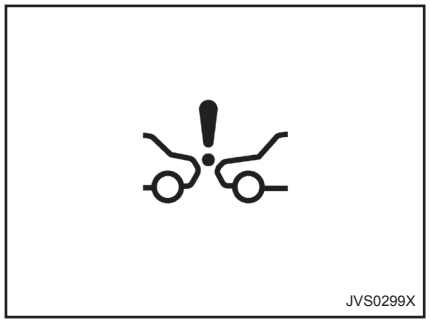
JVS0299X

전방비상제동 시스템 경고등(주황색)

시스템 일시 사용 불가

조건 A:

레이더 센서가 다른 레이더의 간섭을 받아 앞차를 감지할 수 없으면 전방충돌예측경고 시스템이 자동으로 꺼집니다. 전방비상제동 시스템 경고등(주황색) 및 운전자 보조장치 시스템 전방 표시(주황색)가 켜집니다.

조치:

위와 같은 조건이 사라지면 전방충돌예측경고 시스템이 자동으로 재개됩니다.

조건 B:

다음과 같은 조건에서는 앞차를 감지할 수 없어서 예측전방충돌 시스템이 자동으로 꺼집니다.

전방비상제동 시스템 경고등(주황색) 및 드라이버 어시스트 시스템 전방 표시(주황색)가 켜지고 "Front Radar Obstruction(전방 레이더 장애물)"/"Front Radar obstructed(전방 레이더 장애)" 경고 메시지가 차량 정보 디스플레이에 나타납니다.

- 전면 그릴의 센서 영역이 먼지로 덮여 있거나 막힌 경우

조치:

전방비상제동 시스템 경고등(주황색)이 켜지면 안전한 곳에 차량을 세우고 변속레버를 "P"(주차) 위치로 놓은 후 엔진 시동을 끕니다. 앞쪽 그릴의 레이더 커버를 부드러운 천으로 청소한 후 엔진 시동을 다시 겁니다. 전방비상제동 경고등(주황색)이 계속 켜지는 경우 인피니티 공식 서비스센터를 통해 전방충돌예측경고 시스템을 점검받으십시오.

- 제한된 도로 구조물 또는 건물(예: 긴 다리, 사막, 눈밭, 긴 벽 옆에서 주행)이 존재하는 도로에서 주행할 경우

조치:

위와 같은 조건이 사라지면 전방충돌예측경고 시스템이 자동으로 재개됩니다.

참고:

보행자 감지 전방비상제동 시스템 작동이 멈추면 전방충돌예측경고 시스템도 작동을 멈춥니다.

시스템 기능 이상

전방충돌예측경고 시스템 기능에 이상이 있는 경우 시스템이 자동으로 꺼지고 차임이 울리며 전방비상제동 시스템 경고등(주황색) 및 운전자 보조장치 시스템 전방 표시(주황색)가 켜질 뿐만 아니라 시스템 "malfunction(기능 이상)"/"System fault(시스템 오류)" 메시지가 차량 정보 디스플레이에 나타납니다.

조치:

경고등(주황색)이 켜지면 안전한 곳에 차량을 세우고 변속레버를 "P"(주차) 위치에 놓습니다. 엔진을 껐다가 다시 시동을 겁니다. 경고등이 계속 켜지는 경우 인피니티 공식 서비스센터를 통해 전방충돌예측경고 시스템을 점검받으십시오.

센서 정비

센서 유지보수 관련 내용은 "센서 정비"를 참조하십시오.

차량 연비 개선 및 이산화탄소 배출량 감소를 위해 다음과 같은 요령으로 친환경·경제 운전을 실천하십시오.

1. 급출발, 급가속, 급정거 지양
   - 급출발 및 급제동을 삼갑니다.
   - 가급적 언제나 액셀러레이터 페달과 브레이크 페달을 부드럽고 가볍게 밟습니다.
   - 일정한 속력을 유지하고 가능한 경우 관성으로 주행합니다.
2. 정속 유지
   - 정지를 미리 예상하고 최소화할 수 있도록 교통 흐름을 주시합니다.
   - 속도를 교통 신호등에 맞추면 정지하는 빈도를 줄일 수 있습니다.
   - 일정한 속도를 유지하면 교통 신호등 정지 횟수를 최소화하고 연료 효율을 높일 수 있습니다.
3. 경제적인 속도 및 거리 주행
   - 법정 제한속도를 준수하고, 97km/h(60 MPH)(법적으로 허용된 경우)를 초과하지 않으면 공기저항이 감소하여 연비를 개선할 수 있습니다.

- 차간 안전거리를 유지하면 불필요한 제동을 줄일 수 있습니다.
- 속도 변화를 예측할 수 있도록 안전하게 교통 흐름을 주시하여 잦은 제동 및 급가속을 줄입니다.
- 도로 상태에 적합한 기어 범위를 선택합니다.

4. 정속주행장치 사용
   - 고속도로 주행 시 정속주행장치를 사용하면 일정한 속도를 유지할 수 있습니다.
   - 정속주행장치는 특히 평탄한 지형 주행 시 연료 절감에 효율적입니다.
5. 최단 거리 계획
   - 시간을 절약할 수 있는 최적의 경로를 사용할 수 있도록 지도나 내비게이션 시스템(장착된 경우)을 활용합니다.
6. 공회전 금지
   - 정차 시간이 30~60초를 넘을 경우 안전에 유의하면서 엔진 시동을 꺼 연료를 절약하고 배출가스를 줄입니다.
7. 고속도로 톨게이트 자동요금 징수 시스템 사용
   - 자동요금 징수 시스템을 사용하면 톨게이트 통과 시 차량을 세울 필요 없이 정속을 유지할 수 있습니다.
8. 겨울철 예열
   - 가급적 공회전을 피해 불필요한 연료 낭비를 줄입니다.
   - 주행 전 차량 엔진 오일을 효과적으로 순환시키는 데 일반적으로 30초 이상이 요구되지 않습니다.
   - 공회전보다 주행 시 이상적 차량 온도에 훨씬 더 빨리 도달합니다.
9. 차량을 시원하게 유지
   - 차량을 가급적 지붕이 있는 주차 공간이나 그늘에 주차합니다.
   - 뜨거운 차량에 승차 시 창문을 열면 실내 온도를 내리는 데 도움이 되어 에어컨 시스템의 필요가 줄어듭니다.
10. 가급적 짐을 줄여 운전
    - 불필요한 짐을 싣지 않으면 차량의 무게가 줄어들어 연비에 도움이 됩니다.

- 엔진 관리를 소홀히 하지 마십시오.
- 지침에 따라 정기적으로 차량을 정비 및 점검하십시오.
- 타이어 공기압은 적정한 수준을 유지하십시오. 공기압이 낮으면 타이어 마모가 증가하고 연비가 저하됩니다.
- 휠 얼라인먼트가 모두 제대로 조정되도록 하십시오. 휠 얼라인먼트가 틀어진 경우 타이어 수명이 짧아지고 연비가 저하됩니다.
- 권장되는 점도의 엔진 오일을 사용하십시오("권장 유체/윤활유 및 용량" 참조).

경고:

- **마른 풀잎, 폐지 또는 헝겊더미와 같은 가연성 물질 위에 차량을 멈추거나 주차하지 마십시오. 이런 물질은 착화되어 화재를 일으킬 수 있습니다.**
- **안전한 주차를 위해서는 주차 브레이크를 채우고 변속레버를 "P"(주차) 위치에 놓아야 합니다. 그렇게 하지 않으면 차량이 예상치 않은 방식으로 움직이거나 굴러 사고를 일으킬 수 있습니다.**
- **차량 주차 시 변속 레버가 "P"(주차) 위치에 있는지 확인하십시오. 풋 브레이크 페달을 밟지 않으면 변속 레버를 "P"(주차) 위치에서 다른 위치로 옮길 수 없습니다.**
- **아무도 지켜보지 않는 상태로 엔진이 작동되도록 방치하지 마십시오.**
- **차내에 어린이만 혼자 두지 마십시오. 혼자 남은 어린이가 자칫 스위치나 컨트롤을 작동시켜 심각한 사고가 발생할 수 있습니다.**
- **예기치 않은 차량 및/또는 시스템의 작동으로 인한 부상 또는 사망 사고 발생의 위험을 방지하기 위해 차량에 어린이, 타인의 도움이 필요한 사람 또는 애완동물을 방치해 두지 마십시오. 또한 더운 날씨에는 밀폐된 차량 내부의 온도가 급격히 상승하여 사람 및 애완동물에게 심각하거나 치명적인 해를 끼칠 수도 있습니다.**

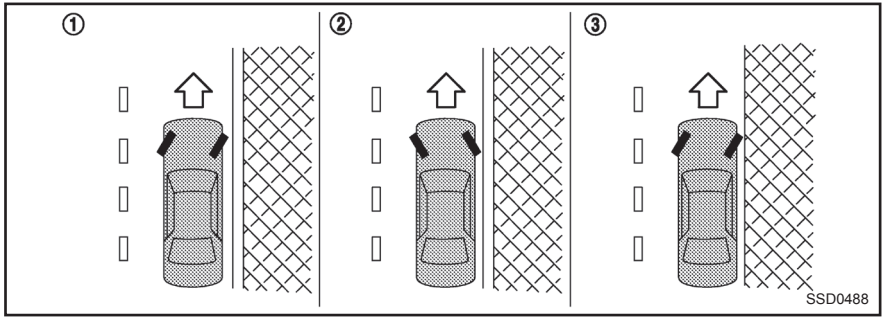

1. 주차 브레이크를 확실히 채웁니다.
2. 변속 레버를 "P"(주차) 위치에 놓습니다.
3. 경사진 곳에 차량을 주차할 때는 차량이 움직이지 못하도록 그림과 같이 바퀴를 꺾어두는 것이 좋습니다.

   커브 내리막길 주차 ①

   바퀴를 연석(커브) 방향으로 돌리고 보도측의 바퀴가 연석에 부드럽게 닿을 때까지 차량을 앞으로 움직입니다. 그런 다음 주차 브레이크를 채웁니다.

   커브 오르막길 주차 ②

   바퀴를 연석(커브)의 바깥쪽으로 돌리고 보도측의 바퀴가 연석에 부드럽게 닿을 때까지 차량을 뒤로 움직입니다. 그런 다음 주차 브레이크를 채웁니다.

   커브가 없는 오르막길 또는 내리막길 주차 ③

   도로 가장자리 쪽으로 바퀴를 돌려 차량이 움직이더라도 도로 중심에서 멀어지게끔 합니다. 그런 다음 주차 브레이크를 채웁니다.
4. 점화스위치를 "OFF" 위치에 놓습니다.

이 차량은 탑승자와 화물을 수송하는 데 사용할 수 있도록 설계되었습니다. 트레일러를 견인할 경우 동력 전달 장치, 조향 및 제동 장치와 기타 장치에 무리한 부하가 걸릴 수 있습니다.

주의:

트레일러를 견인하여 발생한 차량 손상은 보증의 대상이 아닙니다.

경고:

운전 중에 엔진이 작동하지 않거나 시동이 꺼지면 파워 스티어링 보조 기능이 작동하지 않게 됩니다. 그러면 스티어링 조작이 더 힘들어집니다.

전동 파워 스티어링 유형

경고:

엔진이 작동 중일 때 파워 스티어링 경고등이 켜지면 스티어링에 대한 파워 어시스트의 작동이 중지됩니다. 차량은 계속 제어할 수 있지만 스티어링 조작이 더 힘들어집니다.

전동 파워 스티어링은 주행 시 적은 힘으로도 스티어링 조작을 할 수 있도록 보조력을 제공합니다.

주차 시 또는 매우 저속으로 주행 시 스티어링 휠을 반복적으로 또는 연속적으로 작동하면 파워 스티어링 보조 기능의 작동 수준이 감소됩니다. 이는 전동 파워 스티어링의 과열로 인한 손상을 막기 위한 것입니다. 스티어링 보조 기능의 작동 수준이 감소하면 스티어링 휠 조작이 힘들어집니다. 전동 파워 스티어링의 온도가 떨어지면 스티어링 보조가 정상으로 되돌아옵니다. 전동 파워 스티어링이 과열될 수 있는 스티어링 휠 조작을 반복하지 마십시오.

스티어링 휠을 빠르게 조작할 경우 소리가 날 수 있습니다. 그러나 이 현상은 기능이상이 아닙니다.

엔진 작동 중 파워 스티어링 경고등이 켜질 경우 전동 파워 스티어링이 올바로 작동하지 않으므로 정비 서비스가 필요하다는 의미일 수 있습니다. 인피니티 공식 서비스센터를 통해 전동 파워 스티어링을 점검하십시오("파워 스티어링 경고등" 참조).

엔진이 구동하고 있을 때 파워 스티어링 경고등이 켜지면 스티어링에 대한 파워 어시스트의 작동이 중지됩니다. 차량은 계속 제어할 수 있습니다. 하지만 특히 급격한 방향 전환과 저속에서는 스티어링 조작에 많은 힘이 듭니다.

유압식 전동 파워 스티어링 유형

경고:

엔진이 작동 중일 때 파워 스티어링 경고등이 켜지면 스티어링에 대한 파워 어시스트의 작동이 중지됩니다. 차량은 계속 제어할 수 있지만 스티어링 조작이 더 힘들어집니다.

유압식 전동 파워 스티어링은 주행 시 적은 힘으로도 스티어링 조작을 할 수 있도록 보조력을 제공합니다.

주차 시 또는 매우 저속으로 주행 시 스티어링 휠을 반복적으로 또는 연속적으로 작동하면 파워 스티어링 보조 기능의 작동 수준이 감소됩니다. 이는 유압식 전동 파워 스티어링의 과열로 인한 손상을 막기

위한 것입니다. 스티어링 보조 기능의 작동 수준이 감소하면 스티어링 휠 조작이 힘들어집니다. 스티어링 휠을 계속 조작할 경우 파워 스티어링이 작동을 중지하고 파워 스티어링 경고등이 켜질 수 있습니다. 엔진을 끄고 점화스위치를 "OFF" 위치로 누릅니다. 유압식 전동 파워 스티어링의 온도가 떨어지면 엔진 시동 후 스티어링 보조 기능이 정상으로 되돌아옵니다. 파워 스티어링 경고등이 꺼집니다. 유압식 전동 파워 스티어링이 과열될 수 있으므로 스티어링 휠 조작을 반복하지 마십시오.

스티어링 조작 시 차량 앞쪽에서 소음이 들릴 수 있습니다. 이 현상은 기능 이상이 아닙니다.

엔진 작동 중 파워 스티어링 경고등이 켜질 경우 유압식 전동 파워 스티어링 시스템이 올바로 작동하지 않으므로 정비가 필요하다는 의미일 수 있습니다. 인피니티 공식 서비스센터를 통해 유압식 전동 파워 스티어링 시스템을 점검받으십시오.

엔진 작동 중에 파워 스티어링 경고등이 켜지면 스티어링 보조 기능이 작동 중단되지만 여전히 차량을 제어할 수 있습니다. 이때, 특히 급격한 방향 전환과 저속 주행 시에는 스티어링 휠 조작에 더 많은 힘이 듭니다.

다이렉트 어댑티브 스티어링 시스템

⚠ 경고:

엔진이 작동 중일 때 파워 스티어링 경고등이 켜지면 스티어링 보조 기능이 작동하지 않습니다. 차량은 계속 제어할 수 있지만 스티어링 조작이 더 힘들어집니다.

주의:

- **인피니티 권장 부품 이외의 다른 휠 또는 타이어를 사용할 경우 다이렉트 어댑티브 스티어링이 올바르게 작동하지 않을 수도 있으며 파워 스티어링 경고등이 켜질 수도 있습니다.**
- **차량의 서스펜션을 변경하지 마십시오. 쇽 업소버, 스트럿, 스프링, 스태빌라이저 바, 부싱 및 휠 등의 서스펜션 부품이 차량에 권장되지 않거나 극도로 열화되는 경우 다이렉트 어댑티브 스티어링이 적절히 작동하지 않을 수 있으며 파워 스티어링 경고등이 켜질 수 있습니다.**
- **차량의 스티어링을 개조하지 마십시오. 스티어링 부품이 차량에 권장되지 않거나 극도로 열화되는 경우 다이렉트 어댑티브 스티어링이 적절히 작동하지 않을 수 있으며 파워 스티어링 경고등이 켜질 수 있습니다.**
- **VDC 경고등이 켜지면 파워 스티어링 경고등도 이와 동시에 켜질 수 있습니다. 차량을 안전한 곳에 세우고 엔진을 끈 후 다시 시동을 겁니다. 파워 스티어링 경고등이 계속 켜지는 경우 인피니티 공식 서비스센터에서 시스템을 점검받으십시오. VDC 시스템의 경우, "차량주행 안전제어(VDC) 시스템"을 참조하십시오.**
- **스티어링 휠 혹은 타이어를 분리할 때 점화스위치를 "ON" 위치에 놓지 마십시오.**
- **점화스위치가 "ON" 이외의 다른 위치에 있을 때는 스티어링 휠을 가능한 한 많이 돌리지 마십시오.**
- **스티어링 휠에 액세서리를 설치하거나 스티어링 휠을 교체하면 스티어링 성능이 떨어질 수 있습니다.**

다이렉트 어댑티브 스티어링은 차량 속도와 스티어링 휠의 회전량에 따라 조향력 및 스티어링 각도를 제어하도록 설계되어 있습니다.

인피니티 주행 모드 선택기를 사용하여 스티어링 특성을 선택할 수 있습니다("인피니티 주행 모드 선택" 참조).

VDC 시스템이 꺼져 있으면 스티어링 설정이 표준 모드가 됩니다.

엔진 작동 중 파워 스티어링 경고등이 켜질 경우 다이렉트 어댑티브 스티어링이 올바로 작동하지 않으므로 정비 서비스가 필요하다는 의미일 수 있습니다. 인피니티 공식 서비스센터에서 시스템을 점검받으십시오("파워 스티어링 경고등" 참조).

엔진이 작동 중일 때 파워 스티어링 경고등이 켜지면 스티어링 보조 기능이 작동하지 않습니다. 차량은 계속 제어할 수 있습니다. 하지만 특히 급격한 방향 전환과 저속에서는 스티어링 조작에 많은 힘이 듭니다.

다이렉트 어댑티브 스티어링이 기능 이상인 경우 직선도로에서 주행할 때 스티어링 휠이 약간 돌아갈 수 있습니다.

다음의 경우에도 직선도로에서 주행할 때 스티어링 휠이 약간 돌아갈 수 있는데, 이는 다이렉트 어댑티브 스티어링 시스템의 보호 메커니즘 때문입니다. 보호 메커니즘이 작동 중지된 후엔 스티어링 휠이 정상 위치로 돌아갑니다.

조건 A

- 엔진 스톨이 발생하거나 발생할 가능성이 있는 경우
- 스티어링 휠이 완전히 잠긴 위치에 유지되거나 앞 타이어가 방해물에 닿은 경우
- 배터리가 방전된 경우

스티어링 휠을 정상 위치로 되돌리려면 안전한 곳에 차량을 세우고 스티어링 휠 작동을 멈춥니다. 그런 후 짧은 시간 동안 차량을 주행합니다.

조건 B

- 주차하거나 매우 느린 속도로 주행하면서 스티어링 휠을 반복적 또는 지속적으로 조작할 때 (이 경우 스티어링 휠의 스티어링 보조 기능이 감소됩니다.)

스티어링 휠을 정상 위치로 되돌리려면 안전한 곳에 차량을 세운 후 다이렉트 어댑티브 스티어링의 온도가 내려갈 때까지 스티어링 휠을 조작하지 않고 잠시 동안 기다립니다. 다이렉트 어댑티브 스티어링 시스템의 과열로 이어질 수 있는 반복적인 스티어링 휠 조작을 피합니다.

차량을 이륜 다이나모미터에서 검사 시 파워 스티어링 경고등이 켜질 수 있습니다. 파워 스티어링 경고등을 끄려면 차량을 안전한 곳에 세우고 엔진을 끈 후 다시 시동을 걸고 일정 시간 차량을 주행합니다.

다음 상태는 다이렉트 어댑티브 스티어링 시스템의 기능 이상을 의미하지 않습니다.

- 점화스위치가 "ON" 위치일 때와 비교하여 "OFF" 혹은 "ACC" 위치에 있을 때 보다 넓은 스티어링 유격을 느낄 수 있습니다.
- 엔진 시동 후 직선 도로에서조차 스티어링 휠이 약간 돌아갈 수 있습니다. 정상 위치로 되돌리려면 일정 시간 직선도로에서 차량을 운행하십시오.
- 점화스위치가 "OFF" 위치였을 때 스티어링 휠을 끝까지 돌린 경우, 엔진 시동을 건 후 스티어링 휠이 움직일 수 있습니다.
- 4륜 다이나모미터에서 차량 테스트를 실시한 후 직선 도로에서 주행해도 스티어링 휠이 약간 돌아갈 수 있습니다. 스티어링 휠을 정상 위치로 되돌리려면 일정 시간 동안 직선도로에서 차량을 주행합니다.

다음 상황에서는 운전자가 소음을 들을 수 있지만 이 현상은 기능이상이 아닙니다.

- 엔진 시동을 걸 때나 끌 때
- 완전히 잠긴 위치에서 스티어링 휠을 돌릴 경우

브레이크 시스템에는 두 가지 별개의 유압 회로가 있습니다. 한 회로 기능에 이상이 있더라도 두 휠의 제동 능력은 그대로 유지됩니다.

브레이크 주의사항

진공 보조 브레이크

브레이크 부스터는 엔진의 진공 상태를 이용해 제동을 보조하는 역할을 합니다. 엔진이 멈추면 풋 브레이크 페달을 밟아 차량을 정지할 수 있습니다. 하지만 차량을 정지시키려면 풋 브레이크 페달에 더 큰 압력을 가해야 합니다. 정지 거리는 더 길어지게 됩니다.

엔진이 작동하지 않거나 운전 중에 꺼지는 경우 파워 브레이크가 작동하지 않게 됩니다. 제동하기가 더 힘들어집니다.

⚠ 경고:

엔진 시동이 꺼진 상태에서 타력 주행을 하지 마십시오.

브레이크 사용

운전 중에는 풋 브레이크 페달에 발을 올려놓지 마십시오. 발을 올려놓으면 브레이크가 과열되고, 브레이크 라이닝/패드가 더 빨리 마모되며 연료 소비량이 증가하게 됩니다.

브레이크 마모를 줄이고 브레이크가 과열되지 않도록 하려면 내리막길이나 긴 비탈길을 내려가기 전에 속도를 줄이고 저단 기어로 변속하십시오. 브레이크가 과열되면 제동 성능이 떨어져 차량에 대한 통제력을 상실할 수 있습니다.

미끄러운 노면 위를 주행하는 동안 제동, 가속 또는 저단 변속할 때 특히 주의하십시오. 갑작스럽게 제동 또는 가속하면 바퀴가 미끄러져 사고를 일으킬 수 있습니다.

젖은 브레이크

세차를 하거나 물이 고인 곳을 통과하여 운전할 때 브레이크가 젖을 수 있습니다. 브레이크가 물에 젖으면 제동 거리가 길어지고 제동 중에 차량이 한쪽으로 쏠릴 수 있습니다.

브레이크를 말리려면 차량을 안전 속도로 운전하면서 풋 브레이크 페달을 가볍게 밟아서 브레이크를 가열시키면 됩니다. 브레이크가 정상으로 돌아올 때까지 이런 식으로 운전합니다. 브레이크가 제대로 작동할 때까지는 고속 주행하지 마십시오.

주차 브레이크 길들이기

주차 브레이크의 정지 효과가 약해지거나, 주차 브레이크 슈 및/또는 드럼/로터를 교체할 때마다 최상의 제동 성능을 보장할 수 있도록 주차 브레이크 슈를 길들입니다.

이 절차는 서비스 매뉴얼에 설명되어 있고 인피니티 공식 서비스센터가 수행할 수 있는 절차입니다.

브레이크 어시스트

브레이크 페달에 가해지는 힘이 일정한 수준을 넘어서면 브레이크 어시스트가 작동하여 페달을 가볍게만 밟아도 기존 브레이크 부스터보다 더 큰 제동력이 발생됩니다.

⚠ 경고:

브레이크 어시스트는 제동을 보조하기 위한 수단일 뿐이며 충돌 경고 또는 회피 장치가 아닙니다. 항상 주의를 집중하고 안전하게 운전하며 차량을 제어하는 것은 운전자의 책임입니다.

ABS 브레이크 시스템

⚠ 경고:

ABS 브레이크 시스템은 정교한 장치이지만 부주의하거나 위험하게 운전하면 사고를 예방할 수 없습니다. ABS는 미끄러운 노면에서 제동하는 동안 지속적으로 차량을 제어하는 데 도움을 줄 수 있습니다. 미끄러운 표면에서의 정지 거리는 ABS를 사용하는 경우에도 정상 노면에서의 정지 거리보다 길다는 점을 유념하십시오. 또한 비포장도로 또는 자갈이나 눈이 덮인 도로에서 운전할 때, 또는 타이

어 체인을 사용하는 경우에도 정지 거리가 길어질 수 있습니다. 항상 앞차와의 안전거리를 유지하십시오. 결국 안전에 대한 책임은 운전자에게 있습니다.

타이어 종류 및 상태도 제동 효과에 영향을 줄 수 있습니다.

- **타이어를 교체할 때는 네 휠 모두에 지정된 규격의 타이어를 장착하십시오.**
- **스페어 타이어를 장착할 때는 타이어 표식에 규정된 적정 크기 및 종류의 타이어인지 확인하십시오("타이어 표식" 참조).**
- **자세한 내용은 "타이어 및 휠"을 참조하십시오.**

ABS 브레이크 시스템은 브레이크를 제어하므로 강하게 제동하거나 미끄러운 노면에서 제동할 때 바퀴가 잠기지 않습니다. ABS 시스템은 각 바퀴의 회전 속도를 감지하고 각 바퀴가 잠겨서 미끄러지지 않도록 브레이크액의 압력을 변화시킵니다. ABS 시스템은 각 휠이 잠기지 않도록 방지하여 운전자의 지속적인 스티어링 제어 작동을 지원하고 미끄러운 노면에서 도로를 이탈하거나 헛도는 현상을 최소화하는데 도움을 줍니다.

시스템 사용

브레이크 페달을 밟아 그대로 유지합니다. 강하고 지속적인 압력으로 브레이크 페달을 밟되, 브레이크 페달을 밟았다 놓았다(펌핑)하지 마십시오. ABS가 작동하여 바퀴가 잠기는 것을 방지합니다. 차량을 조향하여 장애물을 피합니다.

⚠ 경고:

브레이크 페달을 밟았다 놓았다(펌핑)하지 마십시오. 밟았다 놓았다(펌핑) 할 경우 정지 거리가 오히려 증가할 수 있습니다.

자가 테스트 기능

ABS에는 전자 센서, 전기 펌프, 유압 솔레노이드 및 컴퓨터가 내장되어 있습니다. 컴퓨터에는 엔진 시동을 걸고 차량을 저속으로 전진 또는 후진할 때마다 ABS를 테스트하는 진단 기능이 내장되어 있습니다. 자가 테스트가 이루어질 때 "덜컹"하는 소리가 들리거나 브레이크 페달에서 진동이 느껴질 수 있습니다. 이는 정상적인 현상이며 기능이상을 의미하지 않습니다. 컴퓨터가 기능이상을 감지하면 ABS를 끄고 계기판의 ABS 경고등이 켜집니다. 그러면 브레이크 시스템이 일반 브레이크처럼 작동은 하지만 잠김방지 기능은 작동되지 않습니다. 자가 테스트 중이나 주행 시 ABS 경고등이 켜지는 경우 인피니티 공식 서비스센터를 통해 차량을 점검받으십시오.

정상 작동

ABS는 5~10km/h(3~6MPH) 이상의 속도에서 작동합니다. 이 속도는 도로 상태에 따라 달라집니다.

1개 이상의 휠이 곧 잠길 것이라고 ABS가 감지하면 액추에이터가 급속하게 유압을 가하고 해제합니다. 이 같은 작용은 브레이크를 매우 빨리 밟았다 놓았다(펌핑)하는 작용과 유사합니다. 작동하는 동안 브레이크 페달에서 진동이 느껴지고 후드 아래에서 소음이 들리거나 액츄에이터에서 진동이 느껴질 수 있습니다. 이는 정상적인 현상으로, ABS가 제대로 작동하고 있음을 나타냅니다. 하지만 이 진동은 도로 상태가 위험하다는 의미일 수 있으므로 운전 중에는 최대한의 주의가 요구됩니다.

차량에 아무도 남겨두지 않고 떠날 때의 주의해야 할 사항은 다음과 같습니다.

- 차고 안에 차량을 두고 떠날 때라도 항상 키를 빼서 소지하십시오.
- 모든 차창을 완전히 닫고 도어를 모두 잠급니다.
- 항상 보이는 장소에 차량을 주차하십시오. 야간에는 조명이 잘 들어오는 곳에 주차하십시오.
- 보안 시스템이 장착된 경우 잠시 동안이라도 이 시스템을 사용하십시오.
- 아무도 지켜보지 않는 상태에서 차량 내에 어린이나 애완동물을 방치하지 마십시오.
- 차량 내부에는 귀중품을 두지 마십시오. 귀중품은 항상 소지하십시오.
- 차량 내에 차량 관련 문서를 두지 마십시오.
- 루프 랙에는 물건을 올려두지 마십시오. 랙에서 물건을 내리고 트렁크 내부와 같은 안전한 장소에 보관하고 잠그십시오.
- 차량 내에 스페어 키를 두지 마십시오.

⚠ 경고:

- **어떤 조건에서도 주의하여 운전하십시오. 가속 및 감속 시 특히 주의하십시오. 너무 빨리 가속 또는 감속하는 경우 구동 바퀴는 접지력을 훨씬 더 많이 잃게 됩니다.**
- **추운 날씨에 운전할 때는 제동 거리를 충분히 확보하십시오. 건조한 포장도로에서보다 좀 더 빨리 제동을 시작해야 합니다.**
- **미끄러운 노면에서는 앞차와의 거리를 더 멀리 유지합니다.**
- **습기가 많은 얼음(0°C, 32°F 및 결빙우), 매우 찬 눈 그리고 얼음이 있을 경우 미끄러워서 운전하기가 매우 어렵습니다. 이런 조건 하에서는 차량의 접지력이나 그립력이 떨어집니다. 도로에 염분이나 모래를 뿌릴 때까지는 습기가 많은 빙판길 운전을 피하십시오.**
- **미끄러운 부분(거울 같은 얼음)에 주의하십시오. 이는 그늘진 곳의 깨끗한 도로 상에 나타날 수 있습니다. 얼음이 언 곳이 눈앞에 보이면 그 지점에 도달하기 전에 제동을 거십시오. 실제로 얼음 위에서 주행 중에는 브레이크를 밟지 말고 갑작스럽게 방향을 바꾸지 마십시오.**
- **미끄러운 도로 위에서는 정속주행장치를 사용하지 마십시오.**
- **눈으로 인해 차량 하부에 배출 가스가 갇힐 수 있습니다. 배기 파이프와 차량 근처에 눈이 쌓이지 않도록 합니다.**

배터리

날씨가 극히 추울 때 배터리가 완전히 충전되어 있지 않으면 배터리 액이 얼어 배터리가 파손될 수 있습니다. 최대의 효율을 유지할 수 있도록 배터리를 정기적으로 점검해야 합니다. 자세한 내용은 "배터리"를 참조하십시오.

엔진 냉각수

부동액을 넣지 않고 차량을 실외에 주차해둘 때는 엔진 블록을 비롯한 냉각 시스템을 배출하십시오. 차량을 작동하기 전에 냉각수를 보충합니다. 자세한 내용은 "엔진 냉각수 교환"을 참조하십시오.

타이어 장비

1. 차량의 앞/뒤 바퀴에 스노우 타이어를 장착하는 경우 앞/뒤 타이어와 크기, 적재 범위, 구조 및 형식(바이어스, 바이어스 벨트 또는 레이디얼)이 동일해야 합니다.
2. 차량을 혹한기에 운행하는 경우 네 바퀴 모두 스노우 타이어를 장착해야 합니다.

3. 빙판길에서 접지력을 보강하기 위해 스파이크 타이어를 사용해도 됩니다. 하지만 일부 국가 및 지역에서는 스파이크 타이어 사용을 금지하고 있습니다. 스파이크 타이어를 장착하기 전에 국가 및 지역의 법규를 확인해야 합니다.

   습하거나 건조한 지면에서는 스파이크 스노우 타이어의 미끄럼 및 접지력 성능이 일반 스노우 타이어에 미치지 못할 수 있습니다.

4. 바람직한 경우 스노우 체인을 사용해도 됩니다. 차량의 타이어에 적합한 크기인지, 체인 제조업체의 지침서에 따라 장착되어 있는지 확인하십시오. 견고한 장착상태를 보장하기 위해 타이어 체인 제조업체에서 권장하는 경우 체인 텐셔너를 사용합니다. 타이어 체인의 느슨한 엔드 링크를 고정시키거나 제거하여 타이어 체인이 마치 채찍질하듯이 펜더나 차량 하부를 파손시킬 가능성을 예방합니다. 또한 속도를 줄여서 운전하지 않으면 차량이 파손되거나 차량 조향 및 성능에 나쁜 영향을 줄 수 있습니다.

특수 월동 장비

동절기에는 다음 물품들을 차량에 비치해두는 것이 바람직합니다.

- 차창에 붙어 있는 얼음과 눈을 제거하기 위한 긁개와 모가 뻣뻣한 브러시
- 잭 아래에 놓아 튼튼한 받침대 역할을 할 수 있는 단단하고 평평한 판자
- 눈더미에 파묻힌 차량 주변의 눈을 퍼내기 위한 삽

주차 브레이크

외부 온도가 0°C(32°F) 미만인 곳에서 주차할 경우 주차 브레이크가 동결될 수 있으므로 채우지 마십시오. 안전하게 주차하려면,

- 변속레버를 "P"(주차) 위치에 놓습니다.
- 바퀴를 단단히 고정합니다.

부식 방지

도로 제빙 작업에 사용되는 화학 물질은 부식성이 매우 높아 배기 시스템, 연료 및 브레이크 라인, 브레이크 케이블, 플로어 팬 및 펜더와 같은 차량 하부 구성부품의 부식과 노후화를 촉진하는 역할을 하게 됩니다.

동절기에는 차량 하부를 주기적으로 세차해야 합니다. 자세한 내용은 "부식 방지"를 참조하십시오.

일부 지역에서 요구될 수 있는 녹과 부식에 대한 기타 궁금하신 사항은 인피니티 공식 서비스센터에 문의하십시오.

액티브 노이즈 캔슬레이션(ANC)/액티브 사운드 인핸스먼트(ASE)

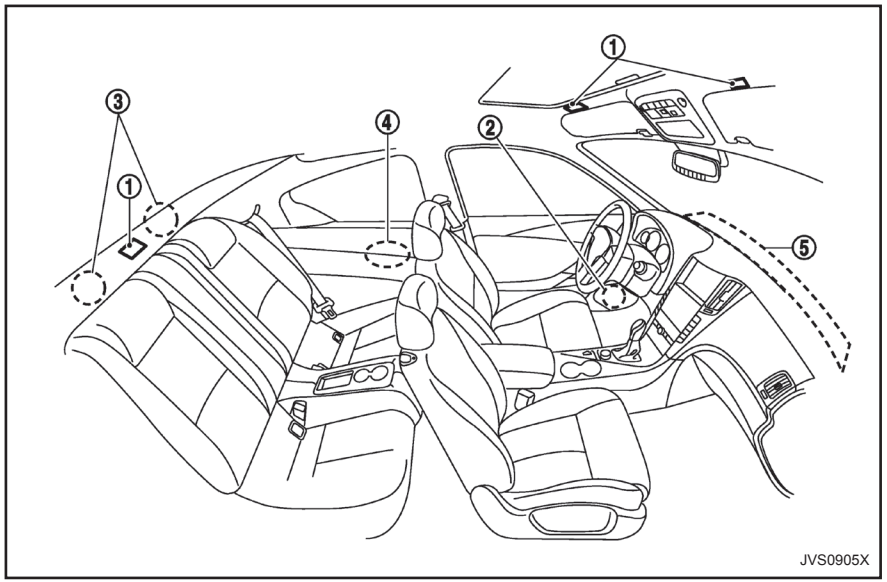

참고:

액티브 노이즈 캔슬레이션(Active Noise Cancellation, ANC) 기능 및 액티브 사운드 인핸스먼트(Active Sound Enhancement, ASE) 기능이 올바로 작동되기 위해서는,

- 스피커나 우퍼를 덮으면 안 됩니다.
- 마이크를 덮으면 안 됩니다.
- 우퍼 및 다른 오디오 관련 부품(예: 앰프)이 포함된 스피커를 변경하거나 개조하면 안 됩니다.
- 마이크, 스피커 또는 우퍼 주변에 방음 처리나 기타 수정 등의 어떠한 변경 작업도 실시해서는 안 됩니다.

ANC 시스템

액티브 노이즈 캔슬레이션(ANC) 기능은 차량 내부에 위치한 마이크 ①을 사용하여 엔진 공명음을 감지합니다. 그러면 시스템이 자동으로 스피커 ②, ④(장착된 경우), ⑤(장착된 경우) 및 우퍼 ③을 통해 이러한 엔진 공명음을 감소시킵니다.

마이크 ① 또는 마이크 주변을 가볍게 두드리면 스피커에서 비정상적인 소음이 날 수 있습니다.

ASE 시스템

액티브 사운드 인핸스먼트(ASE) 기능은 스피커 ② 및 ⑤(장착된 경우)를 통해 엔진 속도 및 주행 모드에 따라 사운드를 생성하여 엔진음을 개선해 줍니다.

6 응급 상황 대처

비상등 스위치.....304
급정지 신호(장착된 경우) 304
타이어 펑크.....305
타이어 공기압 모니터링 시스템(TPMS).....305
런플랫 타이어(장착된 경우).....305
차량 정지.....306
공구 준비(스페어 타이어 장착 모델의 경우).....307
펑크 난 타이어 교체(스페어 타이어 장착 모델의 경우).....308
펑크 난 타이어 수리(비상 타이어 펑크 수리 키트 장착 모델의 경우) .311
점프 시동 315
메인 배터리 317
차량을 밀어서 시동 318
차량이 과열된 경우.....318
차량 견인 319
견인 주의사항 319
인피니티의 권장 견인 방법.....319

비상등 스위치

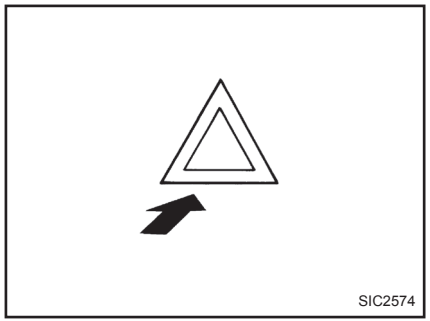

비상등 스위치는 배터리가 방전되었을 때를 제외하고는 점화스위치와는 무관하게 작동합니다.

비상등 스위치는 비상 상황에서 정지 또는 주차해야 할 때 다른 운전자에게 알리는 데 사용합니다.

비상등 스위치를 누르면 모든 방향지시등이 깜박거립니다. 비상등 스위치를 끄려면 비상등 스위치를 다시 누르십시오.

에어백을 작동시킬 수도 있는 충격이 감지되면 비상등이 자동으로 점멸합니다. 비상등 스위치를 누르면 비상등이 꺼지게 됩니다.

경고:

안전하다고 확신할 때까지는 비상등 스위치를 끄면 안 됩니다. 또한 충격의 정도에 따라 비상등이 자동으로 점멸하지 않을 수도 있습니다.

급정지 신호(장착된 경우)

급정지 신호는 급제동이 감지될 때 정지등과 보조 제동등을 깜박여 추돌을 방지합니다.

급정지 신호는 다음과 같은 조건에서 작동됩니다.

- 차량 속도가 60km/h(37MPH) 이상인 경우
- 시스템이 풋 브레이크를 밟은 상태에서 급제동을 감지하는 경우

급정지 신호는 다음과 같은 조건에서 작동되지 않습니다.

- 비상등이 작동하는 경우
- 시스템이 급제동을 감지하지 않은 경우

타이어 펑크 시에는 이 섹션에 수록된 다음 지침에 따르십시오.

런플랫 타이어가 장착된 모델의 경우 펑크가 났더라도 안전한 장소까지 계속 주행할 수 있습니다. "런플랫 타이어"를 참조하십시오.

타이어 공기압 모니터링 시스템(TPMS)

⚠ 경고:

- **전파는 의료 전기 장비에 악영향을 줄 수 있습니다. 심장 박동 조절 장치를 사용하는 경우 사용 전에 해당 의료 전기 장비 제조업체에 장애 발생 가능성을 문의해야 합니다.**
- **운전 중에 타이어 저압 경고등이 깜박이는 경우 갑자기 주행 방향을 바꾸거나 급제동하지 말고 차량 속도를 서서히 줄이다가 안전한 장소를 택해 도로를 벗어나 가급적 빨리 차를 세웁니다. 심각한 차량 파손이 발생하여 사고로 이어질 수 있고, 이로 인해 심각한 인명 부상이 초래될 수 있습니다. 네 타이어의 공기압을 모두 점검하십시오. 타이어 공기압을 타이어 표식에 있는 권장 냉간 타이어 공기압으로 조정하면 타이어 저압 경고등이 꺼집니다. 타이어 공기압을 조정한 후 운전 중에 이 경고등이 계속 켜져 있으면 타이어 펑크일 수 있습니다. 타이어 펑크가 나면 스패어 타이어(장착된 경우)로 교체하거나 비상 타이어 펑크 수리 키트(장착된 경우)를 사용하여 수리하십시오**
- **스페어 타이어에는 TPMS가 장착되지 않은 관계로 스페어 타이어를 장착하거나 휠을 교체할 때 TPMS가 작동하지 않고 타이어 저압 경고등이 약 1분간 깜박입니다. 1분 후부터는 경고등이 계속 켜집니다. 가능한 한 빨리 인피니티 공식 서비스센터에 연락해 타이어를 교체하거나 시스템을 재설정하십시오.**
- **인피니티가 본래 규정한 타이어로 교체하지 않을 경우 TPMS의 올바른 작동에 영향을 미칠 수도 있습니다.**
- **타이어 공기압 센서의 기능 이상을 일으킬 수 있으므로 타이어 액 또는 에어로졸 타이어 실런트를 타이어에 주입하지 마십시오(비상 타이어 펑크 수리 키트 미장착 모델의 경우).**
- **인피니티는 차량과 함께 제공되는 순정 닛산 비상 타이어 실런트(Emergency Tire Sealant)만 사용할 것을 권장합니다. 다른 타이어 실런트는 밸브 스템 실을 손상시켜 타이어가 압력을 잃게 만들 수 있습니다. 타이어 수리 실런트를 사용한 후에는 최대한 빨리 인피니티 서비스센터를 방문하십시오(비상 타이어 펑크 수리 키트 장착 모델의 경우).**

타이어 공기압 모니터링 시스템(TPMS)은 스페어 타이어(장착된 경우)를 제외한 모든 타이어의 공기압을 모니터링합니다. 타이어 저압 경고등이 켜지고, "Low Tire Pressure(타이어 저압)" 경고가 차량 정보 디스플레이에 나타나는 경우 1개 이상의 타이어의 공기압이 낮아진 것입니다. 타이어 공기압이 낮은 상태로 차량을 주행하는 경우 TPMS가 작동하고 (계기판의) 타이어 저압 경고등을 점등시켜 이를 알려줍니다. 이 시스템은 25km/h (16MPH) 이상의 속도로 운전할 때만 작동됩니다.

자세한 내용은 "타이어 저압 경고등" 및 "타이어 공기압 모니터링 시스템(TPMS)"을 참조하십시오.

런플랫 타이어(장착된 경우)

런플랫 타이어는 펑크 난 경우 일시적으로 사용할 수 있는 타이어입니다("런플랫 타이어" 참조).

별도의 보증서 및 정기 점검 · 정비 지침서의 안전 정보를 참조하십시오.

⚠ 경고:

- **펑크 난 런플랫 타이어로 계속 주행할 수는 있지만 차량의 조향 안정성이 감소해 사고 및 인체 부상으로 이어질 수 있습니다. 또한, 고속으로 장거리를 주행하면 타이어가 파손될 수 있습니다.**

- **펑크 난 런플랫 타이어로 80km/h(50mph) 이상으로 주행하거나 약 150km(93마일) 이상 주행하지 마십시오. 펑크 난 타이어로 차량이 주행할 수 있는 실제 거리는 외부 온도, 차량의 적재 중량, 도로 상태 및 기타 요인에 따라 달라집니다.**
- **감속한 상태에서 안전하게 주행하십시오. 급격한 코너링이나 급제동을 삼가십시오. 차량을 제어하지 못할 수 있습니다.**
- **펑크 난 런플랫 타이어로 주행 시 비정상적인 소음이나 진동을 감지하는 경우 최대한 빨리 차량을 안전한 장소에 세우십시오. 타이어가 심각하게 파손되어 교체해야 할 수 있습니다.**

주의:

- **펑크 난 런플랫 타이어에 타이어 체인을 장착하는 경우 차량이 파손될 수 있습니다.**
- **차량과 지면 사이 간극이 평소보다 좁기 때문에 돌출부나 패인 웅덩이 위로 주행하지 않도록 합니다.**
- **펑크 난 런플랫 타이어로 자동 세차 설비에 들어가서는 안 됩니다.**
- **펑크 난 타이어는 인피니티 공식 서비스센터나 기타 공식 서비스 센터의 점검을 받으십시오. 타이어가 심각하게 손상된 경우 최대한 빨리 교체합니다.**

타이어가 펑크 난 상태에서 차량을 정지해야 하는 경우 다음 지침을 따르십시오.

1. 교통 혼잡을 피해 차량을 갓길로 안전하게 이동합니다.
2. 비상등을 켭니다.
3. 평지에 주차한 후 주차 브레이크를 채웁니다.
4. 변속레버를 "P"(주차) 위치에 놓습니다.
5. 엔진을 끕니다.
6. 후드를 열어 다른 차량에게 경고 표시를 하고 전문적인 긴급 출동 서비스 요원에게 도움이 필요함을 알립니다.
7. 모든 승객이 차량에서 내려 차량에 의한 사고를 당하지 않도록 차량에서 떨어진 안전한 장소에 서있도록 합니다.

타이어 분리 절차는 "펑크 난 타이어 교체(스페어 타이어 장착 모델의 경우)"를 참조하십시오.

차량 정지

⚠ 경고:

- **주차 브레이크를 확실히 채웁니다.**
- **변속레버를 "P"(주차) 위치에 놓습니다.**
- **차량이 경사지, 빙판길 또는 미끄러운 곳에 있을 때는 절대로 타이어를 교체하면 안 됩니다. 매우 위험할 수가 있습니다.**
- **다른 차량이 가까이 지나갈 때는 절대 타이어를 교체하지 마십시오. 전문적인 긴급 출동 서비스를 요청하십시오.**

1. 교통 혼잡을 피해 차량을 갓길로 안전하게 이동합니다.
2. 비상등을 켭니다.
3. 평탄한 곳에 주차합니다.
4. 주차 브레이크를 채웁니다.
5. 변속레버를 "P"(주차) 위치에 놓습니다.
6. 엔진을 끕니다.
7. 후드를 열고 비상 삼각대(장착된 경우)를 설치합니다.
   - 다른 차량에게 경고 표시
   - 전문적인 긴급 출동 서비스 요원에게 도움이 필요함을 알림
8. 모든 승객이 차량에서 내려 다른 차량에 의한 사고를 당하지 않도록 차량에서 떨어진 안전한 장소에 서있도록 합니다.

스페어 타이어 또는 비상 타이어 펑크 수리 키트 탑재 모델의 경우:

해당 섹션에 나와있는 지침을 주의해서 읽어주십시오.

- 스페어 타이어 장착 모델: "공구 준비(스페어 타이어 장착 모델의 경우)" 및 "펑크 난 타이어 교체(스페어 타이어 장착 모델의 경우)"를 참조하십시오.
- 비상 타이어 펑크 수리 키트 장착 모델: "펑크 난 타이어 수리(비상 타이어 펑크 수리 키트 장착 모델의 경우)"를 참조하십시오.

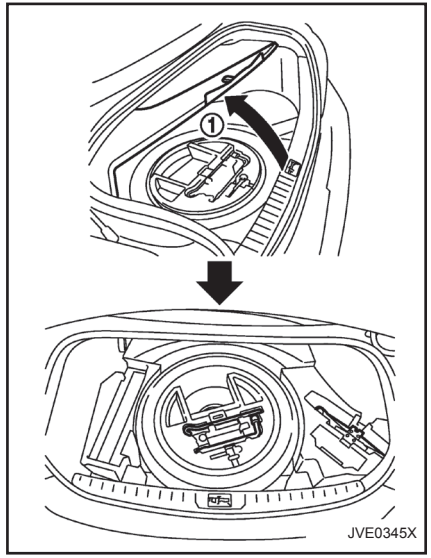

잭 공구

공구 준비(스페어 타이어 장착 모델의 경우)

트렁크 바닥 커버 ①을 들어올려 빼냅니다(가운데 스트랩을 당겨 올리면서 트렁크 바닥 커버 오른쪽 끝을 아래로 접어서 트렁크 바닥 커버를 당겨 올립니다).

그림과 같이 트렁크 안에 있는 잭 공구를 분리합니다.

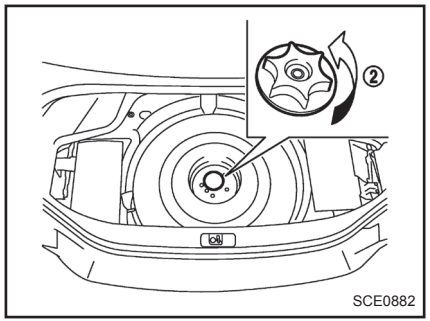

펑크 난 타이어 교체(스페어 타이어 장착 모델의 경우)

스페어 타이어는 트렁크 바닥 커버 아래에 있습니다.

스페어 타이어를 고정시키는 클램프 ②를 제거합니다.

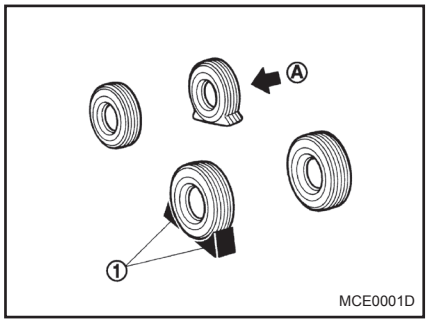

휠 고정

경고:

차량이 움직여 사람이 다치는 일이 생기지 않도록 휠을 고정시킵니다.

펑크 난 타이어 Ⓐ의 대각선 방향으로 반대쪽에 있는 휠의 앞과 뒤에 적당한 블록(고임목) ①을 괴어 잭으로 차량을 들어 올릴 때 차량이 움직이지 않도록 합니다.

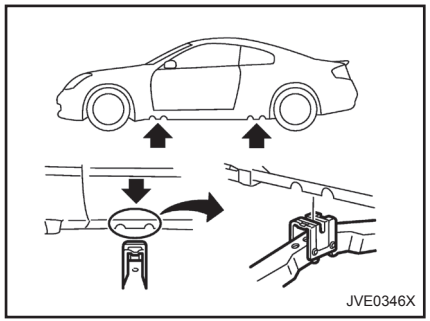

잭업 포인트

차량 잭업

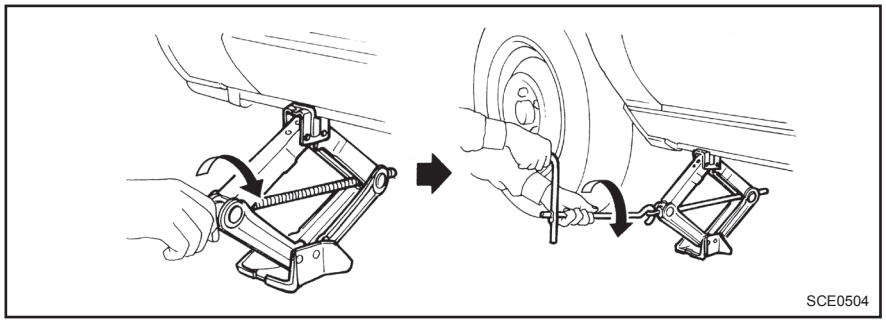

경고:

- **이 섹션의 지침을 잘 읽고 그대로 따르십시오.**
- **차량을 잭으로 지탱하고 있는 상태에서 차량 아래로 들어가지 마십시오.**
- **차량 구입 시 함께 제공된 잭이 아닌 다른 잭은 절대 사용하지 마십시오.**
- **차량 구입 시 함께 제공된 잭은 타이어 교체 작업 중에 해당 차량을 들어 올리기 위한 목적만으로 설계된 것입니다.**
- **지정된 잭업 포인트 이외의 위치에서 차량을 들어 올리지 마십시오.**
- **필요 이상으로 차량을 올리지 마십시오.**
- **잭 위나 아래에 블록을 사용하지 마십시오.**
- **잭으로 차량을 들어 올린 상태에서 엔진 시동을 걸지 마십시오. 차량이 갑자기 움직여 사고를 일으킬 수 있습니다.**
- **타이어가 지면에서 떨어져 있는 상태에서 승객이 차량 안에 그대로 탑승하고 있지 않도록 하십시오.**
- **잭을 사용하기 전에 잭 본체에 부착되어 있는 주의 라벨을 읽어 보십시오.**

1. 그림과 같이 잭업 포인트 바로 아래에 잭을 두어 잭의 상단이 잭업 포인트에서 차량에 닿도록 하십시오.

   잭은 단단하고 평탄한 지면에 놓아야 합니다.

2. 앞쪽이나 뒤쪽 잭업 포인트에 있는 두 노치 사이에 잭 헤드를 정렬합니다.
3. 그림과 같이 노치 사이에 잭 헤드의 홈을 맞춥니다.
4. 휠 너트 렌치를 이용해 각 휠 너트를 시계 반대 방향으로 1, 2바퀴 정도 돌려서 풉니다.

   타이어가 지면에서 떨어질 때까지는 휠 너트를 빼내면 안 된다.

5. 타이어와 바닥 사이에 적당한 간극이 생길 때까지 차량을 조심스럽게 들어올립니다.
6. 두 손으로 잭 레버와 로드를 단단히 붙잡고 잭 레버를 돌려 차량을 들어 올립니다.

타이어 분리

1. 휠 너트를 분리합니다.
2. 파손된 타이어를 분리합니다.

주의:

타이어는 무겁습니다. 타이어에 발이 끼지 않도록 주의하며 필요시 장갑을 착용하고 작업하여 부상당하지 않도록 하십시오.

스페어 타이어 장착

경고:

- **차량과 함께 제공되지 않은 휠 너트는 절대 사용하지 마십시오. 규격에 맞지 않는 휠 너트를 사용하거나 휠 너트를 제대로 조이지 않으면 휠이 느슨해지거나 이탈해버릴 수 있습니다. 이는 사고로 이어질 수 있는 위험한 일입니다.**
- **휠 너트가 느슨해질 수 있으므로 휠 스터드 또는 너트에는 절대 오일이나 그리스를 바르지 마십시오.**
- **T-형 스페어 타이어는 비상용으로만 사용하도록 설계되어 있습니다.**

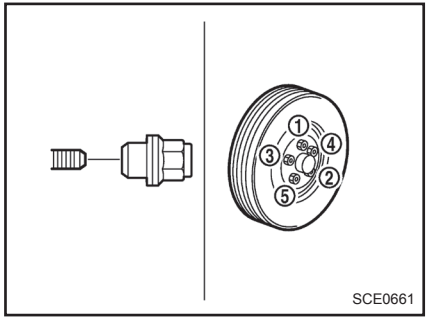

1. 휠과 허브 사이의 표면에 묻어 있는 진흙이나 오물을 청소합니다.
2. 조심스럽게 스페어 타이어를 끼우고 손가락으로 휠 너트를 조입니다. 모든 휠 너트가 휠 표면과 수평으로 닿았는지 점검합니다.
3. 휠 너트 렌치를 사용하여 그림(①~⑤)에 표시된 순서에 따라 번갈아 균일하게 2회 이상 휠 너트를 꽉 조입니다.
4. 지면에 닿을 때까지 차량을 천천히 내립니다.
5. 휠 너트 렌치를 사용하여 그림에 표시된 순서대로 휠 너트를 단단히 조입니다.
6. 차량을 완전히 내립니다.

가능한 한 빨리 토크 렌치를 이용해 휠 너트를 규정된 토크로 조입니다.

휠 너트 조임 토크:

108 N·in (11 kg-m, 80 ft-lb)

휠 너트는 항상 제원에 맞게 조여져 있어야 합니다. 각 윤활 주기에 따른 윤활 시 휠 너트를 제원에 맞게 조이는 것이 좋습니다.

경고:

차량을 1,000km(600마일) 주행하고 나면 휠 너트를 다시 조입니다(타이어 펑크 등의 경우에도 동일).

타이어 공기압 모니터링 시스템(TPMS) 장착 모델의 경우

- 타이어 공기압을 조정한 후 TPMS를 재설정해야 합니다(TPMS 재설정 기능 장착 모델). 재설정 절차에 관한 자세한 내용은 "타이어 공기압 모니터링 시스템(TPMS)"(P.5-4)을 참조하십시오.
- 타이어 공기압을 냉간 타이어 공기압으로 조정한 후 1.6km(1마일) 이상 주행한 후에는 타이어 공기압 디스플레이(차량 정보 디스플레이에 장착된 경우)에 냉간 타이어 공기압보다 높은 타이어 공기압이 표시될 수 있습니다. 이는 타이어 온도가 상승함에 따라 타이어가 압력을 받

기 때문입니다. 이 현상은 시스템 기능 이상을 의미하지는 않습니다.

파손된 타이어 및 공구 정리

경고:

타이어와 사용한 잭 및 공구를 올바르게 보관해야 합니다. 이러한 것들은 사고나 급정지 시 튕겨서 위험할 수 있습니다.

1. 파손된 타이어, 잭 및 공구를 보관함에 안전하게 보관합니다.
2. 손상된 타이어 위로 트렁크 바닥 카펫을 놓습니다.
3. 트렁크를 닫습니다.

펑크 난 타이어 수리(비상 타이어 펑크 수리 키트 장착 모델의 경우)

비상 타이어 펑크 수리 키트가 스페어 타이어 대신 제공됩니다. 이 수리 키트는 경미한 타이어 펑크 수리에만 임시로 사용되어야 합니다. 수리 키트를 사용한 후, 타이어 검사와 수리/교체를 위해 가능한 한 빨리 인피니티 공식 서비스센터를 방문하십시오.

주의:

- **인피니티는 차량과 함께 제공되는 순정 닛산 비상 타이어 실런트(Emergency Tire Sealant)만 사용할 것을 권장합니다. 다른 타이어 실런트는 밸브 스템 실을 손상시켜 타이어가 압력을 잃게 만들 수 있습니다. 타이어 수리 실런트를 사용한 후에는 가능한 한 빨리 인피니티 공식 서비스센터를 방문하십시오.**
- **본 차량에 제공되는 비상 타이어 펑크 수리 키트를 다른 차량에 사용하지 마십시오.**
- **차량의 타이어에 공기를 주입하거나 공기압을 점검하는 것 이외의 다른 목적으로 비상 타이어 펑크 수리 키트를 사용하지 마십시오.**
- **비상 타이어 펑크 수리 키트는 DC 12V에만 사용하십시오.**
- **비상 타이어 펑크 수리 키트에 물이나 먼지가 들어가지 않게 하십시오.**
- **비상 타이어 펑크 수리 키트를 분해하거나 개조하지 마십시오.**
- **비상 타이어 펑크 수리 키트에 전기적 자극이 가해지지 않도록 하십시오.**
- **다음과 같은 조건 하에서는 비상 타이어 펑크 수리 키트를 사용하면 안 됩니다. 인피니티 공식 서비스센터나 전문적인 긴급 출동 서비스에 문의하십시오.**
  - **실런트의 유효 기간이 지난 경우(병에 부착된 라벨 참조)**
  - **타이어의 균열 혹은 펑크 부위가 약 6mm(0.25인치) 이상인 경우**
  - **타이어 측면이 손상된 경우**
  - **타이어에서 공기가 상당히 많이 빠진 상태로 차량을 주행한 경우**
  - **타이어가 림 안쪽이나 바깥쪽으로 완전히 이탈한 경우**
  - **타이어 림이 손상된 경우**
  - **2개 이상의 타이어가 펑크 난 경우**

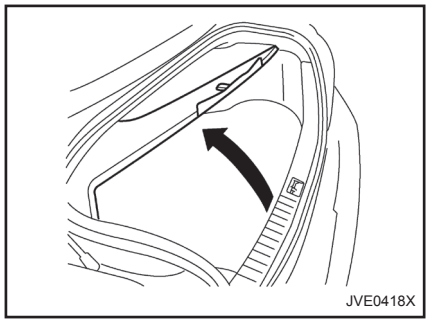

비상 타이어 펑크 수리 키트 꺼내기

트렁크 바닥 커버를 들어올립니다(가운데 스트랩을 당겨 올리면서 트렁크 바닥 커버 오른쪽 끝을 아래로 접어서 트렁크 바닥 커버를 당겨 올립니다). 트렁크에 위치한 비상 타이어 펑크 수리 키트를 꺼냅니다.

수리 키트의 구성 부품은 다음과 같습니다.

- 타이어 실런트 병
- 공기 압축기*
- 속도 제한 스티커

*: 압축기 모양은 모델에 따라 다를 수 있습니다.

참고:

비상 타이어 펑크 수리 키트가 장착된 모델의 경우 스페어 타이어와 잭 공구가 기본으로 장착되지 않습니다. 이들 품목이 필요할 경우 인피니티 공식 서비스센터에 문의하시기 바랍니다.

잭 공구 사용법과 타이어 교체법은 "펑크 난 타이어 교체(스페어 타이어 장착 모델의 경우)"를 참조하십시오.

비상 타이어 펑크 수리 키트 사용 전

- 이물질(예: 나사 혹은 못)이 타이어에 박힌 경우, 이것을 제거하면 안 됩니다.
- 실런트의 유효 기간을 확인합니다(병에 부착된 라벨 참조). 유통기한이 지난 실런트는 사용하지 마십시오.

타이어 수리

⚠ 경고:

비상 타이어 펑크 수리 키트를 사용할 때는 다음 주의 사항을 준수하십시오.

- **실런트가 입에 들어가서는 안 됩니다. 들어갈 경우 가급적 많은 양의 물을 마시고 신속하게 치료를 받아야 합니다.**
- **실런트가 피부 혹은 눈과 접촉한 경우에는 다량의 물로 잘 씻어야 합니다. 자극이 지속되는 경우 신속하게 치료를 받아야 합니다.**
- **실런트가 어린이의 손에 닫지 않도록 해야 합니다.**

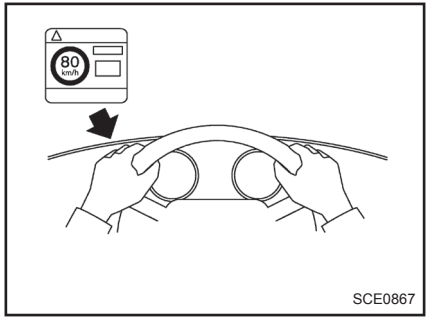

1. 공기 압축기*로부터 속도 제한 스티커를 떼어 낸 다음, 운전자가 운전 중에 볼 수 있는 위치에 부착합니다.

   *: 압축기 모양은 모델에 따라 다를 수 있습니다.

주의:

스티어링 휠, 스피드미터 또는 경고등 위치에 속도 제한 스티커를 부착하지 마십시오.

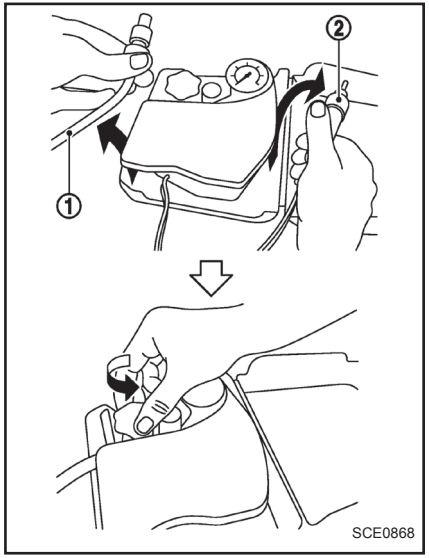

2. 호스①과 전원 플러그②를 공기 압축기에서 꺼냅니다. 공기 압축기로부터 병 홀더의 마개를 분리합니다.

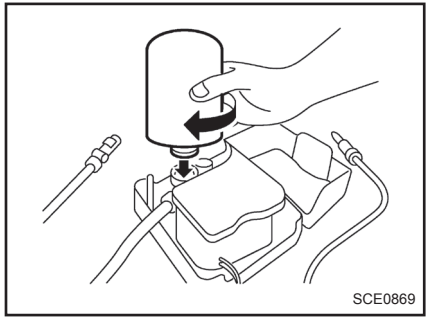

3. 타이어 실런트 병의 마개를 분리하고 병을 시계 방향으로 돌려서 병 홀더에 고정시킵니다(병의 밀봉 상태는 건드리지 말고 그대로 둡니다. 병을 돌려 병 홀더에 고정시키면 병의 밀봉 상태가 뚫리게 됩니다).
4. 펑크 난 타이어의 타이어 밸브에서 마개를 분리합니다.

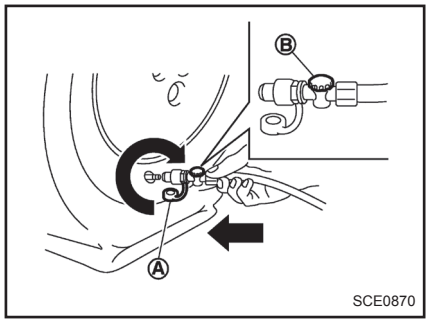

5. 호스의 보호 마개 Ⓐ를 분리하고 호스를 돌려서 타이어 밸브에 단단히 고정시킵니다. 압력 배출 밸브 Ⓑ가 단단히 조여져 있는지 확인합니다. 공기 압축기 스위치가 OFF (○)에 있는지 확인한 다음 전원 플러그를 차량 내부의 콘센트(충전 잭)에 연결합니다.

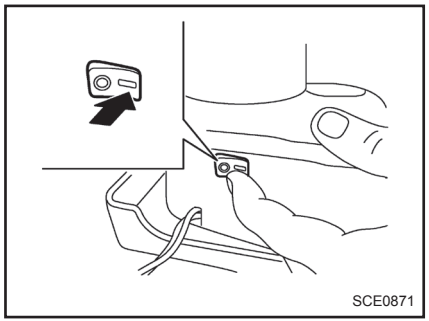

6. 점화스위치를 "ACC" 위치로 누릅니다. 그 다음, 압축기 스위치를 돌려서 ON (-) 위치에 놓고, 가능하다면 운전석 측 센터 필러에 부착된 타이어 표식에 명시된 압력까지 혹은 최소한 180kPa(26psi)까지 타이어에 공기를 주입합니다. 공기 압축기를 잠시 끄고 압력 측정기로 타이어 공기압을 점검합니다.

   명시된 압력 이상으로 타이어에 공기가 주입된 경우에는, 압력 방출 밸브로 공기를 방출하여 타이어 공기압을 조절해야 합니다. 냉간 타이어 압력은 운전석 측 센터 필러에 부착된 타이어 표식에 명시되어 있습니다.

주의:

- **호스와 타이어 밸브의 연결이 불완전하면 공기가 누출되거나 실런트가 샐 수 있습니다.**
- **파열의 위험이 있으므로 손상된 타이어에 공기를 주입하는 동안에는 해당 타이어의 바로 옆에서 있으면 안 됩니다. 균열이나 돌출 부위가 있는 경우, 즉시 압축기를 끄십시오.**
- **타이어에 공기를 주입하다가 공기압이 600kPa (87 psi)에 도달할 가능성이 있지만 이는 정상입니다. 보통 약 30초 안에 압력이 떨어질 것입니다.**
- **압축기를 10분 이상 작동하지 마십시오.**

  타이어 공기압이 **10분 내로 180kPa(26psi)까지 증가하지 않으면**, 타이어가 심각하게 손상된 것이어서 **본 타이어 펑크 수리 키트로 수리할 수 없습니다.** 인피니티 공식 서비스센터에 연락합니다.

7. 타이어 공기압이 명시된 압력 또는 최소 180kPa(26psi)에 도달하면, 공기 압축기를 끄십시오. 콘센트에서 전원 플러그를 뽑고 타이어 밸브로부터 호스를 신속하게 분리합니다. 보호 마개와 밸브 마개를 부착합니다.

주의:

실런트가 쏟아지지 않도록 타이어 실런트 병을 병 홀더 위에 놓습니다.

8. 즉시 차량을 80km/h(50MPH) 이하의 속도로 10분 동안 또는 3km(2마일) 거리를 운전합니다.
9. 주행을 마치고 나서 공기 압축기 스위치가 OFF (○) 위치인 것을 확인한 후, 호스를 타이어 밸브에 단단히 조입니다. 압력 측정기로 타이어 공기압을 점검합니다.

타이어 공기압이 130kPa(19psi) 아래로 떨어지는 경우:

이 타이어 펑크 수리 키트로 타이어를 수리할 수 없습니다. 인피니티 공식 서비스센터에 연락합니다.

타이어 공기압이 130kPa(19psi) 이상이지만 규정 압력 미만인 경우:

압축기 스위치를 ON (-) 위치로 돌리고 규정된 압력까지 타이어에 공기를 주입합니다. 그 다음 8단계부터 반복합니다.

공기압이 다시 떨어진다면 **이 타이어 펑크 수리 키트로 타이어를 수리할 수 없습니다.** 인피니티 공식 서비스센터에 연락합니다.

타이어 공기압이 규정 압력인 경우:

임시 수리가 완료되었습니다.

가능한 한 빨리 인피니티 공식 서비스센터를 방문하여 타이어를 수리/교체하십시오.

주의:

타이어 실런트 병이나 호스를 재사용하지 마십시오.

신품 타이어 실런트 병과 호스가 필요하다면 인피니티 공식 서비스센터에 문의하십시오.

경고:

- **부적당한 점프 시동으로 인해 배터리가 폭발할 수 있습니다. 배터리 폭발이 발생하면 심각한 부상이나 사망 사고를 초래할 수 있습니다. 또한 차량도 파손될 수 있습니다. 이 섹션의 지침에 따르십시오.**
- **배터리 근처에는 폭발성 수소 가스가 항상 존재합니다. 배터리 근처에 스파크나 화염이 발생하지 않도록 하십시오.**
- **배터리에 대한 작업이나 배터리 근처에서 작업할 때는 항상 알맞은 보안경을 착용하고 반지, 팔찌 및 기타 귀금속 장신구를 빼십시오.**
- **점프 시동 중에 배터리 위에 올라가거나 기대지 마십시오.**
- **배터리 액이 눈, 피부, 의복 또는 차량의 도장면에 닿지 않도록 하십시오. 배터리 액은 심한 화상을 입힐 수 있는 부식성 황산입니다. 어느 곳이든 배터리 액이 묻으면 즉시 그 부위에 물을 많이 부어 씻어내십시오.**
- **배터리를 어린이의 손이 닿지 않는 곳에 보관하십시오.**
- **부스터 배터리의 정격 전압은 12V이어야 합니다. 정격 전압이 올바르지 않은 배터리를 사용하면 차량이 파손됩니다.**

- **언 배터리에 점프 시동을 시도하지 마십시오. 배터리가 폭발하여 중상을 입을 수 있습니다.**

공회전 정지 시스템 장착 모델의 경우:

차량에는 메인 배터리 및 보조 배터리 등 2개의 배터리가 있습니다. 배터리가 방전된 경우 엔진 시동을 걸 수 없습니다. 먼저, 다음 절차를 통해 메인 배터리의 점프 시동을 거십시오.

엔진의 시동이 걸리지 않는 경우 보조 배터리에 다음 절차를 수행합니다. 배터리의 위치에 대해서는 "엔진룸 점검 위치" 또는 "배터리"를 참조하십시오.

참고:

- **충방전 성능과 수명이 개선된 공회전 정지 시스템 전용 특수 배터리를 사용하십시오. 이 특수 배터리 이외의 배터리를 사용할 경우 배터리 성능이 일찍 저하되거나 공회전 정지 시스템에 기능 이상이 발생할 수 있습니다. 특수 배터리로는 닛산 순정품 배터리를 사용하는 것이 좋습니다. 자세한 내용은 인피니티 공식 서비스센터에 문의하십시오.**
- **배터리를 교체하거나 배터리 단자를 장시간 분리 후 다시 연결하는 경우 공회전 정지 시스템이 작동하기까지 시간이 걸릴 수 있습니다.**

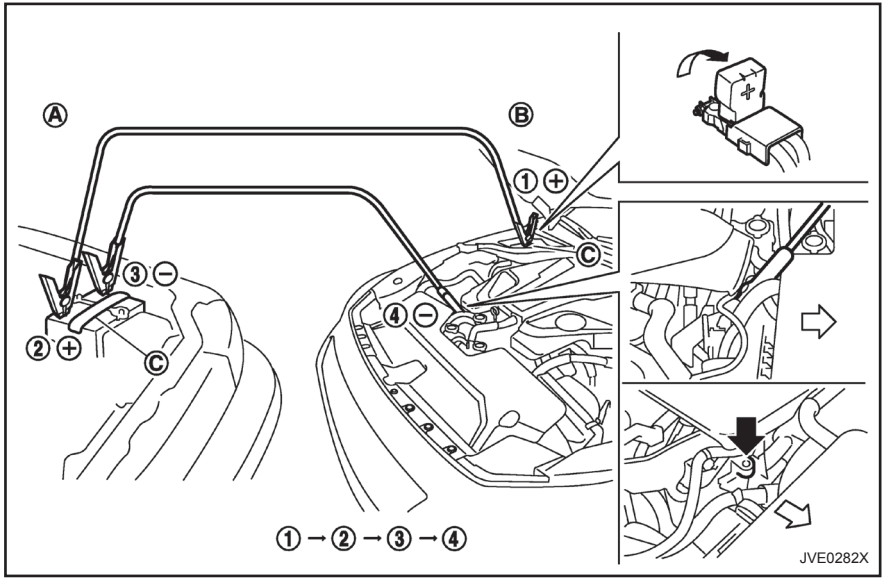

VR30DDTT 엔진

메인 배터리

1. 부스터 배터리가 다른 차량 Ⓐ에 있는 경우, 배터리 위치가 가까워지도록 두 차량 Ⓐ와 Ⓑ를 서로 가까이 갖다 댑니다.

주의:

- **두 차량이 서로 닿지 않도록 합니다.**
- **스티어링 휠 록 메커니즘 장착 모델의 경우: 배터리가 방전되면 스티어링 휠이 잠겨 점화스위치가 "OFF" 위치에서 돌아가지 않습니다. 점퍼 케이블로 전원을 공급한 후 점화스위치를 "OFF" 이외의 다른 위치에 놓아 스티어링 록을 풉니다.**

2. 주차 브레이크를 채웁니다.
3. 변속 레버를 "P"(주차) 위치에 놓습니다.
4. 불필요한 전기 시스템(전조등, 난방기, 에어컨 등)을 모두 끕니다.
5. 점화스위치를 "OFF" 위치에 놓습니다.
6. 배터리에 환기 커버가 장착되어 있으면 환기 커버를 분리합니다.
7. 폭발 위험을 줄이기 위해 젖은 천Ⓒ를 꼭 짜서 배터리를 덮습니다.
8. 그림과 같은 순서대로(①, ②, ③, ④) 점퍼 케이블을 연결합니다.

주의:

- **항상 양극 ⊕은 양극 ⊕에 연결하고, 음극 ⊖은 배터리의 음극 ⊖이 아닌 차체 접지에 연결합니다.**
- **점퍼 케이블이 엔진룸 내 동작 중인 부품에 닿지 않도록 하십시오.**
- **점퍼 케이블의 클램프가 다른 금속에 닿지 않도록 하십시오.**

9. 부스터 배터리가 장착된 차량 Ⓐ의 엔진 시동을 걸고 몇 분간 그대로 작동되도록 둡니다.
10. 약 2,000rpm에서 부스터 차량 Ⓐ의 액셀러레이터를 밟습니다.
11. 점퍼로 연결된 차량 Ⓑ의 엔진을 정상적인 방법으로 시동합니다.

주의:

스타터 모터가 10초 이상 연동되지 않도록 하십시오. 엔진 시동이 곧바로 걸리지 않으면 점화스위치를 "LOCK" 위치에 놓고 10초 이상 기다렸다가 다시 시도합니다.

12. 엔진 시동이 걸린 후, 표시된 순서와 반대로(④, ③, ②, ①) 점퍼 케이블을 조심스럽게 분리합니다.
13. 천이 부식성 산으로 오염되었을 수 있으므로 떼어낸 후 폐기 처분합니다.
14. 분리한 환기 커버는 원위치시킵니다.
15. 배터리 커버 및 엔진룸 커버를 본래 위치로 다시 놓습니다.

참고:

위 절차를 실행해도 공회전 정지 시스템이 장착된 모델의 엔진 시동을 걸 수 없는 경우, 보조 배터리가 방전되었을 수 있습니다. 점퍼 케이블을 보조 배터리에 연결합니다.

차량을 밀어서 시동

차량을 밀어서 엔진 시동을 걸려고 하지 마십시오.

주의:

- **자동 변속기(AT) 모델은 밀어서 시동을 걸 수 없습니다. 밀어서 시동을 걸려고 하면 변속기가 파손될 수 있습니다.**
- **삼원 촉매 장치가 장착된 모델은 밀어서 시동을 걸면 안 됩니다. 밀어서 시동을 걸려고 하면 삼원 촉매 장치가 파손될 수 있습니다.**
- **견인하여 엔진 시동을 걸려고 하지 마십시오. 엔진 시동이 걸릴 때 차량이 갑자기 앞으로 발진하여 견인 차량과 충돌할 수 있습니다.**

차량이 과열된 경우

경고:

- **차량이 과열된 경우 계속 주행하지 마십시오. 계속 주행하면 엔진 파손 또는 차량 화재가 발생할 수 있습니다.**
- **증기가 새어 나오면 후드를 열지 마십시오.**
- **엔진이 뜨거운 상태에서는 라디에이터 캡을 분리하지 마십시오. 엔진이 뜨거울 때 라디에이터 캡을 분리하면 가압된 뜨거운 물이 분출하여 화상, 열상 또는 심각한 부상을 입을 가능성이 있습니다.**
- **엔진에서 증기나 냉각수가 새어 나오면 차량에서 떨어진 곳에 서서 열상을 입을 수 있는 위험을 예방합니다.**
- **냉각수 온도가 사전 설정된 온도를 초과하면 항상 엔진 냉각 팬이 작동할 수 있습니다.**
- **손, 머리카락, 착용하고 있는 보석 또는 의류가 냉각 팬이나 구동 벨트에 닿거나 끼지 않도록 주의하십시오.**

차량이 과열되어 있거나(고온 표시기에 표시됨) 엔진 동력이 부족하다는 느낌이 들거나 비정상적인 소음 등이 감지되는 경우 다음 단계에 따릅니다.

1. 교통 혼잡을 피해 차량을 갓길로 안전하게 이동합니다.
2. 비상등을 켭니다.
3. 주차 브레이크를 채웁니다.
4. 변속레버를 "P"(주차) 위치에 놓습니다.
   엔진 작동을 멈추지 마십시오.
5. 모든 윈도우를 엽니다.
6. 에어컨을 끕니다. 온도 조절 노브를 최대 고온으로, 팬 조절 노브를 고속으로 돌립니다.
7. 차량에서 내립니다.
8. 후드를 열기 전에 라디에이터에서 증기나 냉각수가 새어 나오는지 육안으로 검사하고 소리를 들어봅니다. 증기나 냉각수가 새어 나오는 것이 보이지 않을 때까지 기다렸다가 다음 절차를 진행합니다.
9. 엔진 후드를 엽니다.
10. 냉각 팬이 작동 중인지 육안으로 검사합니다.
11. 라디에이터와 라디에이터 호스에 누출이 있는지 육안으로 검사합니다. 냉각 팬이 작동하지 않거나 냉각수가 누출되면 엔진 작동을 멈춥니다.
12. 엔진이 식은 후, 엔진을 작동시킨 상태에서 탱크의 냉각수 레벨을 점검합니다. **라디에이터 캡을 열지 마십시오.**
13. 필요한 경우 탱크에 냉각수를 보충합니다.

인피니티 공식 서비스센터에서 차량을 검사 및 수리받으십시오.

차량 견인

차량을 견인할 때는 견인과 관련된 해당 국가/지역의 규정을 준수해야 합니다. 견인 장비가 적절치 못하면 차량이 파손될 수 있습니다. 올바른 견인을 보장하고 사고로 차량이 파손되는 것을 방지하기 위해, 인피니티는 전문적인 긴급 출동 서비스 요원을 불러 차량을 견인할 것을 권장합니다. 전문 긴급 출동 서비스 요원에게 다음 주의사항을 숙독한 후 견인해달라고 요청하는 것이 좋습니다.

견인 주의사항

- 변속기, 스티어링 시스템 및 동력장치가 작동 상태에 있는지 확인한 후 견인합니다. 어떤 장치든 파손된 경우 돌리(바퀴 달린 수레)를 사용하거나 차량을 플랫 베드 트럭에 올려야 합니다(상차 견인).
- 인피니티는 구동 바퀴를 지면에서 들어올린 상태에서 차량을 견인할 것을 권장합니다.
- 항상 안전 체인을 연결한 후 견인합니다.

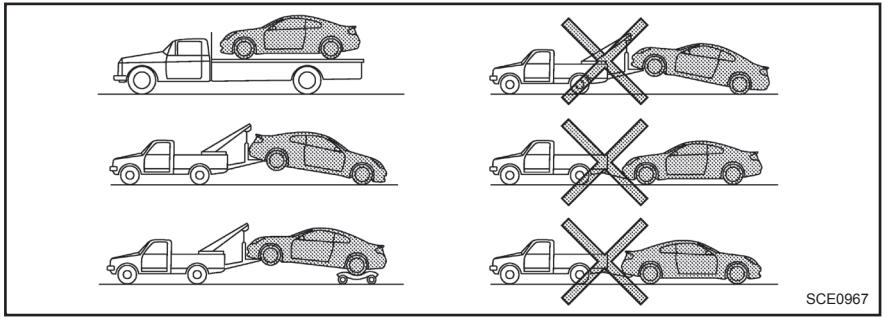

2륜 구동(2WD) 모델

인피니티의 권장 견인 방법

2륜구동(2WD) 모델의 견인

주의:

스티어링 휠 록 메커니즘 장착 모델의 경우: 점화스위치를 "OFF" 위치에 놓아 스티어링 휠을 고정하지 마십시오. 스티어링 록 메커니즘 손상의 우려가 있습니다.

앞바퀴를 지면 위에 두고 견인:

1. 점화스위치를 "ON" 위치에 놓고 전기장치의 전원을 모두 끕니다.
2. 로프나 그와 유사한 장치를 이용해 스티어링 휠이 똑바로 앞을 향하도록 고정시킵니다.
3. 변속레버를 "N"(중립) 위치로 옮깁니다.
4. 주차 브레이크를 해제합니다.
5. 견인 전 안전 체인을 항상 부착하십시오.

뒷바퀴를 지면 위에 두고 견인:

인피니티는 그림과 같이 차량 견인 시에 뒷바퀴 아래에 견인 돌리를 사용하거나 플랫 베드 트럭으로 수송할 것을 권장합니다.

주의:

뒷바퀴를 지면 위에 둔 상태로 자동 변속기(AT) 모델을 견인하면 절대로 안 됩니다. 동력 전달 계통이 심각하게 파손되어 고가의 수리 비용이 들게 됩니다.

차량 견인

네 바퀴 모두 지면 위에 두고 견인:

인피니티는 그림과 같이 플랫 베드 트럭으로 수송할 것을 권장합니다.

주의:

네 바퀴 모두 지면 위에 둔 상태로 자동 변속기(AT) 모델을 견인하면 절대로 안 됩니다. 동력 전달 계통이 심각하게 파손되어 고가의 수리 비용이 들게 됩니다.

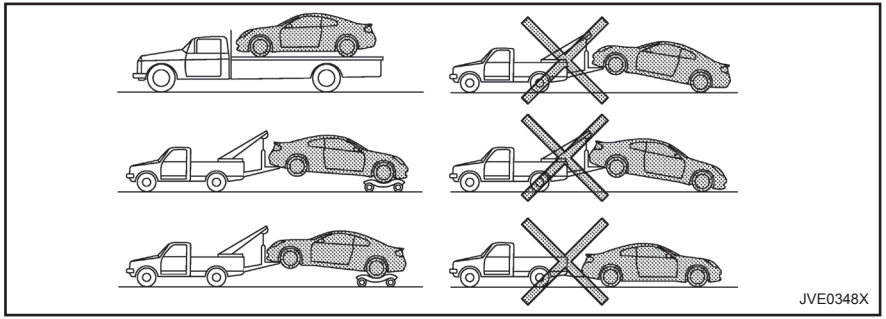

4륜 구동(4WD) 모델

4륜 구동(4WD) 모델의 견인

인피니티는 그림과 같이 차량을 견인할 때 돌리(바퀴 달린 수레)를 사용하거나 차량을 플랫 베드 트럭에 올릴 것(상차 견인)을 권장합니다. 차량을 플랫 베드에 실을 때는 반드시 권양기를 사용해야 합니다.

주의:

4WD 모델은 절대로 바퀴를 지면에 둔 상태로 견인하지 마십시오. 동력 전달 계통이 심각하게 파손되어 고가의 수리 비용이 들게 됩니다.

차량 빼내기

경고:

- 차량을 빼내는 중에는 로프 근처에 사람이 접근하지 못하도록 하십시오.
- 타이어를 고속으로 회전시키지 마십시오. 고속으로 회전시키면 타이어가 터져 심한 부상을 초래할 수 있습니다. 차량의 각종 부품도 과열되어 파손될 수 있습니다.
- 리어 후크 ②를 사용하여 차량을 당기지 마십시오. 이 후크는 차량이 웅덩이 같은 곳에 빠졌을 때를 대비하여 차량을 견인하기 위해 설계된 것이 아닙니다.

차량의 타이어가 모래, 눈 또는 진흙에 빠져서 잡아 당기지 않고는 빠져 나올 수 없을 경우, 구난 고리를 사용합니다.

- 구난 고리만 사용하십시오. 차체의 다른 부분에는 견인 장치를 부착하지 마십시오. 권고 사항을 따르지 않을 경우 차체가 파손될 수 있습니다.
- 구난 고리는 차량을 빼낼 때만 사용합니다. 구난 고리만 사용하여 차량을 견인하지 마십시오.
- 구난 고리는 차량을 빼내는 작업에 사용될 때 매우 큰 응력을 받습니다. 견인 장치는 항상 차량에서 일직선으로 하여 당기십시오. 절대 비스듬한 상태에서 구난 고리를 잡아 당기지 마십시오.

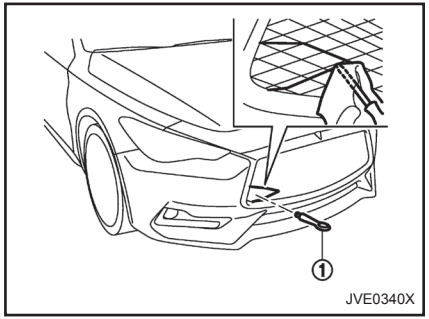

전면

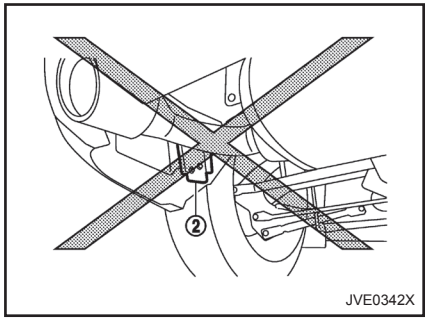

후면

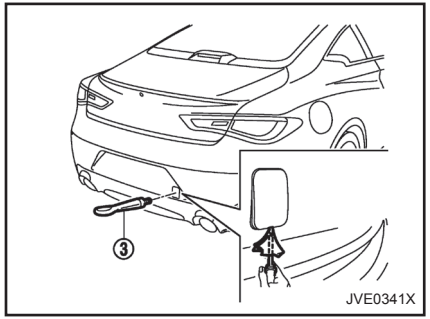

후면

전면:

1. 적당한 공구를 사용하여 그릴에서 후크 덮개를 벗깁니다.
2. 그릴 뒤쪽에 위치한 부착 마운트에 구난 고리 ①(트렁크에 보관되어 있음)을 단단히 장착합니다.

   사용 후 구난 고리를 해당 보관함에 잘 보관하도록 합니다.

후면:

차량 견인 또는 구난 시 고정 후크 ②를 사용하지 마십시오.

리어 후크 ③은 구난 고리로 사용하도록 설계되었습니다.

구난 고리 사용 방법:

1. 적당한 공구를 사용하여 뒤 범퍼에서 후크 덮개를 벗깁니다.
2. 뒤 범퍼에 위치한 부착 마운트에 구난 고리 ③(트렁크에 보관되어 있음)을 단단히 장착합니다.

   사용 후 구난 고리를 해당 보관함에 잘 보관하도록 합니다.

주의:

- **견인 체인이나 케이블은 반드시 차량의 구난 고리나 차량의 주요 구조부재에만 연결해야 합니다. 그렇지 않을 경우 차체가 손상됩니다.**
- **고정 후크를 사용하여 모래, 눈, 진흙 등에 빠진 차량을 빼내면 안 됩니다.**
- **절대 고정 후크나 구난 고리를 사용해 차량을 견인하지 마십시오.**
- **항상 케이블은 차량 전면으로부터 똑바로 당겨야 합니다. 절대 비스듬한 상태에서 차량을 당기면 안 됩니다.**
- **견인 장치가 서스펜션, 스티어링, 브레이크 또는 냉각 시스템의 어떤 부품에도 닿지 않도록 해야 합니다.**
- **밧줄 혹은 캔버스 끈과 같은 장치는 차량 견인 또는 구난에는 사용하지 않는 것이 좋습니다.**

7 외관 및 관리

실외 청소 324
세차 324
얼룩 제거 324
왁스 칠 324
유리 325
차량 하부 325
휠 325
알루미늄 알로이 휠 325
크롬 부품 325
실내 청소 325
가죽 세척 키트(장착된 경우) 326
방향제 326
플로어 매트 326
유리 326
시트벨트 327
부식 방지 327
가장 일반적인 차량 부식 요인 327
부식 속도에 영향을 미치는 환경적 요인 327
부식으로부터 차량 보호 327

실외 청소

차량의 외관을 양호한 상태로 유지하려면 적절한 관리가 중요합니다.

가급적이면 차고 안이나 지붕이 있는 곳에 주차하여 차량의 도장면이 손상될 가능성을 최소화하십시오.

실외에 주차해야 하는 경우 그늘진 곳에 주차하거나 차체 커버로 차량을 보호합니다. **차체 커버를 씌우거나 벗길 때 도장면이 긁히지 않도록 주의하십시오.**

세차

다음과 같은 경우에는 가능한 한 빨리 세차하여 도장면을 보호하십시오.

- 비가 내린 후 산성비로 인해 도장면이 상할 우려가 있는 경우
- 해변 도로에서 운전 후 해풍을 맞아 녹이 슬 우려가 있는 경우
- 매연, 새의 배설물, 나무의 수액, 금속 입자 또는 벌레와 같은 오염 물질이 도장면에 묻은 경우
- 먼지나 진흙이 도장면에 쌓인 경우

1. 차량 표면은 젖은 스펀지로 닦고 물을 많이 뿌려 씻어냅니다.
2. 깨끗하고 미지근한(뜨거우면 안 됨) 물에 연성 세제, 차량용 특수세제 또는 일반 주방용 세제를 섞어 차량 표면을 부드럽고 꼼꼼하게 청소합니다.

주의:

- **강한 주거용 세제, 강한 화학 세제, 휘발유 등의 용제로 세차하지 마십시오.**
- **도장면에 물 얼룩이 질 수 있으므로 직사광선이 내리쬐는 곳이나 차체가 뜨거운 상태에서는 세차하지 마십시오.**
- **수세미와 같이 보풀이 있거나 거친 천은 사용하지 마십시오. 도장면이 긁히거나 상하지 않도록 말라서 굳은 오물이나 이물질을 제거할 때는 매우 주의해야 합니다.**

3. 다량의 깨끗한 물로 차량을 구석구석 헹굽니다.
4. 젖은 융타월로 도장면을 건조하고 물 얼룩을 남김 없이 닦습니다.

세차 시에는 다음 사항에 주의하십시오.

- 플랜지 내부, 도어의 조인트와 접히는 부분, 해치와 후드는 특히 도로 상의 염분이 미치는 영향에 취약합니다. 따라서 이런 부분들은 정기적으로 청소해야 합니다.
- 도어 아래쪽 가장자리의 배수 구멍이 막혀 있지 않은지 확인합니다.
- 차량 하부와 휠의 오목한 부분에 물을 분사하여 오물을 떨어내고 염분을 씻어냅니다.

얼룩 제거

영구적인 손상이나 얼룩으로 남지 않도록 도장면에 묻은 타르와 오일 얼룩, 매연, 벌레 및 수액은 최대한 빨리 제거합니다. 인피니티 공식 서비스센터나 자동차 액세서리 상점에서 특수 클리닝 제품을 구입할 수 있습니다.

왁스 칠

정기적으로 왁스 칠을 해주면 도장면이 보호되고 새 차와 같은 깔끔한 외관을 유지하는 데 도움이 됩니다.

왁스 칠이 끝난 후 광택을 내어 오래된 잔류물을 제거하면 중고차처럼 보이지 않습니다.

인피니티 공식 서비스센터는 사용자가 올바른 왁스 제품을 선택하는 데 도움을 줄 수 있습니다.

주의:

- **차량을 구석구석 완벽하게 세차한 후 도장면에 왁스를 칠하십시오.**
- **왁스 제조업체의 지침에 따르십시오.**
- **차량 표면 처리에 손상을 줄 수 있는 연마재, 절삭용 화합물 또는 클리너가 함유되어 있는 왁스는 사용하지 마십시오.**

베이스 코팅/클리어 코팅 도장면에 화합물이나 독한 광택제를 쓰면 표면 처리 효과가 무뎌지거나 소

실외 청소

용돌이 표시가 남을 수 있습니다.

유리

유리 세정제를 사용해 유리창 표면에 묻어 있는 매연과 먼지를 제거합니다. 일반적으로 차량을 햇볕이 내리쬐는 곳에 주차해두면 유리가 얇은 막으로 피복됩니다. 유리 세정제와 부드러운 천으로 이 막을 쉽게 제거할 수 있습니다.

차량 하부

겨울철에 도로에 염분을 뿌리는 지역에서는 정기적으로 차량 하부를 세차하여 오물과 염분으로 인한 차량 하부와 서스펜션의 부식 가속화 현상을 방지해야 합니다.

초겨울과 봄에 하부 실링을 점검하고, 필요한 경우 다시 실링 처리합니다.

휠

- 차량 세차 시, 휠도 세척하여 외관을 유지합니다.
- 휠을 교환하거나 차량 하부를 세차할 때는 휠의 안쪽을 청소합니다.
- 휠을 세척할 때 연마성 클리너를 사용하지 마십시오.
- 휠 림이 패이거나 부식되었는지 정기적으로 검사합니다. 패이거나 부식될 경우 타이어 공기압이 손실되거나 타이어 비드가 손상될 수 있습니다.
- 겨울철에 염화칼슘을 사용하는 지역에서는 휠에 왁스를 발라 염분으로부터 보호하는 것이 좋습니다.

알루미늄 알로이 휠

연한 비눗물에 적신 스폰지를 사용하여, 특히 겨울철 도로에 염분을 사용한 지역에서는 휠을 정기적으로 세척합니다. 염분 잔류물을 정기적으로 세척하지 않으면 휠이 변색될 수 있습니다.

주의:

다음 지침을 준수하여 휠이 얼룩지거나 변색되는 것을 방지해야 합니다.

- **강산성 또는 강알칼리성 물질이 함유된 클리너를 사용하여 휠을 청소하면 안 됩니다.**
- **휠이 고온일 때엔 휠 클리너를 도포하면 안 됩니다. 휠 온도가 외부 온도와 동일해야 합니다.**
- **클리너를 사용한 후 15분 안에 휠을 헹궈 클리너를 완전히 제거하십시오.**

크롬 부품

표면 처리 효과를 유지하려면 비연마성 크롬 광택제로 모든 크롬 부품을 정기적으로 청소합니다.

실내 청소

진공 청소기나 모가 부드러운 브러시를 이용해 내장 부품, 플라스틱 부품 및 시트의 먼지를 종종 제거합니다. 깨끗하고 부드러운 천을 연한 비눗물에 적셔서 비닐과 가죽 표면을 닦은 다음 부드러운 마른 천으로 물기를 닦습니다.

가죽의 외관을 유지할 수 있도록 정기적으로 관리하고 청소해야 합니다.

섬유 보호제는 제조업체의 권장사항을 준수하십시오. 일부 섬유 보호제에는 시트 재료를 얼룩지게 하거나 표백할 수 있는 화학물질이 들어 있습니다.

미터기와 게이지 렌즈 커버는 물에만 적신 부드러운 천으로 청소합니다.

경고:

어드밴스드 에어백 시스템 장착 모델의 경우 시트에 물이나 산성 세정제(고온의 증기 세정제)를 사용하면 안 됩니다. 사용할 경우 시트나 승객 감지 센서가 손상될 수 있으며, 손상 시 에어백 시스템 작동에 영향을 미쳐 사람이 심각한 부상을 당할 수 있습니다.

주의:

- **벤진, 시너 또는 그와 유사한 물질은 절대 사용하지 마십시오.**
- **작은 먼지 입자는 마찰성이어서 가죽 표면을 손상시킬 수 있으므로 즉시 제거해야 합니다. 가**

죽용 세정제, 차량 왁스, 광택제, 오일, 세정제, 용제, 세제 또는 암모니아 기반의 클리너를 사용할 경우, 천연 가죽 광택을 저하시킬 수 있으므로 사용하면 안 됩니다.

- **제조업체에서 권장하는 경우가 아니라면 섬유 보호제는 절대 사용하지 마십시오.**
- **미터기나 게이지 렌즈 커버에는 유리 또는 플라스틱 세정제를 사용하지 마십시오. 렌즈 커버가 손상될 수 있습니다.**

가죽 세척 키트(장착된 경우)

가죽 세척 천에 물을 뿌린 다음 가죽의 표면을 부드럽게 닦습니다. 수분이 과도한 경우 마른 수건으로 흡수시켜 닦아냅니다.

밝은 색상의 가죽은 표면에 묻은 오염이 훨씬 더 눈에 띄기 때문에 더 자주 세척하십시오.

가죽 세척 키트 제조업체의 지침에 따르십시오.

인피니티 공식 서비스센터나 다른 공식 정비업체에서 가죽 세척 키트를 구입하실 수 있습니다.

주의:

차량 안에 가죽 세척 키트를 방치하지 마십시오. 닫힌 차량에 방치된 가죽 세척 키트가 매우 뜨거워질 수 있습니다.

방향제

대부분의 방향제는 차량 내부에 영향을 줄 수 있는 용제를 사용합니다. 방향제를 사용할 경우 다음 사항에 주의하십시오.

- 걸이식 방향제는 차량 내부 표면에 닿을 경우 영구적인 탈색을 일으킬 수 있습니다. 허공에 걸 수 있고 내부 표면에 닿지 않는 곳에 방향제를 겁니다.
- 액체형 방향제는 보통 송풍구에 클립으로 고정합니다. 이러한 제품은 내부 표면에 쏟아질 경우 즉시 손상과 탈색을 유발할 수 있습니다.

방향제를 사용하기 전에 제조업체의 지침을 잘 읽고 준수하십시오.

플로어 매트

닛산 순정품 플로어 매트(장착된 경우)를 사용하면 차량 카펫의 수명이 연장되고 실내 청소가 쉬워집니다. 어떤 매트를 사용하든 간에, 해당 차량에 꼭 맞고 발밑 공간에 올바로 깔려서 페달 작동에 방해가 되지 않도록 해야 합니다. 매트는 정기적으로 청소하고 너무 닳은 경우에는 교체합니다.

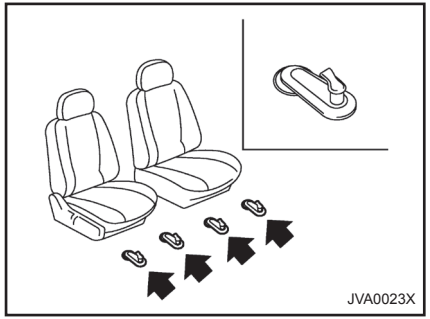

앞좌석(예)

플로어 매트 고정 설비

이 차량에는 플로어 매트 고정(핀) 역할을 하는 플로어 매트 브래킷이 있습니다. 닛산 플로어 매트는 차량 모델에 꼭 맞게 특수 설계되었습니다.

매트를 발밑 공간 중앙에 놓고 플로어 매트 브래킷 후크를 플로어 매트 그로밋 구멍에 걸어 고정시킵니다.

매트의 위치가 올바른지 주기적으로 점검하십시오.

유리

유리 세정제를 사용해 유리창 표면에 묻어 있는 매연과 먼지를 제거합니다. 일반적으로 차량을 햇볕이 내리쬐는 곳에 주차해두면 유리가 얇은 막으로

피복됩니다. 유리 세정제와 부드러운 천으로 이 막을 쉽게 제거할 수 있습니다.

주의:

윈도우 안쪽을 청소할 때는 끝이 날카로운 공구, 연마성 클리너 또는 염소가 함유된 살균 세정제를 사용하지 마십시오. 라디오 안테나 소자나 뒷유리 디포거 열선 같은 전도체를 손상시킬 수 있습니다.

시트벨트

경고:

- **젖은 시트벨트가 리트랙터로 말려 올라가지 않도록 합니다.**
- **표백제, 염료 또는 화학 용제는 시트벨트를 심하게 약화시킬 수 있으므로 시트벨트를 세척할 때 절대 사용해서는 안 됩니다.**

시트벨트는 순한 비눗물에 적신 스펀지로 닦습니다.

벨트를 음지에서 완전히 건조시킨 후 사용하십시오 ("시트벨트" 참조).

가장 일반적인 차량 부식 요인

- 차체 패널 부분, 캐비티 및 기타 부분에 쌓인 습한 먼지와 부스러기
- 자갈과 돌멩이 또는 사소한 교통 사고로 인한 도장면 및 기타 코팅의 손상

부식 속도에 영향을 미치는 환경적 요인

습기

차량의 실내 바닥에 모래, 먼지, 수분이 축적되어 부식을 촉진할 수 있습니다. 습한 플로어 카펫/플로어 매트는 차량 내부에서 완전히 건조되지 않습니다. 이러한 매트는 플로어 패널의 부식을 방지하기 위해 떼어내서 완전히 말려야 합니다.

상대 습도

부식은 상대 습도가 높은 지역에서 가속됩니다.

온도

온도가 높으면 잘 환기되지 않은 부품의 부식 속도가 빨라집니다.

부식은 또한 온도가 빙점보다 높은 지역에서 가속화됩니다.

대기 오염

산업 오염, 해안 지역의 대기 중에 함유된 염분 또는 심한 도로 염분의 사용은 부식 작용을 촉진합니다. 도로 염분은 도장면의 손상도 가속화시킵니다.

부식으로부터 차량 보호

- 차량을 자주 세차하고 왁스 처리를 하여 차량을 깨끗하게 유지합니다.
- 도장면의 손상 여부를 점검하고, 손상 부분이 발견되면 최대한 빨리 수리합니다.
- 수분이 축적되지 않도록 도어 하단의 배수 구멍을 열어둡니다.
- 차량 하부의 모래, 먼지 또는 염분의 축적 여부를 점검합니다. 쌓인 경우 가능한 한 빨리 물로 세차합니다.

주의:

- **실내에서 먼지, 모래 또는 기타 부스러기를 제거할 때 절대 호스로 세척해서는 안 됩니다. 진공 청소기로 먼지를 제거합니다.**
- **차량 내부의 전자 구성부품에 물 또는 기타 용액이 묻으면 손상될 수 있으므로 절대 묻지 않도록 해야 합니다.**

노면 제설용으로 사용된 화학물질은 부식성이 매우 높습니다. 이러한 화학물질은 배기 시스템, 연료 및 브레이크 라인, 브레이크 케이블, 플로어 팬 및 펜더와 같은 차량 하부 구성부품의 부식과 노화를 가속화시킵니다.

동절기에는 차량 하부를 주기적으로 세차해야 합니다.

부식 방지

일부 지역에서 요구될 수 있는 녹과 부식에 대한 기타 궁금하신 사항은 인피니티 공식 서비스센터에 문의하십시오.

MEMO

8 정비 및 자가정비

정비 요건 332
정기 점검 332
일반 점검 332
정비 서비스 332
일반 점검 332
일반 점검 항목 설명 332
점검 시 주의사항 334
엔진룸 점검 위치 336
VR30DDTT 엔진 모델 336
엔진 냉각 시스템 338
엔진 냉각수 레벨 점검 338
엔진 냉각수 교환 339
인터쿨러 냉각 시스템(VR30DDTT 엔진 모델) 339
인터쿨러 냉각수 레벨 점검 340
인터쿨러 냉각수 교환 340
엔진 오일 341
엔진 오일 레벨 점검 341
엔진 오일 교환 및 오일 필터 교체 341
환경 보호 343
구동 벨트 344
점화 플러그 344
이리듐 점화 플러그 344
브레이크 345
주차 브레이크 점검 345
풋 브레이크 점검 345
브레이크 부스터 346
브레이크액 346
자동 변속기 오일(ATF) 347
VR30DDTT 엔진 모델 347
파워 스티어링 오일 탱크(장착된 경우) 347
유압식 전동 파워 스티어링 유형 347
에어 클리너 필터 348
와이퍼 블레이드 348
윈드실드 와이퍼 블레이드 348
윈도우 워셔액 349
배터리 350
차량 배터리 350
인텔리전트 키 배터리 352
가변 전압 컨트롤 시스템 354

퓨즈 354
엔진룸 또는 트렁크 354
차내 355
조명 장치 357
전조등 357
외부 조명 장치 357
실내 조명 장치 357
조명 장치 위치 358
타이어 및 휠 359
타이어 공기압 모니터링 시스템(TPMS) 359
타이어 공기압 360
타이어의 유형 360
타이어 체인 362
타이어 간 위치 교환 362
타이어 마모 및 손상 363
타이어 노화 363
타이어 및 휠 교체 363
휠 밸런스 364
스페어 타이어(장착된 경우) 365
비상 타이어 펑크 수리 키트(장착된 경우) 365

8

몇 가지 일상적/정기적 정비는 배출 가스 및 엔진 성능과 더불어 차량의 기계적 상태를 원활하게 유지하는 데 필수적입니다.

일반 점검뿐만 아니라 정기 점검을 수행하는 것은 차량 소유자의 책임입니다.

차량 소유자만 차량의 적절한 정비를 보장할 수 있습니다.

정기 점검

사용자의 편의를 위해 필요한 정기 점검 항목이 별도의 보증서 및 정기 점검·정비 지침서에 설명되어 있습니다. 반드시 참조하여 정기적으로 필요한 정비를 실시하십시오.

일반 점검

일반 정비에는 차량의 일상 운행 중 점검해야 하는 항목이 포함됩니다. 차량이 지속적으로 올바르게 작동하려면 일반 점검이 필수적입니다. 이러한 절차를 규정된 대로 정기적으로 실시하는 것은 사용자의 책임입니다.

일반 점검을 실시하려면 기계와 관련한 최소한의 기술과 몇 가지 자동차용 공구를 갖추고 있어야 합니다.

이러한 점검과 검사는 차량 소유자, 자격을 갖춘 기술자 또는 인피니티 공식 서비스센터가 실시할 수 있습니다.

정비 서비스

정비 서비스가 필요하거나 차량에 기능 이상이 발생한 것처럼 보이면 인피니티 공식 서비스센터를 통해 시스템을 점검하고 조정하십시오.

차량의 정상적인 일상 운행 중에는 일반 점검의 설명에 따라 일반 점검을 정기적으로 실시해야 합니다. 이상 소음, 진동 또는 냄새가 감지되는 경우 즉시 원인을 점검하거나 인피니티 공식 서비스센터를 통해 점검을 받아야 합니다. 또한, 수리해야 하는 경우 인피니티 공식 서비스센터에 연락하십시오.

점검 또는 정비를 실시할 때는 "점검 시 주의사항"을 철저하게 준수하십시오.

일반 점검 항목 설명

"*" 표시가 있는 다음 항목에 대한 추가적인 정보는 이 섹션 뒷부분에 수록되어 있습니다.

차량 외부

여기에 나열된 정비 항목은 별도의 언급이 없는 한 가끔 실시하면 됩니다.

도어 및 엔진 후드:

모든 도어, 엔진 후드, 백 도어, 트렁크 리드, 해치 등이 제대로 작동하는지 점검합니다. 또한 모든 래치가 단단히 잠기는지 확인합니다. 필요시 윤활제를 도포합니다. 1차 래치가 해제될 때 엔진 후드의 2차 래치가 후드를 잡아주는지 확인합니다. 도로에 염분 또는 기타 부식성 물질을 살포한 지역에서 주행할 때는 윤활 상태를 수시로 점검합니다.

조명 장치*:

정기적으로 전조등을 청소합니다. 전조등, 정지등, 후미등, 방향지시등 및 기타 점등장치가 올바르게 작동하고 견고하게 장착되어 있는지 확인합니다. 또한 전조등의 정렬 상태도 점검합니다.

타이어*:

게이지로 자주 공기압을 점검하고 장거리 여행 전에는 항상 공기압을 점검합니다. 필요한 경우 스페어 타이어를 포함하여 모든 타이어의 공기압을 규정된 공기압으로 조정합니다. 손상, 절단 또는 과도한 마모 여부를 철저히 점검합니다.

타이어 간 위치 교환*:

2륜구동(2WD) 및 앞뒤 타이어가 같은 크기인 경우 매 10,000 km(6,000마일)마다 타이어 간 위치를 교환해야 합니다. 방향 표시가 있는 타이어는 앞뒤로만 위치를 교환할 수 있습니다. 타이어 간 위치 교환이 완료된 후 방향 표시가 올바른 휠 회전 방향을 가리키는지 확인하십시오.

4륜구동(4WD/AWD) 및 앞뒤 타이어가 같은 크기인 경우 매 5,000 km(3,000마일)마다 타이어 간 위치를 교환해야 합니다. 방향 표시가 있는 타이어는 앞뒤로만 위치를 교환할 수 있습니다. 타이어 간 위치 교환이 완료된 후 방향 표시가 올바른 휠 회전 방향을 가리키는지 확인하십시오.

앞 타이어 크기가 뒤 타이어 크기와 다른 경우 타이어 간 위치 교환을 할 수 없습니다.

타이어 간 위치 교환 시기는 운전자의 주행 습관과 노면 상태에 따라 달라질 수 있습니다.

타이어 공기압 모니터링 시스템(TPMS) 송신기 구성부품(장착된 경우):

마모 또는 노화로 타이어를 교체할 때 TPMS 송신기 그로밋 실, 밸브 코어 및 캡을 교체합니다.

휠 얼라인먼트 및 밸런스:

평평한 직선주로에서 주행하는 도중 차량이 한쪽으로 쏠리거나, 고르지 않은 비정상적인 타이어 마모를 감지하면 휠 얼라인먼트를 받아야 할 수 있습니다. 일반 고속 주행 시 스티어링 휠이나

시트가 진동하면 휠 밸런스를 받아야 할 수 있습니다.

윈드실드:

정기적으로 윈드실드(앞유리)를 청소합니다. 최소한 6개월마다 앞유리의 균열 또는 손상 여부를 점검합니다. 필요에 따라 수리합니다.

와이퍼 블레이드*:

올바로 작동하지 않는 경우 균열이나 마모 여부를 점검합니다. 필요에 따라 교체합니다.

차량 내부

여기에 나열된 정비 항목은 주기적인 정비, 세차 등과 같이 정기적으로 점검해야 합니다.

액셀러레이터 페달:

페달이 원활하게 작동하는지 점검하고 페달이 고착되거나 불규칙적인 힘으로 작동하는지 확인합니다. 플로어 매트는 페달에서 멀리 떨어뜨려 놓습니다.

브레이크 페달*:

페달이 원활하게 작동하는지 점검하고 완전히 밟아도 플로어 매트와의 간격이 적절한지 확인합니다. 브레이크 부스터 기능을 점검합니다. 플로어 매트는 페달에서 멀리 떨어뜨려 놓습니다.

주차 브레이크*:

주차 브레이크 작동을 정기적으로 점검합니다. 레버(장착된 경우) 또는 페달(장착된 경우)의 이동 간격이 적절한지 점검합니다. 또한 주차 브레이크만 채웠을 경우에도 급경사 지역에서 차량이 움직이지 않는지 확인하십시오.

시트벨트:

시트벨트 시스템의 모든 부품(예: 버클, 앵커, 조정기 및 리트랙터)이 적절하고 원활하게 작동하고 견고하게 장착되어 있는지 점검합니다. 벨트의 절단, 마손, 마모 또는 손상 여부를 점검합니다.

스티어링 휠:

과도한 유격, 스티어링 조작의 어려움 또는 비정상적인 소음과 같은 스티어링 상태의 변화를 점검합니다.

경고등 및 차임:

모든 경고등과 차임이 올바로 작동하는지 확인합니다.

윈드실드 디포거:

히터 또는 에어컨을 작동할 때 디포거에서 적절한 양의 공기가 제대로 나오는지 점검합니다.

윈드실드 와이퍼 및 워셔*:

와이퍼 및 워셔가 적절하게 작동하고 와이퍼가 줄무늬를 남기지 않는지 점검합니다.

후드 및 차량 하부

여기에 나열된 정비 항목은 주기적으로(예: 엔진 오일을 점검하거나 연료 보충 시) 점검해야 합니다.

배터리(유지 보수가 필요 없는 MF 배터리 제외):

각 셀의 배터리 액 레벨을 점검합니다. 전해액은 UPPER와 LOWER 라인 사이를 유지해야 합니다. 높은 온도 또는 가혹 조건에서 주행한 차량은 배터리 액 레벨을 자주 점검해야 합니다.

브레이크 (및 클러치) 액 레벨*:

수동 변속기(MT) 모델의 경우 브레이크액과 클러치 오일 레벨이 탱크의 MAX와 MIN 라인 사이에 위치하는지 확인합니다.

수동 변속기(MT) 모델 이외의 다른 모델은 브레이크액 레벨이 탱크의 MAX와 MIN 라인 사이에 위치하는지 확인합니다.

엔진 냉각수 레벨*:

엔진이 식었을 때 냉각수 레벨을 점검합니다. 냉각수 레벨이 탱크의 MAX와 MIN 라인 사이에 위치하는지 확인합니다.

인터쿨러 냉각수 레벨(장착된 경우)*:

엔진이 식었을 때 냉각수 레벨을 점검합니다. 냉각수 레벨이 탱크의 MAX와 MIN 라인 사이에 위치하는지 확인합니다.

엔진 구동 벨트*:

구동 벨트가 마손, 마모, 균열되었거나 오일이 묻지 않았는지 확인합니다.

엔진 오일 레벨*:

차량을 평지에 주차하고 엔진을 끈 후 레벨을 점검합니다.

유체 누출:

차량을 잠시 주차하고 차체 하부에서 연료, 오일, 물 또는 기타 유체가 누출되는지 점검합니다. 에어컨 사용 후 물방울이 떨어지는 것은 정상입니다. 누출이나 휘발유 증기가 보일 경우 즉시 원인을 점검하고 교정합니다.

파워 스티어링 오일 레벨 및 라인(장착된 경우)*:

엔진을 끈 상태에서 오일이 차가울 때 레벨을 점검합니다. 라인을 점검하여 부착 상태, 누출, 균열 여부 등을 확인합니다.

윈도우 워셔액*:

탱크에 워셔액이 충분히 있는지 점검합니다.

점검 시 주의사항

차량을 검사 또는 정비할 때는 항상 뜻하지 않는 심한 인체 부상 또는 차량 손상이 발생하지 않도록 주의해야 합니다. 다음 사항은 엄격하게 준수해야 할 일반 주의사항입니다.

⚠ 경고:

- **차량을 평지에 주차한 후 주차 브레이크를 확실히 채우고 차량이 움직이지 않도록 바퀴를 블록(고임목)으로 고정시킵니다. 변속레버를 "P"(주차) 위치에 놓습니다.**
- **부품 교체 또는 수리 작업을 할 때는 점화스위치가 "OFF" 또는 "LOCK" 위치가 되도록 합니다.**

- **엔진이 뜨거울 때 후드 아래에서 작업해서는 안 됩니다. 항상 엔진을 끄고 식을 때까지 기다립니다.**
- **엔진 작동 중 작업을 실시해야 하는 경우 손, 의복, 머리 및 공구가 회전 팬, 벨트 및 기타 움직이는 부품에 닿지 않도록 멀리 하십시오.**
- **작업하기 전에 반지, 시계 등 장신구와 느슨한 의복을 단단히 고정시키거나 탈의 또는 제거하는 것이 바람직합니다.**
- **차고와 같이 밀폐된 공간에서 엔진을 작동해야 하는 경우 적절한 배출가스 환기장치가 있는지 확인합니다.**
- **차량을 잭만으로 지탱한 상태에서 차량 아래에 들어가서는 안 됩니다.**
- **연료 및 배터리에서 담배, 화염, 불꽃을 멀리해야 합니다.**
- **점화스위치가 "ON" 위치에 놓인 상태에서 배터리 또는 트랜지스터 부품 커넥터를 연결하거나 분리해서는 안 됩니다.**
- **다중포트 연료 분사(MFI) 시스템을 갖춘 가솔린 엔진 모델의 경우 엔진이 꺼져도 연료 라인은 고압 상태이기 때문에 연료 필터 및 연료 라인은 인피니티 공식 서비스센터를 통해 정비해야 합니다.**
- **차량에는 자동 엔진 냉각 팬이 장착되어 있습니다. 점화스위치가 "OFF" 위치에 있고 엔진이 멈춰있는 경우에도 불시에 언제라도 작동할 수 있습니다. 부상 방지를 위해, 팬 주위에서 작업하기 전에는 항상 음극 배터리 케이블을 분리하십시오.**
- **차량 작업 전에는 항상 보안경을 착용합니다.**
- **점화스위치가 "ON" 위치에 있을 때 엔진 또는 변속기 관련 부품의 배선 커넥터를 분리한 채로 두어서는 안 됩니다.**
- **폐오일과 냉각수에 닿지 않도록 주의합니다. 부적절하게 폐기된 엔진 오일, 엔진 냉각수 또는 기타 차량의 유체는 환경을 오염시킬 수 있습니다. 차량용 유체 폐기 시에는 반드시 관련 규정을 준수해야 합니다.**

이 "8. 정비 및 자가정비" 섹션에서는 차량 소유자가 비교적 쉽게 실시할 수 있는 지침을 다룹니다.

부족하거나 부적절한 정비는 작동불량을 초래하거나 과도한 배출가스를 야기할 수 있으며, 보증 적용에 영향을 미칠 수 있다는 점에 유의해야 합니다. **정비 방법을 정확히 모르실 경우 인피니티 공식 서비스센터에 정비를 의뢰하십시오.**

엔진룸 점검 위치

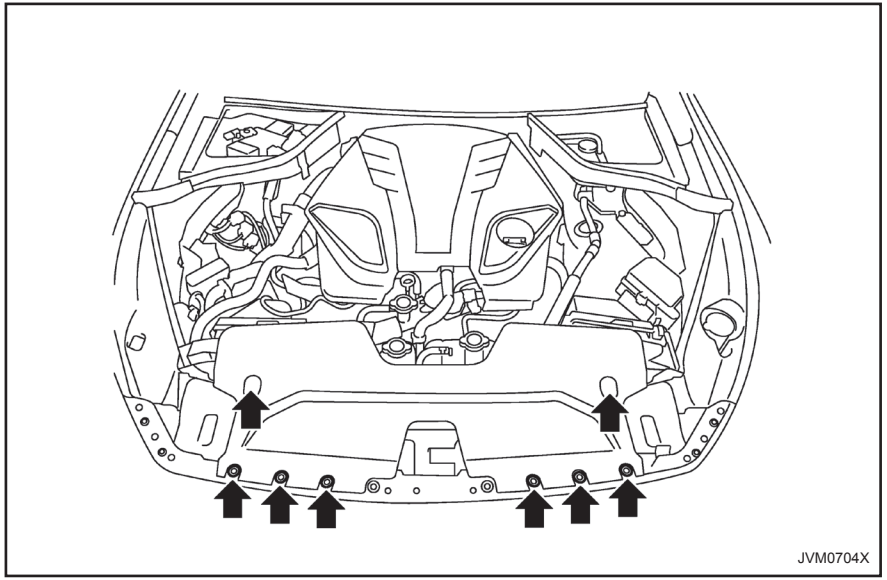

8

VR30DDTT 엔진 모델

엔진룸 커버를 분리하려면 그림과 같이 위치한 클립을 벗겨냅니다.

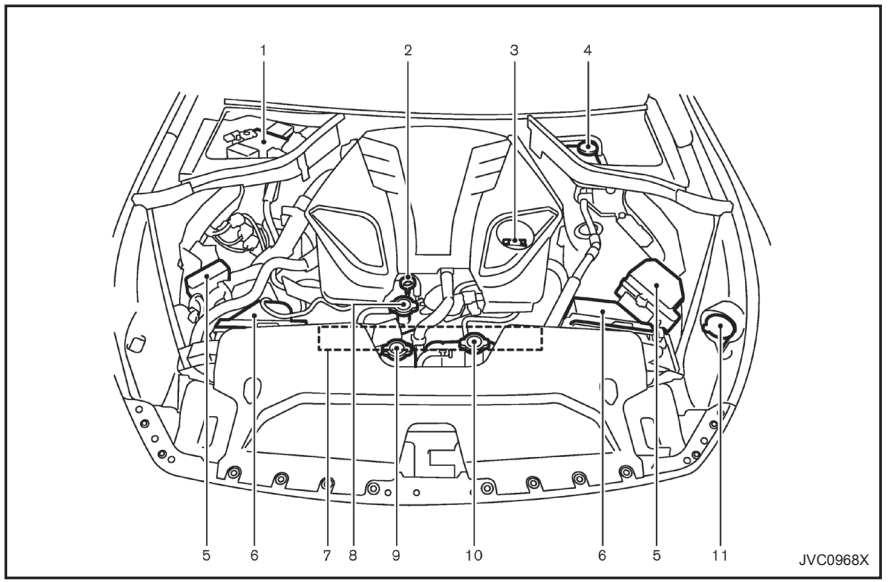

1. 배터리
2. 엔진 오일 딥스틱
3. 엔진 오일 주입구 캡
4. 브레이크액 탱크
5. 퓨즈/퓨저블 링크 홀더
6. 에어 클리너
7. 엔진 구동 벨트의 위치
8. 라디에이터 주입구 캡
9. 인터쿨러 냉각수 탱크
10. 엔진 냉각수 탱크
11. 윈도우 워셔액 탱크

경고:

- **엔진이 뜨거운 상태에서는 라디에이터 또는 냉각수 탱크 캡이나 탱크를 분리해서는 안 됩니다. 라디에이터 또는 탱크에서 나온 고압의 유체로 심한 화상을 입을 수 있습니다. 엔진과 라디에이터 또는 탱크가 식을 때까지 기다립니다.**
- **엔진 냉각수는 독성이 있으므로 어린이의 손이 닿지 않도록 표시된 용기에 조심스럽게 보관해야 합니다.**

엔진 냉각 시스템에는 출하 시 사계절용 고품질 부동액 냉각수가 채워져 있습니다. 부동액에는 녹 및 부식 억제제가 함유되어 있으므로 냉각 시스템 첨가제를 넣을 필요가 없습니다.

주의:

- **라디에이터 누수방지제(밀봉제) 등 냉각 시스템 첨가제를 절대 사용하지 마십시오. 냉각 시스템이 막히거나 엔진, 변속기 및/또는 냉각 시스템이 손상될 수 있습니다.**
- **냉각수를 보충하거나 교환할 때 오직 닛산 순정품 엔진 냉각수(VR30DDTT 엔진 모델) 또는 혼합비가 적절한 동등한 품질의 제품만 사용하십시오. 냉각수와 물의 혼합비에 대한 예는 다음 표와 같습니다.**

VR30DDTT 엔진 모델

외부 온도 하한		엔진 냉각수 (농축)	탈염수 또는 증류수
°C	°F		
-15	5	30%	70%
-35	-30	50%	50%

다른 종류의 냉각수를 사용할 경우 엔진 냉각 시스템이 손상될 위험이 있습니다.

라디에이터에는 압력 캡이 장착되어 있습니다. 엔진 손상을 방지하기 위해 닛산 순정품 라디에이터 캡 또는 이에 상당하는 제품으로만 교체하십시오.

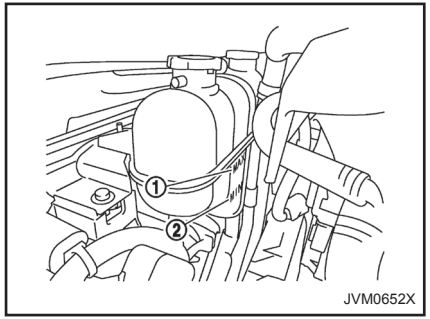

엔진 냉각수 레벨 점검

VR30DDTT 엔진 모델

엔진 작동 시 및 정상 작동 온도가 되면 탱크 안의 냉각수 레벨을 점검합니다. 냉각수 레벨이 MIN 레벨 ② 아래로 떨어진 경우, 냉각수를 MAX 레벨 ① 까지 보충합니다. 탱크가 비어 있는 경우 **엔진이 식어 있을 때** 라디에이터의 냉각수 레벨을 점검합니다. 라디에이터에 냉각수가 충분하지 않으면 라디에이터 상부 호스 개구부 위의 라디에이터 주입구 캡까지 라디에이터에 냉각수를 채우고, MAX 레벨 ①까지 탱크에도 보충합니다. 라디에이터 상부 호스 위에 주입구 캡을 놓고 탱크 캡이 열린 상태로 엔진 시동을 겁니다. 정상 작동 온도가 될 때까지

엔진을 작동시킵니다. MAX 레벨 ①까지 냉각수를 보충합니다. 엔진 냉각수를 보충한 후 캡을 단단히 잠급니다.

주의:

냉각 시스템에 자주 냉각수를 보충해야 하는 경우 인피니티 공식 서비스센터를 통해 점검받으십시오.

엔진 냉각수 교환

교환하실 경우 인피니티 공식 서비스센터에 연락하십시오.

주요 엔진 냉각 시스템의 수리는 인피니티 공식 서비스센터를 통해 실시되어야 합니다. 정비 절차는 해당 인피니티 서비스 매뉴얼에 수록되어 있습니다.

잘못된 정비는 히터 성능 저하 및 엔진 과열을 초래할 수 있습니다.

경고:

- **화상을 방지하기 위해, 엔진이 뜨거울 때 냉각수를 교환하면 절대 안 됩니다.**
- **엔진이 뜨거운 상태에서는 절대로 라디에이터 캡을 분리해서는 안 됩니다. 라디에이터에서 나오는 고압의 유체로 심한 화상을 입을 수 있습니다.**
- **폐 냉각수가 피부에 닿지 않도록 하십시오. 피부에 닿은 경우에는 가능한 한 빨리 비누나 핸드 클리너로 깨끗이 씻어냅니다.**
- **냉각수는 어린이나 애완동물이 닿지 못하는 곳에 보관하십시오.**

엔진 냉각수는 적절하게 폐기해야 합니다. 관련 규정을 준수하십시오.

경고:

- **엔진이 뜨거운 상태에서는 냉각수 탱크 캡을 분리하지 마십시오. 냉각수 탱크에서 나오는 고압 유체에 의해 심한 화상을 입을 수 있습니다. 엔진이 식을 때까지 기다립니다.**
- **냉각수는 독성이 있으므로 어린이의 손이 닿지 않도록 표시된 용기에 조심스럽게 보관해야 합니다.**

인버터 냉각 시스템에는 출하 시 사계절용 고품질 부동액 냉각수가 채워져 있습니다. 부동액에는 녹 및 부식 억제제가 함유되어 있으므로 냉각 시스템 첨가제를 넣을 필요가 없습니다.

인터쿨러 냉각 시스템(VR30DDTT 엔진 모델)

주의:

- **라디에이터 누수방지제(밀봉제) 등 냉각 시스템 첨가제를 절대 사용하지 마십시오. 첨가제는 냉각 시스템을 막아 인터쿨러의 손상을 유발할 수 있습니다.**
- **냉각수를 보충하거나 교환할 때는 오직 닛산 순정품 엔진 냉각수 또는 혼합비가 적절한 동등한 품질의 제품만 사용하십시오. 냉각수와 물의 혼합비에 대한 예는 다음 표와 같습니다.**

외부 온도 하한		냉각수 (농축)	탈염수 또는 증류수
°C	°F		
−15	5	30%	70%
−35	−30	50%	50%

다른 종류의 냉각수를 사용할 경우 인터쿨러 냉각 시스템이 손상될 위험이 있습니다.

인터쿨러 탱크에는 압력 캡이 장착되어 있습니다. 엔진 손상을 방지하기 위해 닛산 순정품 인터쿨러 탱크 캡 또는 이에 상당하는 제품으로만 교체하십시오.

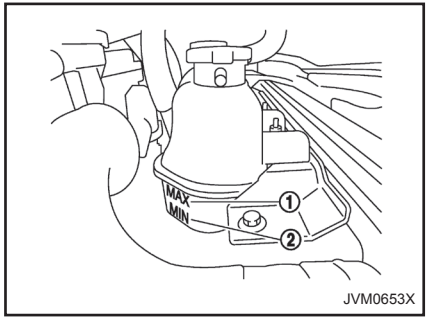

JVM0653X

인터쿨러 냉각수 레벨 점검

엔진이 식었을 때 탱크의 냉각수 레벨을 점검합니다. 냉각수 레벨이 MIN 레벨 ② 아래로 떨어진 경우 냉각수를 MAX 레벨 ①까지 보충합니다.

인터쿨러 냉각 시스템에 자주 냉각수를 보충해야 하는 경우 인피니티 공식 서비스센터에서 점검받으십시오.

인터쿨러 냉각수 교환

인터쿨러 냉각수는 정비할 필요가 없습니다.

교환해야 하는 경우 인피니티 공식 서비스센터에 문의하십시오.

잘못된 정비는 인터쿨러 과열을 초래할 수 있습니다.

경고:

- **상을 방지하기 위해, 엔진이 뜨거울 때 냉각수를 교체하면 절대 안 됩니다.**
- **엔진이 뜨거운 상태에서는 절대로 캡을 열어서는 안 됩니다. 인터쿨러 냉각수 탱크에서 나오는 고압 유체에 의해 심한 화상을 입을 수 있습니다.**
- **폐 냉각수가 피부에 닿지 않도록 하십시오. 피부에 닿은 경우에는 가능한 한 빨리 비누나 핸드 클리너로 깨끗이 씻어냅니다.**
- **냉각수가 어린이나 애완동물에 닿지 않도록 하십시오.**

인터쿨러 냉각수는 적절하게 폐기해야 합니다. 관련 규정을 준수하십시오.

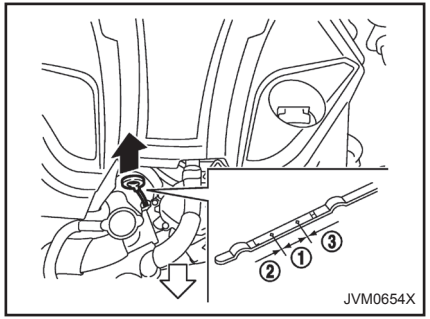

VR30DDTT 엔진

엔진 오일 레벨 점검

주의:

- **오일 레벨은 정기적으로 점검해야 합니다. 오일이 부족한 상태로 차량을 작동하면 엔진이 손상될 수 있습니다. 이와 같은 손상은 보증 대상에서 제외됩니다.**
- **일반적으로 작동 조건에 따라 오일 정비 중 또는 길들이기 기간 중에 오일을 약간 보충합니다.**

1. 차량을 평지에 주차한 후 주차 브레이크를 채웁니다.
2. 엔진 시동을 걸고 엔진 온도가 정상 작동 온도에 도달할 때까지 예열합니다(약 5분).
3. 엔진을 정지합니다.
4. 엔진 오일이 오일 팬으로 배출되도록 15분 이상 기다립니다.
5. 딥스틱을 빼내고 깨끗이 닦습니다.
6. 딥스틱을 다시 끝까지 끼웁니다.
7. 딥스틱을 빼내 오일 레벨을 점검합니다. ① 범위 이내에 있어야 합니다.
8. 오일 레벨이 ② 아래로 떨어진 경우 오일 주입구 캡을 열고 권장 오일을 보충합니다. 너무 많이 주입해서는 안 됩니다③.
9. 딥스틱으로 오일 레벨을 다시 점검합니다.

엔진 오일 교환 및 오일 필터 교체

경고:

- **사용된 오일은 적절히 폐기해야 합니다. 지상, 운하, 강 등에 오일을 버려서는 안 됩니다. 적절한 폐기 시설을 이용하십시오. 인피니티 공식 서비스센터를 통해 오일을 교환하는 것이 좋습니다.**
- **엔진 오일은 뜨거울 수 있으므로 화상을 입지 않도록 주의해야 합니다.**
- **폐 엔진 오일에 장기간 반복적으로 닿으면 피부암을 유발할 수 있습니다.**
- **폐오일에 닿지 않도록 하십시오. 오일이 묻은 경우 최대한 빨리 비누 또는 핸드 클리너와 충분한 양의 물로 깨끗이 씻으십시오.**
- **폐오일은 어린이의 손이 닿지 않도록 표시된 용기에 조심스럽게 보관해야 합니다.**

주의:

폐 오일은 적절히 폐기해야 합니다. 관련 규정을 준수하십시오.

차량 설정

1. 차량을 평지에 주차한 후 주차 브레이크를 채웁니다.
2. 엔진 시동을 걸고 엔진 온도가 정상 작동 온도에 도달할 때까지 예열합니다(약 5분).
3. 엔진을 정지합니다.
4. 엔진 오일이 오일 팬으로 배출되도록 15분 이상 기다립니다.
5. 적당한 플로어 잭과 안전 잭 스탠드를 사용하여 차량을 들어 지지합니다.
   - 차량 잭업 포인트 아래에 안전 잭 스탠드를 설치합니다.

- 적당한 어댑터를 잭 스탠드 새들에 부착해야 합니다.

6. VR30DDTT 엔진 모델: 플라스틱 엔진 언더커버를 분리합니다.
   - 언더커버 중앙의 소형 플라스틱 클립을 분리합니다.
   - 그런 후 언더커버를 제 위치에 고정시키는 다른 볼트를 빼냅니다.

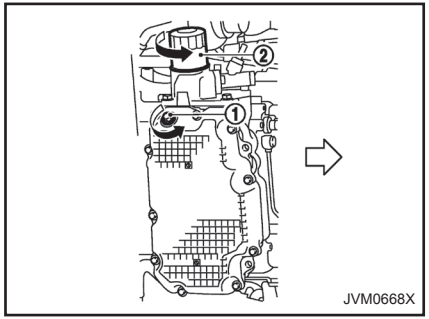

VR30DDTT 엔진(2WD 모델)

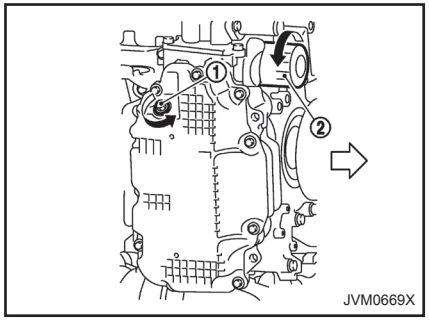

VR30DDTT 엔진(4WD 모델)

엔진 오일 및 필터

1. 드레인 플러그 아래에 커다란 드레인 팬을 놓습니다.
2. 렌치로 드레인 플러그①을 분리합니다.
3. 오일 주입구 캡을 열고 오일을 완전히 배출시킵니다.
   (4 - 8단계는 엔진 오일 필터를 교체해야 할 경우에만 실시)
4. 오일 필터 렌치로 오일 필터 ②를 풉니다.
5. 오일 필터를 손으로 돌려 분리합니다.
6. 엔진 오일 필터의 장착면을 깨끗한 천으로 닦아냅니다.

주의:

장착면에 남아 있는 기존 고무 개스킷을 모두 제거합니다. 이렇게 하지 않으면 엔진이 손상될 수 있습니다.

7. 신품 오일 필터의 개스킷에 새 엔진 오일을 도포합니다.
8. VR30DDTT 엔진 모델: 오일 필터를 시계 방향으로 돌리다가 저항이 느껴지면 2/3바퀴 더 돌려 오일 필터를 고정합니다.

오일 필터 조임 토크:

- **VR30DDTT 엔진 모델**
  14.7~20.6N·m
  (1.5~2.1kg-m, 11~15ft-lb)

9. 드레인 플러그와 새 와셔를 청소하고 다시 장착합니다. 드레인 플러그를 렌치로 단단히 조입니다. 과도하게 힘을 주지 마십시오.

드레인 플러그 조임 토크:

- **VR30DDTT 엔진 모델**
  29.4~39.2N·m
  (3.0~4.0kg-m, 22~29ft-lb)

10. 권장 엔진 오일을 충분히 보충합니다("권장 유체/윤활유 및 용량" 참조).
11. 오일 주입구 캡을 확실하게 장착합니다.
12. 엔진 시동을 겁니다.
13. 드레인 플러그와 오일 필터에 누출 흔적이 있는지 점검합니다. 필요 시 교정합니다.
14. 엔진을 정지합니다.
15. 최소 15분간 기다립니다. 올바른 절차에 따라 엔진 오일 레벨을 점검합니다("엔진 오일 레벨 점검" 참조). 필요 시 엔진 오일을 보충합니다.

작업 후

1. VR30DDTT 엔진 모델: 아래와 같은 순서로 엔진 언더커버를 제 위치에 장착합니다.
   a. 소형 플라스틱 클립의 중앙을 당겨 빼냅니다.
   b. 엔진 언더커버를 제 위치에 고정시킵니다.
   c. 언더커버를 통해 프레임의 구멍으로 클립을 끼워 넣은 후 클립 중앙을 눌러 클립을 제 위치에 잠급니다.
   d. 다른 볼트를 끼워 언더커버를 제 위치에 고정시킵니다. 볼트가 벗겨지거나 과도하게 조이지 않도록 주의하십시오.
2. 주의를 기울여 차량을 지면으로 내립니다.
3. 폐오일과 다 쓴 필터를 적절한 방법으로 폐기 처분합니다.

⚠ 경고:

- **폐 엔진 오일에 장기간 반복적으로 닿으면 피부암을 유발할 수 있습니다.**
- **폐 오일에 피부가 닿지 않도록 하십시오. 피부에 닿은 경우에는 가능한 한 빨리 비누나 핸드 클리너로 깨끗이 씻어냅니다.**
- **폐 엔진 오일은 어린이의 손이 닿지 않는 곳에 두십시오.**

환경 보호

배수관, 수로 및 토양을 오염시키는 것은 불법입니다. 폐오일과 폐오일 필터는 전용 시설 및 서비스 센터 등 인가된 폐기물 처리 시설에서 폐기해야 합니다. 처리 방법을 확실히 모를 경우 관계 당국에 폐기 규정을 문의하십시오.

환경 오염에 관한 규정은 나라마다 다릅니다.

구동 벨트

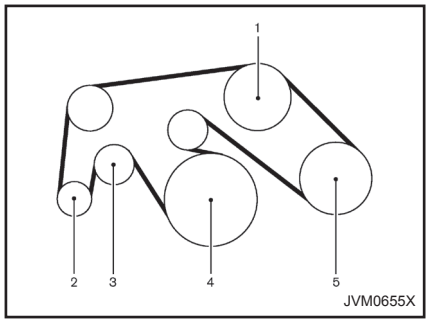

VR30DDTT 엔진

1. 냉각수 펌프
2. 알터네이터
3. 구동 벨트 자동 텐셔너
4. 크랭크샤프트 풀리
5. 에어컨 컴프레서

점화스위치가 "LOCK" 위치에 있는지 확인합니다.

벨트의 이상 마모, 절단, 마손 또는 헐거움 여부를 육안으로 점검합니다. 정기적으로 상태를 점검합니다. 벨트의 상태가 불량하거나 헐거운 경우 인피니티 공식 서비스센터를 통해 교체하거나 조정합니다.

점화 플러그

경고:

엔진 및 점화스위치가 꺼져 있고 주차 브레이크가 채워져 있는지 확인하십시오.

별도의 보증서 및 정기 점검 정비 지침서에 나온 정비 스케줄에 따라 점화 플러그를 교체합니다.

교체해야 하는 경우 인피니티 공식 서비스센터에 연락하십시오.

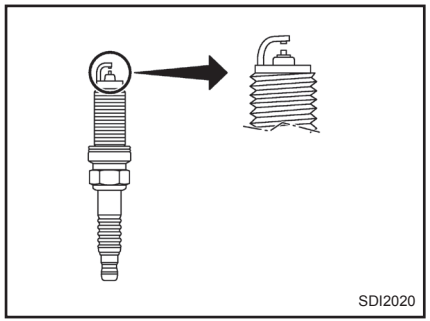

이리듐 점화 플러그

이리듐 점화 플러그는 기존 점화 플러그처럼 자주 교체할 필요가 없을 뿐만 아니라 기존의 점화 플러그보다 훨씬 더 오래 사용할 수 있습니다.

주의:

- **이리듐 점화 플러그를 세척하거나 간극을 조정하여 재사용해서는 안 됩니다.**
- **항상 권장 이리듐 점화 플러그로 교체해야 합니다.**

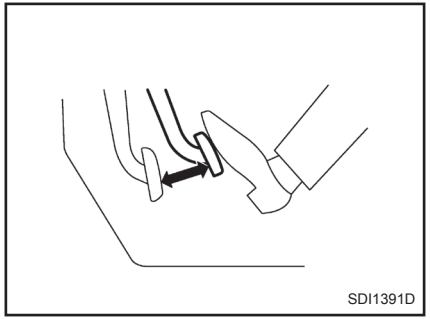
SDI1391D

주차 브레이크 점검

발을 뗀 위치에서 주차 브레이크 페달을 천천히 확실하게 밟습니다. 딸깍거리는 소리의 횟수가 지정된 범위를 벗어나는 경우 인피니티 공식 서비스센터에 문의합니다.

196N(20kg, 44lb)의 밟는 힘에서 2~3회 딸각 소리

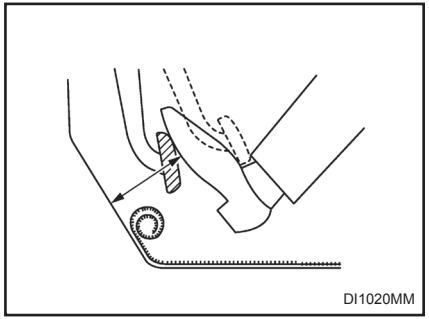
DI1020MM

풋 브레이크 점검

경고:

브레이크 페달 높이가 정상 위치로 되돌아가지 않으면 인피니티 공식 서비스센터를 통해 브레이크 시스템을 점검합니다.

엔진 작동 중에 금속 플로어와 페달 윗면 사이의 간격을 점검합니다. 규정된 범위를 벗어나는 경우 인피니티 공식 서비스센터에 문의하십시오.

490N(50kg, 110lb)의 답력 확보에 필요한 126mm(5 in) 이상의 간격 확인

자기조절식 브레이크

차량에는 자기조절식 브레이크가 장착되어 있습니다. 디스크형 브레이크는 풋 브레이크 페달을 작동시킬 때마다 자체 조절됩니다.

브레이크 패드 마모 인디케이터

차량 디스크 브레이크 패드에는 가청식 마모 표시가 있습니다. 브레이크 패드의 교체가 필요하면, 차량을 주행할 때 고음의 긁히는 소리가 납니다. 이 소음은 브레이크 페달의 작동 여부와 관계 없이 들립니다. 마모 경고음이 들리면 가능한 한 빨리 브레이크를 점검받아야 합니다.

주행 또는 기후 조건에 따라 브레이크에서 끼익 소리나 기타 소음이 발생할 수도 있습니다. 가벼운 정지와 중간 정도의 정지 시 가끔 들리는 브레이크 소음은 정상이며, 브레이크 시스템의 기능이나 성능에 영향을 미치지 않습니다.

올바른 브레이크 검사 주기를 준수해야 합니다. 자세한 내용은 별도의 보증서 및 정기 점검·정비 지침서를 참조하십시오.

브레이크 부스터

브레이크 부스터 기능을 다음과 같이 점검합니다.

1. 엔진이 꺼진 상태에서 풋 브레이크 페달을 여러 번 밟았다가 놓습니다. 풋 브레이크 페달의 움직임(이동 거리)이 페달을 밟을 때마다 일정하게 유지되면 다음 단계로 넘어갑니다.
2. 풋 브레이크 페달을 밟은 상태에서 엔진 시동을 겁니다. 페달 높이가 약간 내려갑니다.
3. 풋 브레이크 페달을 밟은 상태에서 엔진을 정지합니다. 페달을 약 30초 동안 밟은 상태로 유지합니다. 페달 높이는 변하지 않습니다.
4. 풋 브레이크 페달을 밟지 않은 상태에서 1분 동안 엔진을 작동한 후 끕니다. 풋 브레이크 페달을 여러 번 밟습니다. 페달 유격은 한 번 밟을 때마다 부스터에서 진공이 해제되면서 점차 감소합니다.

브레이크가 제대로 작동하지 않으면 인피니티 공식 서비스센터를 통해 브레이크를 점검하십시오.

경고:

- **밀폐 용기에 담긴 새 브레이크 액만을 사용해야 합니다. 오래된 불량 브레이크액 또는 오염된 브레이크액은 브레이크 시스템을 손상시킬 수 있습니다. 잘못된 브레이크액을 사용할 경우 브레이크 시스템을 손상시키고 차량의 제동 성능에 영향을 미칠 수 있습니다.**
- **분리 전에 주입구 캡을 청소하십시오.**
- **브레이크액은 독성이 있으므로 어린이의 손이 닿지 않도록 표시된 용기에 조심스럽게 보관해야 합니다.**

주의:

도장면에 브레이크액을 흘려서는 안 됩니다. 도장이 손상될 우려가 있습니다. 브레이크액을 흘린 경우 즉시 충분한 물로 세척합니다.

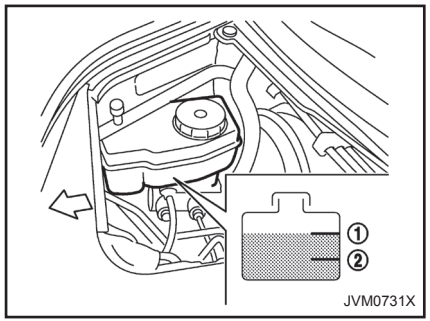

탱크의 액 레벨을 점검하십시오. 브레이크액이 MIN 라인 ② 아래로 떨어지면 브레이크 경고등이 켜집니다. 브레이크액을 MAX 라인 ①까지 보충합니다(권장 브레이크액 유형은 "권장 유체/윤활유 및 용량" 참조).

브레이크액을 자주 보충해야 하는 경우 인피니티 공식 서비스센터에서 철저하게 시스템을 점검받으십시오.

자동 변속기 오일(ATF)

점검 또는 교체해야 하는 경우 인피니티 공식 서비스센터에 문의하십시오.

VR30DDTT 엔진 모델

주의:

- **닛산 순정품 Matic S ATF를 사용합니다. 다른 오일과 혼합하면 안 됩니다.**
- **닛산 순정품 Matic S ATF 이외의 다른 변속기 오일을 사용하면 주행성 및 변속기 내구성이 떨어지고 변속기를 손상시킬 수 있으며 이것은 보증 대상에서 제외됩니다.**

파워 스티어링 오일 탱크(장착된 경우)

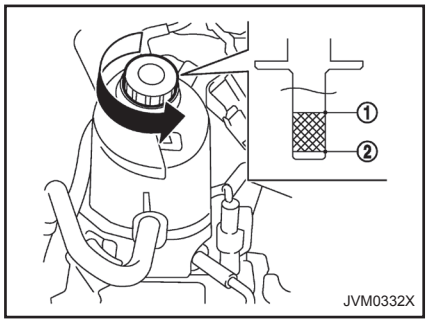

유압식 전동 파워 스티어링 유형

경고:

파워 스티어링 오일은 독성이 있으므로 어린이의 손이 닿지 않도록 표시된 용기에 조심스럽게 보관해야 합니다.

탱크의 액 레벨을 점검하십시오. 0~30°C(32~86°F)의 오일 온도에서 파워 스티어링 오일이 차가울 때 오일 레벨을 점검해야 합니다. 오일 레벨은 캡에 부착된 레벨 게이지로 점검할 수 있습니다. 캡을 열고 오일 레벨을 점검합니다. 오일 레벨은 MAX ①과 MIN ② 라인 사이에 위치해야 합니다.

오일이 MIN ② 라인 아래인 경우 닛산 순정품 E-PSF를 보충하십시오. 캡을 분리하고 주입구를 통해 보충합니다("권장 유체/윤활유 및 용량" 참조). **너무 많이 넣지 마십시오.**

경고:

에어클리너 필터를 분리하고 엔진을 작동시키면 운전자 또는 다른 승객이 화상을 입을 수 있습니다. 에어 클리너 필터는 흡입 공기를 여과할 뿐만 아니라 엔진이 역화를 일으킬 때 화염을 차단합니다. 에어 클리너 필터가 장착되지 않은 상태에서 엔진이 역화를 일으키면 화상을 입을 수 있습니다. 에어클리너 필터를 분리한 상태에서 주행하지 마십시오. 에어클리너 필터를 분리하고 엔진을 취급할 때는 주의해야 합니다.

점착식 필터 소자는 청소하여 다시 사용하면 안 됩니다. 건식 여과 필터는 청소하여 재사용할 수 있습니다. 별도의 보증서 및 정기 점검·정비 지침서의 정비 일정에 따라 에어 필터를 교체합니다.

정비가 필요한 경우 인피니티 공식 서비스센터에 문의하십시오.

윈드실드 와이퍼 블레이드

청소

윈드실드 워셔를 사용해도 윈드실드가 깨끗해지지 않거나 윈드실드 와이퍼를 작동할 때 와이퍼 블레이드에서 달각거리는 소리가 날 경우 왁스 등의 물질이 윈드실드 및/또는 와이퍼 블레이드에 붙어 있을 수 있습니다.

윈드실드 표면의 외부를 워셔액 또는 연성 세제로 깨끗이 닦아냅니다. 윈드실드를 물로 헹굴 때 물이 방울지지 않으면 깨끗한 상태입니다.

워셔액 또는 연성 세제에 적신 천으로 블레이드를 깨끗하게 닦아냅니다. 블레이드를 물로 헹굽니다. 블레이드를 청소한 후 와이퍼를 사용해도 앞유리가 깨끗이 닦이지 않으면 블레이드를 교체합니다.

워셔 노즐이 막힌 경우:

워셔 노즐이 막혀 있거나 기능 이상이 발생하는 경우 인피니티 공식 서비스센터에 문의하십시오. 바늘이나 핀을 이용해 노즐을 청소하려고 시도하지 마십시오. 노즐이 파손될 수 있습니다.

와이퍼 블레이드

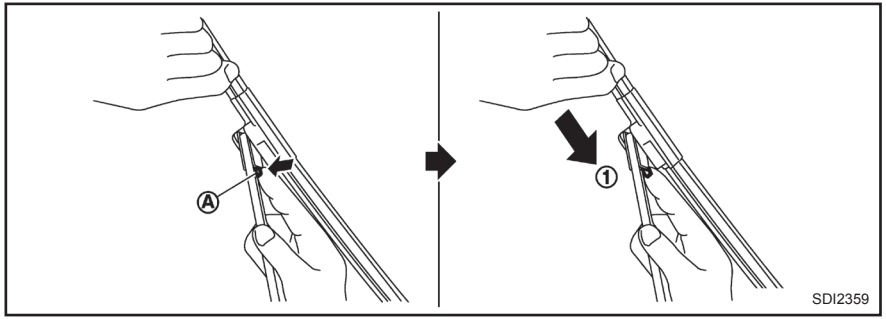

교체

마모된 경우 와이퍼 블레이드를 교체합니다.

와이퍼 블레이드를 교체하기 전에 와이퍼를 완전히 세워 엔진 후드가 긁히거나 와이퍼 암에 손상이 가지 않도록 합니다. 와이퍼 암을 세우려면 "와이퍼 및 워셔 스위치"를 참조하십시오.

1. 와이퍼 암을 당깁니다.
2. 릴리스 탭 Ⓐ를 누른 상태에서 와이퍼 암 아래로 와이퍼 블레이드를 움직여 분리합니다①.
3. 와이퍼 블레이드를 분리합니다.
4. 딸깍 소리가 날 때까지 신품 와이퍼 블레이드를 와이퍼 암에 끼워 넣습니다.

주의:

- **와이퍼 블레이드를 교체한 후, 와이퍼 암을 원래 위치로 되돌려 놓으십시오. 그렇지 않으면 와이퍼 암 또는 엔진 후드가 긁혀 손상될 수 있습니다.**
- **윈드실드 와이퍼 블레이드가 마모되면 윈드실드가 손상되어 운전자의 시야를 방해할 수 있습니다.**

윈도우 워셔액

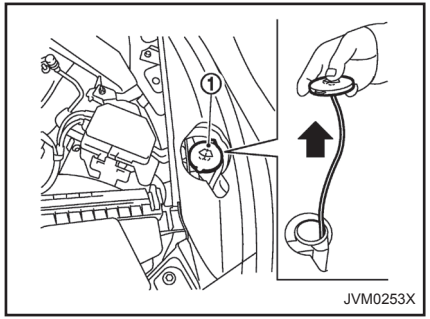

경고:

부동액은 독성이 있으므로 어린이의 손이 닿지 않도록 표시된 용기에 조심스럽게 보관해야 합니다.

윈드실드 워셔액 탱크를 주기적으로 보충합니다. 차량 정보 디스플레이에 워셔액 레벨 경고가 표시되면 윈도우 워셔액을 보충하십시오.

워셔액 레벨을 점검하려면 캡/튜브 어셈블리의 중앙 구멍 ①을 손가락으로 막은 후 탱크에서 분리합니다.

튜브에 워셔액이 없는 경우 보충합니다.

보다 깨끗하게 세척하길 원한다면 물에 농축 용액을 첨가합니다. 동절기에는 윈드실드 워셔 동결방지 세정액을 추가합니다. 혼합비는 제조업체의 지침에 따릅니다.

배터리 관련 주의 기호			⚠ 경고
①		금연, 불꽃 및 화염 금지	배터리 근처에서 담배를 피지 마십시오. 배터리를 화염이나 전기 스파크에 노출시키지 마십시오.
②		보안경 착용	배터리는 조심스럽게 취급하십시오. 폭발이나 배터리 산으로부터 보호할 수 있도록 항상 보안경을 착용하십시오.
③		어린이 보호	어린이가 배터리를 만지지 못하도록 하십시오. 배터리는 어린이의 손이 닿지 않는 곳에 보관하십시오.
④		배터리 산	피부, 눈, 의복, 도장면에 배터리 액이 묻지 않도록 합니다. 배터리나 배터리 캡을 만진 뒤에는 즉시 손을 철저히 씻으십시오. 배터리 액이 눈에 들어가거나 피부 또는 의복에 묻는 경우, 즉시 15분 이상 물로 씻어내고 의사의 진료를 받으십시오. 배터리 액은 산성입니다. 배터리 액이 눈에 들어가거나 피부에 묻으면 실명하거나 화상을 입을 수 있습니다.
⑤		작업 지침 숙지	배터리 작업 전에 이 지침을 숙지하여 올바르고 안전한 작업이 되도록 하십시오.
⑥		폭발성 기체	배터리 액에서 나오는 수소 기체는 폭발성이 있습니다.

SDI1573

8

차량 배터리

⚠ 경고:

배터리의 전해액이 낮을 때 차량을 작동시켜서는 안 됩니다. 낮은 배터리 액은 과부하를 일으켜서 배터리가 과열되고 수명이 감소될 수 있으며, 폭발의 위험도 있습니다.

주의:

배터리 단자에서 배터리 케이블을 분리할 때는 앞좌석 도어 어느 쪽도 닫으면 안 됩니다. 자동 윈도우 조정 기능이 작동하지 않으며 사이드 루프 패널이 손상될 수 있습니다.

음극(-) 배터리 단자를 분리하려면 다음 순서에 따릅니다. 그러지 않을 경우 차창과 사이드 루프 패널이 접촉하여 손상될 수 있습니다.

1. 차창을 닫습니다.
2. 후드를 엽니다.
3. 모든 도어를 닫고 잠급니다.
4. 음극(-) 배터리 단자를 분리합니다.
5. 후드를 꽉 닫습니다.

음극(-) 배터리 단자를 연결하려면 다음 순서에 따릅니다. 그러지 않을 경우 차창과 사이드 루프 패널이 접촉하여 손상될 수 있습니다.

1. 운전석 도어를 잠금 해제하고 엽니다. 도어를 닫으면 안 됩니다.
2. 후드를 엽니다.
3. 음극(-) 배터리 단자를 연결합니다. 그런 후 후드를 닫습니다.
4. 운전석 차창을 완전히 엽니다.
5. 운전석 도어 및 차창을 닫습니다.

메인 배터리 위치

배터리 위치는 "엔진룸 점검 위치"를 참조하십시오.

배터리 액 레벨 점검

- 높은 온도 또는 가혹 조건에서 주행한 차량은 배터리 액 레벨을 자주 점검해야 합니다.
- 젖은 천을 꽉 짜서 배터리를 청소합니다.
- 단자 연결부가 깨끗하고 견고하게 조여져 있는지 확인합니다.
- 차량을 30일 이상 사용하지 않을 경우 배터리가 방전되지 않도록 음극(-) 배터리 단자 케이블을 분리합니다.

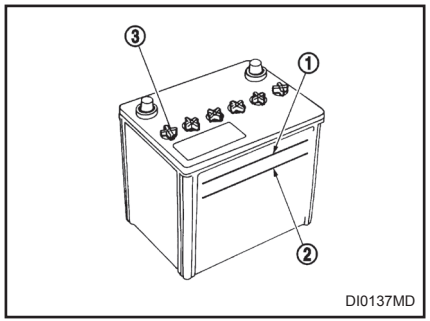

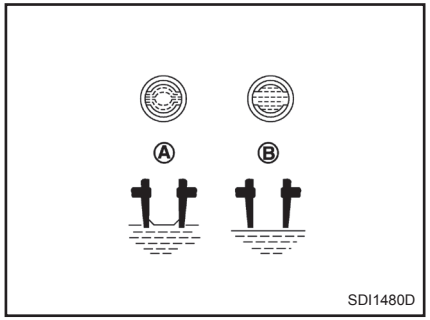

메인 배터리

메인 배터리:

각 셀의 배터리 액 레벨을 점검합니다. 배터리 액 레벨은 UPPER LEVEL ①과 LOWER LEVEL ② 라인 사이에 위치해야 합니다.

배터리 액을 보충할 때는 탈염수/증류수만을 각 주입구의 표시 부분까지 보충합니다. 너무 많이 넣지 마십시오.

1. 적절한 공구를 이용하여 셀 플러그 ③을 분리합니다.
2. 탈염수/증류수를 UPPER LEVEL ① 라인까지 보충합니다.

   배터리의 측면이 투명하지 않은 경우 셀 바로 위를 보면서 증류수 레벨을 점검합니다.

   - Ⓐ는 정상을 의미합니다.
   - Ⓑ는 물을 보충해야 함을 의미합니다.
3. 셀 플러그를 제자리에 놓고 조입니다.

점프 시동

점프 시동이 필요한 경우 "점프 시동"을 참조하십시오. 점프 시동으로 엔진을 시동할 수 없거나 배터리가 충전되지 않는 경우 배터리를 교체해야 할 수 있습니다. 배터리를 교체할 때엔 인피니티 공식 서비스센터에 연락하십시오.

인텔리전트 키 배터리

배터리 교체

주의:

- **어린이가 배터리 또는 분해된 부품을 삼키지 않도록 주의하십시오.**
- **배터리를 부적절하게 처분하면 환경을 오염시킬 수 있습니다. 배터리 폐기 시에는 반드시 관련 규정을 준수해야 합니다.**
- **배터리를 교체할 때 구성부품에 먼지 또는 오일이 묻지 않도록 하십시오.**
- **리튬 배터리가 잘못 교체된 경우 폭발의 위험이 있습니다. 따라서, 오직 동일하거나 상당한 품질의 배터리로만 교체해야 합니다.**
- **배터리가 과도한 열(예: 태양빛, 불 등)에 노출되면 안 됩니다.**

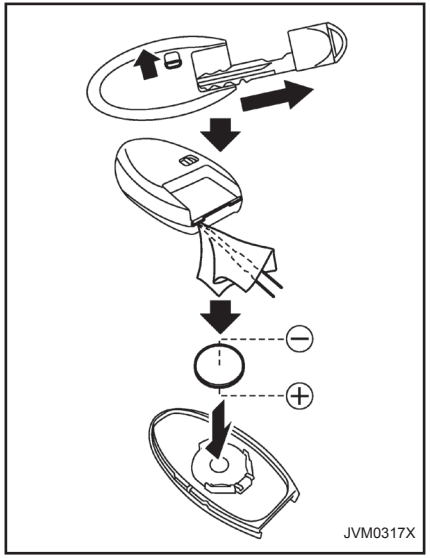

배터리 교체:

1. 인텔리전트 키 뒷면의 잠금 노브를 풀고 비상키를 분리합니다("비상키" 참조).
2. 천으로 감싼 일자 스크루드라이버를 모서리의 틈새에 끼워 넣고 비틀어 아래쪽과 위쪽을 분리합니다.
3. 배터리를 신품으로 교체합니다.

- 권장 배터리: CR2032 또는 동급 제품
- 내부 회로와 전기 단자를 만지면 기능 이상을 초래할 수 있으므로 만져서는 안 됩니다.
- ⊕ 쪽이 케이스 아래를 향하도록 하십시오.

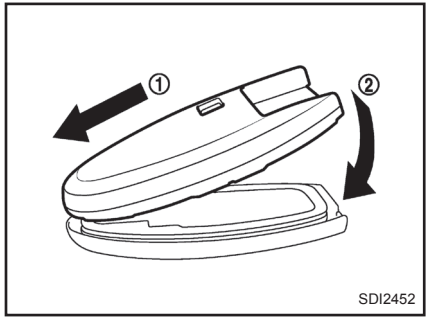

4. 아래쪽과 위쪽의 끝부분을 정렬한 다음 ① 확실히 닫힐 때까지 동시에 누릅니다②.
5. 버튼을 눌러 작동 상태를 점검합니다.

교체에 있어 도움이 필요하시면 인피니티 공식 서비스센터에 문의하십시오.

가변 전압 컨트롤 시스템은 배터리에서 전기 방전량을 측정하고 알터네이터에서 생성되는 전압을 제어합니다.

주의:

- **액세서리를 직접 배터리 단자에 접지하지 마십시오. 가변 전압 컨트롤 시스템을 우회하게 되어 차량 배터리가 완전히 충전되지 않을 수 있습니다.**
- **차량 배터리의 방전을 방지하기 위해, 전기 액세서리는 엔진 작동 중에 사용하십시오.**

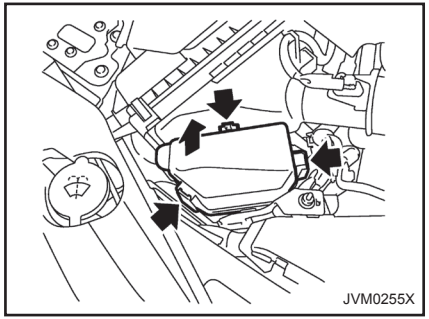

VR30DDTT 엔진 모델

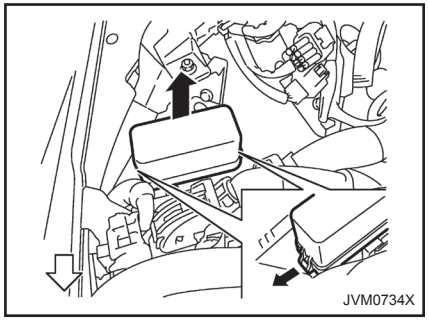

VR30DDTT 엔진 모델

엔진룸 또는 트렁크

주의:

퓨즈 박스 커버에 명시된 것보다 높거나 낮은 전류 정격의 퓨즈를 사용해서는 안 됩니다. 이는 전기 시스템을 손상시키거나 화재를 초래할 수 있습니다.

전기장치가 작동하지 않으면 퓨즈의 단선 여부를 점검합니다.

1. 점화스위치가 "OFF" 또는 "LOCK" 위치에 있는지 확인합니다.
2. 전조등이 꺼져 있는지 확인합니다.
3. 엔진 후드나 트렁크를 엽니다.
4. 퓨즈/퓨저블 링크커버를 분리합니다.
5. 교체해야 할 퓨즈를 찾습니다.

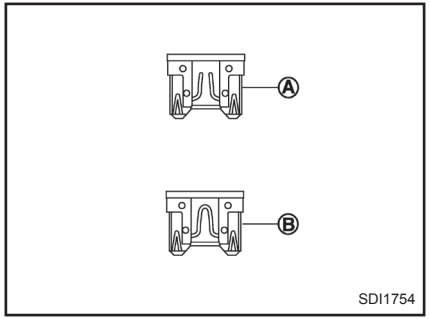

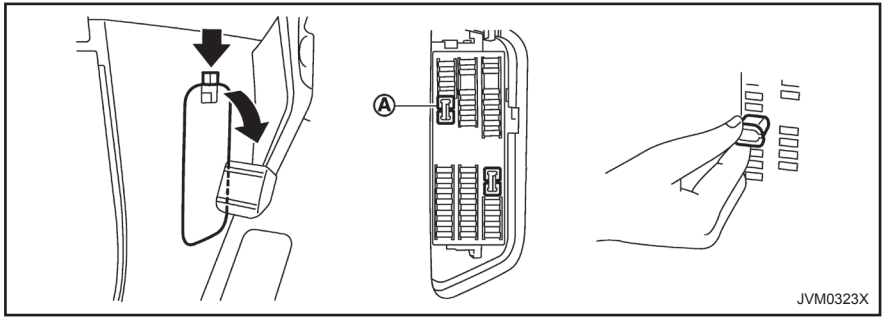

6. 실내 퓨즈 박스에 있는 퓨즈 풀러로 퓨즈를 분리합니다.
7. 퓨즈가 단선된 Ⓐ 경우 신품 퓨즈 Ⓑ로 교체합니다. 스페어 퓨즈는 실내 퓨즈 박스 안에 들어 있습니다.

   신품 퓨즈도 설치 후 단선되면 인피니티 공식 서비스센터에서 전기 시스템을 점검하여 필요한 경우 수리를 받으십시오.

퓨저블 링크

퓨즈는 정상인데 전기 장치가 작동하지 않는 경우 퓨저블 링크를 점검합니다. 퓨저블 링크가 녹아버렸다면 닛산 순정 부품으로 교체합니다.

차내

주의:

퓨즈 박스 커버에 명시된 것보다 높거나 낮은 전류 정격의 퓨즈를 사용해서는 안 됩니다. 이는 전기 시스템을 손상시키거나 화재를 초래할 수 있습니다.

전기장치가 작동하지 않으면 퓨즈의 단선 여부를 점검합니다.

1. 점화스위치가 "OFF" 또는 "LOCK" 위치에 있는지 확인합니다.
2. 전조등이 꺼져 있는지 확인합니다.
3. 퓨즈 박스 커버를 분리합니다.
4. 교체해야 할 퓨즈를 찾습니다.
5. 퓨즈 풀러 Ⓐ를 사용하여 퓨즈를 분리합니다.

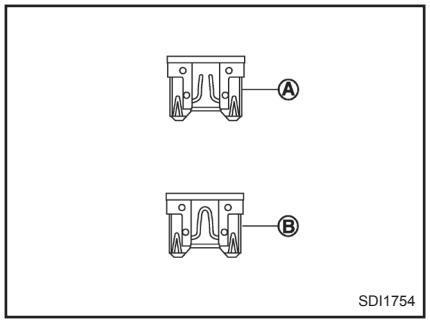

6. 퓨즈가 단선된 Ⓐ 경우 신품 퓨즈 Ⓑ로 교체합니다.

신품 퓨즈도 설치 후 단선되면 인피니티 공식 서비스센터에서 전기 시스템을 점검하여 필요한 경우 수리를 받으십시오.

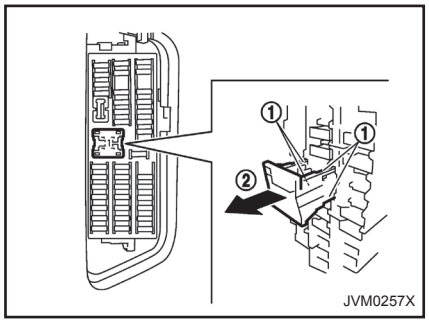

ES 퓨즈 스위치(장착된 경우)

배터리 방전을 최소화하기 위해, ES(Extended Storage) 퓨즈 스위치는 꺼진 상태로 출고됩니다. 차량을 인도하기 전에 스위치를 눌러 켜는데, 이후 항상 켜 두어야 합니다.

ES 퓨즈 스위치가 눌러지지(켜지지) 않은 경우 "Shipping Mode On, Push Storage Fuse(ES 퓨즈 관련 경고)"가 차량 정보 디스플레이에 표시될 수 있습니다. "19. ES 퓨즈 경고"를 참조하십시오.

전기장치가 작동하지 않으면 ES 퓨즈 스위치를 분리하고 퓨즈의 단선 여부를 점검합니다.

참고:

ES 퓨즈 스위치가 기능 이상이거나 퓨즈가 단선된 경우 스위치를 교체할 필요가 없습니다. 이 경우 ES 퓨즈 스위치를 분리한 뒤 동일한 정격의 새 퓨즈로 교체하십시오.

ES 퓨즈 스위치 분리 방법:

1. ES 퓨즈 스위치를 분리하려면 반드시 점화스위치가 "OFF" 또는 "LOCK" 위치에 있어야 합니다.
2. 전조등이 꺼져 있는지 확인합니다.
3. 퓨즈 박스 커버를 분리합니다.
4. ES 퓨즈 스위치 양쪽의 잠금 탭 ①을 손가락으로 집습니다.
5. ES 퓨즈 스위치를 퓨즈 박스 ②에서 똑바로 당겨 빼냅니다.

비가 내리거나 세차 시 외부 조명 렌즈 내부에 수증기가 일시적으로 서릴 수 있습니다. 이는 렌즈 내부와 외부의 온도 차에서 기인한 것입니다. 이 현상은 기능 이상이 아닙니다. 렌즈 내부에 큰 물방울이 모이는 경우 인피니티 공식 서비스센터에 연락하십시오.

전조등

LED 전조등 모델

교체해야 하는 경우 인피니티 공식 서비스센터에 연락하십시오.

외부 조명 장치

항목	와트(W)
주간 주행등*	LED
차폭등*	LED
전방 방향 지시등*	LED
전방 안개등*	LED
전방 측면 표시등*(장착된 경우)	LED
측면 방향 지시등*	LED
리어 컴비네이션 라이트*	
방향지시등	LED
정지등	LED
후미등	LED
정지등/후미등	LED
후방 측면 표시등(장착된 경우)	LED
후진등*	LED
후방 안개등*(장착된 경우)	LED
보조제동등*	LED
번호판등*	LED
커티시 라이트*(장착된 경우)	LED

*: 교체하실 경우 인피니티 공식 서비스센터에 문의하십시오.

실내 조명 장치

항목	와트(W)
콘솔 박스등*	2
글로브 박스등*	1.4
독서등*	LED
바닥등	5
트렁크등	3.4
화장거울등*	1.8
내부 도어 핸들 조명등*(장착된 경우)	LED
도어 트림 조명등*(장착된 경우)	LED
앞좌석 컵 홀더 조명등*(장착된 경우)	LED
발밑 공간등(장착된 경우)*	LED

*: 교체하실 경우 인피니티 공식 서비스센터에 문의하십시오.

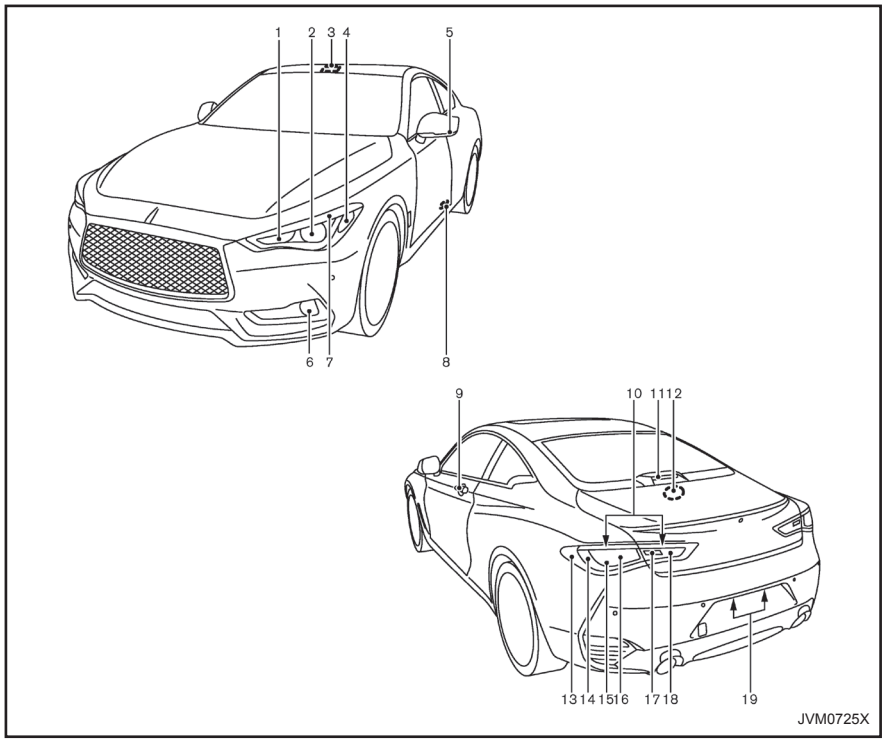

조명 장치 위치

1 전조등(상향등)
2 전조등(하향등)
3 독서등
4 전방 측면 표시등*1
5 측면 방향 지시등
6 전방 안개등
7 차폭등, 주간 주행등 및 전방 방향 지시등
8 바닥등
9 커티시 라이트*1
10 후미등
11 보조제동등
12 트렁크등
13 후방 측면 표시등*1
14 후미등/정지등
15 정지등
16 후방 방향 지시등
17 후진등
18 후방 안개등*1
19 번호판등

*1: 장착된 경우

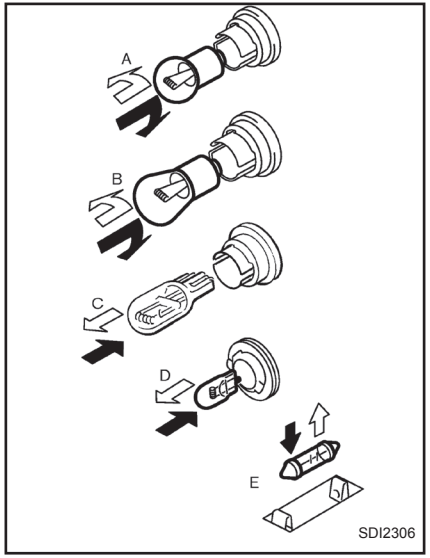

교체 절차

기타 모든 조명등은 A, B, C, D, E형 중 하나입니다. 전구를 교체할 때는 먼저 렌즈 및/또는 커버를 분리합니다.

⇨: 분리

➡: 장착

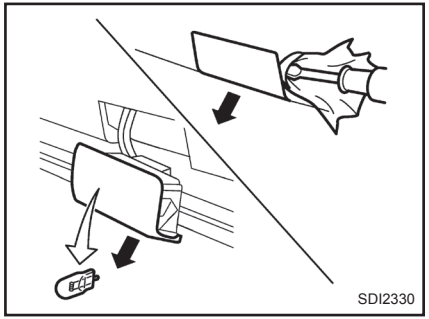

바닥등

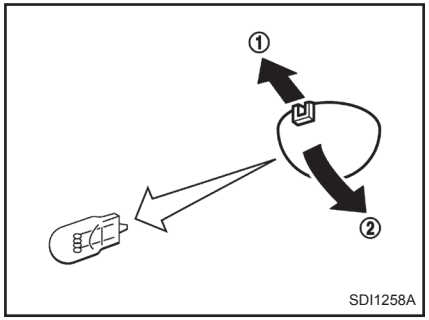

트렁크등

타이어가 펑크 난 경우 "타이어 펑크"를 참조하십시오.

타이어 공기압 모니터링 시스템(TPMS)

⚠ 경고:

전파는 의료 전기 장비에 악영향을 줄 수 있습니다. 심장 박동 조절 장치를 사용하는 경우 사용 전에 해당 의료 전기 장비 제조업체에 장애 발생 가능성을 문의해야 합니다.

타이어 공기압 모니터링 시스템(TPMS)은 스페어 타이어(장착된 경우)를 제외한 모든 타이어의 공기압을 모니터링합니다. 타이어 저압 경고등이 켜지고, "Low Tire Pressure(타이어 저압)" 경고가 차량 정보 디스플레이에 나타나는 경우 1개 이상의 타이어의 공기압이 낮아진 것입니다.

이 시스템은 25km/h(16MPH) 이상의 속도로 운전할 때만 작동됩니다. 또한 이 시스템은 타이어 공기압의 급작스러운 강하(예: 주행 중 타이어 펑크 발생 시)를 감지하지 못할 수도 있습니다.

TPMS에 대한 자세한 내용은 "타이어 공기압 모니터링 시스템(TPMS)"을 참조하십시오.

자세한 내용은 "타이어 저압 경고등"을 참조하십시오.

타이어 공기압

스페어 타이어(장착된 경우)를 포함하여 타이어의 공기압을 주기적으로 점검합니다. 잘못된 타이어 공기압은 타이어 수명 및 차량 운전에 악영향을 미칠 수 있습니다. 타이어 공기압은 타이어가 식어 있을 때 점검해야 합니다. 차량을 3시간 이상 주차했거나 1.6 km(1마일) 미만으로 주행한 경우 타이어가 냉간 상태인 것으로 간주합니다. 냉간 타이어 공기압은 타이어 표식에 명시되어 있습니다(타이어 표식의 위치는 "타이어 표식" 참조).

공기압이 부족하면 타이어가 과열되어 내부 손상을 일으킬 수 있습니다. 고속에서는 타이어의 트레드 균열과 파열을 초래할 수 있습니다.

타이어 공기압 표시 포함 TPMS(장착된 경우)

TPMS는 차량 외부에 시각적 및 청각적 신호도 제공하므로 권장 냉간 타이어 공기압으로 타이어 공기압을 설정할 수 있습니다(타이어 공기압 표시 포함 TPMS에 관해서는 "타이어 공기압 모니터링 시스템(TPMS)"을 참조하십시오).

타이어의 유형

경고:

타이어를 교환하거나 교체할 때는 타이어 4개 모두 동일한 유형(예: 하절기용, 사계절용, 스노우) 및 구성인지 확인하십시오. 인피니티 공식 서비스센터는 타이어 유형, 크기, 속도 등급 및 가용성에 관한 정보를 제공할 수 있습니다.

교체 타이어는 속도 등급이 출고 시 장착된 타이어보다 낮을 수 있고 최대 차량 속도에 맞지 않을 수 있습니다. 해당 타이어의 최대 속도 등급을 초과해서는 안 됩니다.

사계절용 타이어

인피니티는 눈길 또는 빙판길을 포함, 사계절 내내 양호한 성능을 발휘하도록 일부 모델에 사계절용 타이어를 규정하고 있습니다. 4계절용 타이어는 타이어 사이드월에 "ALL SEASON" 또는 "M&S"로 표시되어 있습니다. 스노우 타이어는 사계절용 타이어보다 눈길 접지력이 더 우수하므로 일부 지역에서는 더 적합할 수 있습니다.

하절기 타이어

인피니티는 건조한 도로에서 우수한 성능을 발휘하도록 일부 모델에 하절기 타이어를 규정하고 있습니다. 하절기 타이어의 성능은 눈길과 빙판길에서 크게 감소됩니다. 하절기 타이어는 타이어 사이드월에 타이어 접지력 등급 M&S가 표시되어 있지 않습니다.

눈길 또는 빙판길에서 운전할 경우 인피니티는 휠 4개 모두 스노우 또는 사계절용 타이어를 사용할 것을 권장합니다.

스노우 타이어

스노우 타이어가 필요한 경우 크기와 하중 등급이 원래 장착된 타이어와 동일한 타이어를 선택해야 합니다. 그렇지 않으면 차량의 안전 운전에 악영향을 미칠 수 있습니다.

일반적으로 스노우 타이어는 출고 시 장착된 타이어보다 속도 등급이 낮아 최대 차량 속도에 맞지 않을 수 있습니다. 해당 타이어의 최대 속도 등급을 초과해서는 안 됩니다. 스노우 타이어를 장착할 경우 4개의 휠 모두 같은 크기, 브랜드, 구조 및 트레드 패턴이 같은 타이어를 장착해야 합니다.

빙판길에서 접지력을 보강하기 위해 스파이크 타이어를 사용해도 됩니다. 그러나 국가 또는 지역에 따라서는 이러한 타이어의 사용이 금지되는 경우도 있습니다. 스파이크 타이어를 장착하기 전에 국가 및 지역의 법규를 확인해야 합니다. 습하거나 건조한 지면에서 스파이크 스노우 타이어의 미끄럼 및 접지력 성능은 일반 스노우 타이어에 미치지 못할 수 있습니다.

런플랫 타이어(장착된 경우)

차량에 런플랫 타이어가 장착된 경우 펑크가 났더라도 안전한 장소까지 계속 주행할 수 있습니다. 항상 네 개의 휠 모두 지정된 규격의 런플랫 타이어를 사용하십시오. 타이어 규격이나 구성이 섞일 경우 차량의 조향 안정성이 감소할 수 있습니다. 필요한

경우 인피니티 공식 서비스센터에 도움을 요청하십시오.

타이어 공기압을 자주 점검하고 각 타이어의 압력을 적당히 조정하십시오. 차량 정보 디스플레이에서도 타이어 공기압을 점검할 수 있습니다.

런플랫 타이어의 경우 타이어 공기압이 낮은지, 타이어 펑크가 났는지 식별하기 어려울 수 있습니다. 항상 이 섹션 앞에서 설명한 대로 타이어 공기압을 점검하십시오. 주행 중 타이어 공기압이 낮아지면 타이어 저압 경고등이 켜집니다. 주행 중 타이어가 펑크나면 타이어 저압 경고등이 켜지고 "Flat Tire - Visit dealer(타이어 펑크 - 공식 서비스센터 방문)" 경고가 표시됩니다.

타이어 저압:

타이어의 공기압이 낮은 상태로 차량을 주행하는 경우 타이어 저압 경고등이 켜집니다.

타이어 펑크:

타이어가 1개 이상 펑크 난 상태에서 차량을 주행하면 타이어 저압 경고등이 계속 켜진 상태에서 차임이 10초간 울립니다. 차량 정보 디스플레이에 "Flat Tire - Visit dealer(타이어 펑크 - 공식 서비스센터 방문)" 경고도 표시됩니다.

차임은 타이어 펑크를 처음 경고할 때만 울리며, 경고등은 계속 켜진 상태를 유지합니다. 타이어 펑크 경고가 표시될 경우 시스템을 재설정하고 타이어를 점검한 뒤 필요 시 인피니티 공식 서비스센터에서 타이어를 교체하십시오. 규정된 냉간 타이어 공기압으로 타이어에 공기를 주입한 경우에도 인피니티 공식 서비스센터에서 시스템을 재설정할 때까지는 타이어 저압 경고등이 계속 켜집니다.

타이어 저압 경고등이 켜지고 "Flat Tire - Visit dealer(타이어 펑크 - 공식 서비스센터 방문)"이 차량 정보 디스플레이에 나타나는 경우:

- 80km/h(50MPH)를 초과하지 마십시오.
- 정지 거리가 늘어날 수 있도록 안전거리를 늘립니다.
- 갑자기 주행 방향을 바꾸거나 급격한 코너링 및 급제동을 하지 않습니다.

⚠ 경고:

- **펑크 난 런플랫 타이어로 계속 주행할 수는 있지만 차량의 조향 안정성이 감소해 사고 및 인체 부상으로 이어질 수 있습니다. 또한, 고속으로 장거리를 주행하면 타이어가 파손될 수 있습니다.**
- **펑크 난 런플랫 타이어로 80km/h(50mph) 이상으로 주행하거나 약 150km(93마일) 이상 주행하지 마십시오. 펑크 난 타이어로 차량이 주행할 수 있는 실제 거리는 외부 온도, 차량의 적재 중량, 도로 상태 및 기타 요인에 따라 달라집니다.**
- **감속한 상태에서 안전하게 주행하십시오. 급격한 코너링이나 급제동을 삼가십시오. 차량을 제어하지 못할 수 있습니다.**
- **펑크 난 런플랫 타이어로 주행 시 비정상적인 소음이나 진동을 감지하는 경우 최대한 빨리 차량을 안전한 장소에 세우십시오. 타이어가 심각하게 파손되어 교체해야 할 수 있습니다.**

주의:

- **펑크 난 런플랫 타이어에 타이어 체인을 장착하는 경우 차량이 파손될 수 있습니다.**
- **차량과 지면 사이 간극이 평소보다 좁기 때문에 돌출부나 패인 웅덩이 위로 주행하지 않도록 합니다.**
- **펑크 난 런플랫 타이어로 자동 세차 설비에 들어가서는 안 됩니다.**
- **펑크 난 타이어는 인피니티 공식 서비스센터나 기타 공식 서비스 센터의 점검을 받으십시오. 타이어가 심각하게 손상된 경우 최대한 빨리 교체합니다.**

4륜 구동(4WD) 모델

주의:

네 휠 모두 항상 종류, 크기, 브랜드, 구조(바이어스, 바이어스 벨트 또는 래이디얼) 및 트레드 패턴이 동일한 타이어를 사용하십시오. 그렇지 않을 경우 앞/뒤 차축의 타이어 간 원주가 서로 달라질 수 있고, 이로 인해 타이어가 과도하게 마모되고 변속기, 트랜스퍼 케이스 및 차동 기어장치가 손상될 수 있습니다.

과도한 타이어 마모가 발견되면 규격, 브랜드, 구조 및 트레드 패턴이 동일한 타이어로 교체하는 것이 좋습니다. 타이어 공기압 및 휠 얼라인먼트 역시 필요에 따라 점검하여 교정해야 합니다. 인피니티 공식 서비스센터에 연락합니다.

타이어 체인

주의:

- **255/40RF19 및 255/35R20 타이어에는 타이어 체인/케이블을 장착하면 안 됩니다. 장착할 경우 차량이 손상될 수 있습니다.**
- **타이어 체인/케이블을 사용하려는 경우 S 등급 체인을 사용하고 차량에 245/40RF19 타이어를 장착해야 합니다.**

타이어 체인의 사용은 지역에 따라 금지될 수 있습니다. 타이어 체인을 장착하기 전에 관련 법규를 확인해야 합니다. 타이어 체인을 장착할 때는 해당 차량의 타이어에 맞는 적절한 크기의 체인을 제조업체의 지침에 따라 장착하십시오.

견고한 장착상태를 보장하기 위해 타이어 체인 제조업체에서 권장하는 경우 체인 텐셔너를 사용합니다. 타이어 체인의 느슨한 엔드 링크를 고정시키거나 제거하여 타이어 체인이 마치 채찍질하듯이 펜더나 차량 하부를 파손시킬 가능성을 예방합니다. 가능하면 스노우 체인을 사용할 때는 차량에 가득 적재하지 않도록 합니다. 또한 감속하여 주행해야 합니다. 그렇지 않으면 차량이 손상되거나 차량 운전 및 성능에 악영향을 미칠 수 있습니다.

타이어 체인은 앞바퀴가 아니라 뒷바퀴에만 장착해야 합니다.

T-타입(임시용) 스페어 타이어(장착된 경우)에는 절대 타이어 체인을 장착하지 마십시오. 펑크 난 런플랫 타이어에 타이어 체인을 장착하는 경우 차량이 파손될 수 있습니다.

눈이 없는 포장 도로에서 타이어 체인을 장착한 상태로 주행해서는 안 됩니다. 이와 같은 조건에서 체인을 장착한 상태로 주행하면 과응력으로 인해 차량의 여러 기계 장치가 손상될 수 있습니다.

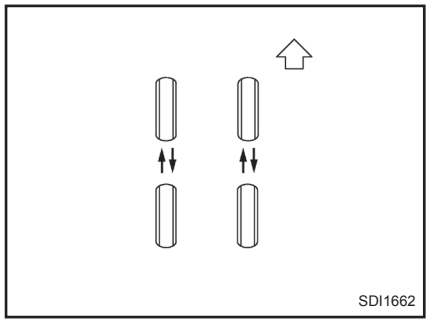

타이어 간 위치 교환

인피니티는 2륜 구동(2WD) 모델의 경우 10,000 km(6,000마일)마다, 4륜 구동(4WD) 모델의 경우 5,000km(3,000마일)마다 타이어 위치를 교환할 것을 권장합니다. 타이어 간 위치 교환의 시기는 운전자의 주행 습관과 노면 상태에 따라 달라질 수 있습니다("타이어 펑크" 참조).

점화스위치를 "ON" 위치에 놓은 후 어느 정도 시간이 지나야 차량 주행 중 차량 정보 디스플레이에 타이어 공기압이 표시될 수 있습니다. 전파 환경에 따라 타이어 공기압이 정확하게 표시되지 않을 수 있습니다.

경고:

- **타이어 위치를 교환한 후에 타이어 공기압을 조정합니다.**
- **1,000km(600마일) 주행할 때마다(또한 타이어 펑크 시 등) 휠 너트를 다시 조입니다.**
- **T-타입 스페어 타이어(장착된 경우)의 경우, 타이어 간 위치 교환 시 포함시키지 마십시오.**
- **타이어 선택, 장착, 관리 또는 정비를 올바르게 하지 않으면 사고 및 상해의 위험이 있는 것은 물론 차량 안전에 영향을 미칠 수 있습니다. 의심스러운 경우 인피니티 공식 서비스센터 또는 타이어 제조업체와 상의하십시오.**

타이어 공기압 모니터링 시스템(TPMS) 장착 모델(TPMS 재설정 기능 장착 모델)

타이어 간 위치를 교환한 후 반드시 TPMS를 재설정해야 합니다. 재설정 절차에 관한 자세한 내용은 "타이어 공기압 모니터링 시스템(TPMS)"을 참조하십시오.

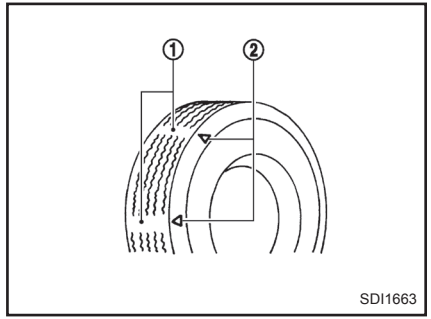

타이어 마모 및 손상

① 마모 인디케이터

② 마모 인디케이터 위치 표시. 타이어 유형에 따라 이 위치는 "△", "TWI" 등으로 확인할 수 있습니다.

타이어는 마모, 균열, 부풀어 오름 또는 트레드에 끼인 물체가 없는지 정기적으로 검사해야 합니다. 과도한 마모, 균열, 부풀어 오름 또는 깊은 절단면이 발견되는 경우 타이어를 즉시 교체해야 합니다. 오리지널 타이어의 홈에는 마모 한계 표시(마모 인디케이터)가 있습니다. 이 표시가 보이면 타이어를 교체해야 합니다.

스페어 타이어를 부적절하게 정비하면 심각한 인명 상해를 초래할 수 있습니다. 스페어 타이어를 수리해야 할 경우 인피니티 공식 서비스센터에 연락하십시오.

타이어 노화

타이어의 사용 여부와 관계 없이 6년이 경과한 타이어는 사용하지 마십시오.

타이어 성능은 차량을 사용할 때뿐만 아니라 시간이 지남에 따라 저하됩니다. 정비소 또는 인피니티 공식 서비스센터를 통해 자주 타이어를 점검하고 밸런스를 맞춰야 합니다.

타이어 및 휠 교체

경고:

변형된 휠 또는 타이어는 수리했더라도 장착해서는 안 됩니다. 이와 같은 휠 또는 타이어는 구조적으로 손상되었을 수 있고 예고 없이 고장날 수 있습니다.

타이어를 교체할 때는 원래 장착된 것과 크기, 속도 등급 및 허용 하중이 동일한 제품을 사용해야 합니다("타이어 및 휠" 참조). 권장 타이어 이외의 타이어를 사용하거나 브랜드, 구조(바이어스, 바이어스 벨트 또는 레이디얼) 또는 트레드 패턴이 다른 타이어를 혼용하는 경우 승차감, 제동, 조향성, 최저 지

상고, 차체와 타이어의 간격, 스노우 체인 간격, 타이어 공기압 모니터링 시스템(TPMS), 스피드미터 보정, 전조등 정렬 상태 및 범퍼 높이에 악영향을 미칠 수 있습니다. 이중 일부는 사고를 유발할 수 있고 심각한 인체 부상을 초래할 수 있습니다.

어떤 이유에서든 휠을 교체할 때는 항상 오프셋 치수가 동일한 휠로 교체해야 합니다. 오프셋이 다른 휠은 타이어 조기 마모를 초래할 수 있고, 차량의 주행성 저하 또는 브레이크 디스크/드럼과 간섭을 일으킬 수 있습니다. 이와 같은 간섭은 제동 효율을 저하시키거나 브레이크 패드/슈의 조기 마모를 초래할 수 있습니다.

점화스위치를 "ON" 위치에 놓은 후 어느 정도 시간이 지나야 차량 주행 중 차량 정보 디스플레이에 타이어 공기압이 표시될 수 있습니다. 전파 환경에 따라 타이어 공기압이 정확하게 표시되지 않을 수 있습니다.

TPMS에 대해 다음 사항을 확인하십시오.

⚠ 경고:

- **타이어나 휠을 교체한 후, TPMS를 재설정해야 합니다(TPMS 재설정 기능 장착 모델) (재설정 절차에 관한 자세한 내용은 "타이어 공기압 모니터링 시스템(TPMS)"을 참조하십시오).**
- **스페어 타이어에는 TPMS가 장착되지 않은 관계로 스페어 타이어를 장착하거나 휠을 교체할 때 TPMS가 작동하지 않고 타이어 저압 경고등이 약 1분간 깜박입니다. 1분 후부터는 경고등이 계속 켜집니다. 타이어 교체 또는 시스템 재설정을 하려면 최대한 빨리 인피니티 공식 서비스센터에 연락하십시오.**
- **인피니티가 본래 규정한 타이어로 교체하지 않을 경우 TPMS의 올바른 작동에 영향을 미칠 수도 있습니다.**
- **TPMS 센서를 올바르게 취급하지 않으면 손상될 수 있습니다. TPMS 센서를 취급할 때 주의하십시오.**
- **TPMS 센서를 교체할 때 ID를 등록해야 할 수 있습니다. ID 등록은 인피니티 공식 서비스센터에 문의하십시오.**
- **인피니티가 지정하지 않은 밸브 스템 캡은 사용하지 마십시오. 밸브 스템 캡이 고착될 수 있습니다.**
- **밸브 스템 캡이 정확하게 장착되어 있는지 확인하십시오. 그러지 않으면 밸브가 오물로 인해 막혀 기능 이상이 발생하거나 압력이 손실될 수 있습니다.**

휠 밸런스

밸런스가 맞지 않는 휠은 차량 운전 및 타이어 수명에 영향을 미칠 수 있습니다. 휠 밸런스는 일반적인 사용으로도 어긋날 수 있습니다. 그러므로 필요할 때마다 휠 밸런스를 맞춰야 합니다.

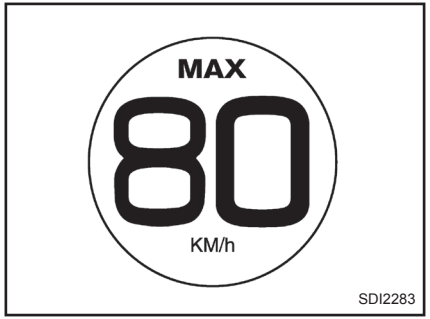

T-타입 스페어 타이어 라벨(장착된 경우)

스페어 타이어(장착된 경우)

임시용(T-타입) 스페어 타이어

T-타입 스페어 타이어를 사용할 경우, 다음 주의사항을 준수하지 않으면 차량이 손상되거나 사고가 발생할 수 있습니다.

스페어 타이어에는 TPMS가 장착되지 않은 관계로 스페어 타이어를 장착하면 타이어 공기압 모니터링 시스템(TPMS)이 작동하지 않습니다.

주의:

- **T-타입 스페어 타이어는 비상용으로만 사용해야 합니다. T-타입 스페어 타이어는 최대한 빨리 표준 타이어로 교체해야 합니다.**
- **T-타입 스페어 타이어를 장착했을 때는 주의하여 운전하십시오.**
- **운전 시 급회전 또는 급제동을 삼갑니다.**
- **T-타입 스페어 타이어는 공기압을 정기적으로 점검하여 항상 420kPa(4.2bar, 60psi)을 유지해야 합니다.**
- **80km/h(50MPH) 이상으로 차량을 주행하면 안 됩니다.**
- **T-타입 스페어 타이어에는 타이어 체인을 사용하면 안 됩니다. 타이어 체인이 T-타입 스페어 타이어에 올바르게 장착되지 않아 차량이 손상될 수 있습니다.**
- **T-타입 스페어 타이어의 타이어 트레드는 오리지널 타이어보다 더 빨리 마모됩니다. 트레드 마모 인디케이터가 표시되는 즉시 T-타입 스페어 타이어를 교체합니다.**
- **T-타입 스페어 타이어는 오리지널 타이어보다 작기 때문에 최저지상고가 감소됩니다. 차량이 손상되지 않도록 장애물을 피하십시오. 또한 고착 위험이 있으므로 자동 세차장에서 세차를 하면 안 됩니다.**
- **다른 차량에 T-타입 스페어 타이어를 사용하면 안 됩니다.**
- **동시에 하나 이상의 T-타입 스페어 타이어를 사용하면 안 됩니다.**

비상 타이어 펑크 수리 키트(장착된 경우)

비상 타이어 펑크 수리 키트가 스페어 타이어 대신 제공됩니다. 수리 키트는 경미한 타이어 펑크 수리에만 임시로 사용되어야 합니다. 수리 키트를 사용한 후, 타이어 검사와 수리/교체를 위해 가능한 한 빨리 인피니티 공식 서비스센터를 방문하십시오.

"타이어 펑크"를 참조하십시오.

MEMO

9 기술 정보

권장 유체/윤활유 및 용량 368
연료 정보....371
권장 SAE 점도 번호....371
에어컨 시스템 냉매 및 윤활유 371
엔진....372
타이어 및 휠....372
타이어....372
휠....372
치수....373
다른 국가로 여행하거나 등록할 경우....373
차량 식별 373
차량식별판(장착된 경우) 374
차대번호(VIN)판....374
차대번호(VIN) 374
엔진 일련 번호....375
인증 라벨(부착된 경우) 375
타이어 표식 375
에어컨 제원 라벨....376
에어 디플렉터 분리....376
UTQG(UNIFORM TIRE QUALITY GRADING: 타이어 등급 표시)
(장착된 경우)....377
트레드 마모 377
접지력(TRACTION) AA, A, B, C 377
온도(TEMPERATURE) A, B, C....377
RF 송신기 장착 377
무선장치 승인 번호 및 정보....378

9

권장 유체/윤활유 및 용량

다음은 대략적인 용량입니다. 실제 보충량은 약간 다를 수 있습니다. 적절한 보충 용량을 판단하려면 보충할 때 "8. 정비 및 자가정비" 섹션에 기술된 절차에 따르십시오.

오일 유형				용량(근사치) 미터식 단위	용량(근사치) 미국식 단위	용량(근사치) 영국식 단위	권장 유체/윤활유
연료				80 L	21-1/8 gal	17-5/8 gal	• "연료 정보" 참조
엔진 오일*1 배출 및 보충 *1: 자세한 내용은 "엔진 오일 교환 및 오일 필터 교체" 참조	VR30DDTT 엔진 모델 (오일 필터 교체 포함)	2륜구동(2WD) 모델		5.3 L	5-5/8 qt	4-5/8 qt	• 순정품 "닛산 모터 오일 0W-20 SN"을 권장합니다. • 위의 모터 오일을 사용할 수 없는 경우 다음과 같은 등급 및 점도와 일치하는 "닛산 모터 오일" 및 이에 상당하는 제품을 사용하십시오. • 오일 등급: API SM 또는 SN, ILSAC GF-4 또는 GF-5 • SAE 점도: "권장 SAE 점도 번호"를 참조하십시오.
		4륜 구동(4WD) 모델		5.9 L	6-1/4 qt	5-1/4 qt	
엔진 냉각수	VR30DDTT 엔진 모델	Standard 및 프리미엄 등급	전체 (탱크 포함)	8.8 L	9-1/4 qt	7-3/4 qt	• 닛산 순정품 엔진 냉각수(파란색) 또는 이에 상당하는 제품*2 *2: 비순정품 엔진 냉각수를 사용하여 엔진 냉각 시스템의 알루미늄이 부식되지 않도록 닛산 순정품 엔진 냉각수 또는 이에 상당하는 품질의 제품을 사용합니다. 비순정품 엔진 냉각수를 사용하여 발생한 엔진 냉각 시스템 내의 결함으로 인한 수리는 보증 기간 중 발생한 결함이어도 보증 대상에서 제외될 수 있습니다.
			탱크	0.6 L	5/8 qt	1/2 qt	

오일 유형		용량(근사치)			권장 유체/윤활유
		미터식 단위	미국식 단위	영국식 단위	
인터쿨러 냉각수	전체(탱크 포함)	3.2 L	3-3/8 qt	2-7/8 qt	• 닛산 순정품 엔진 냉각수(파란색) 또는 이에 상당하는 제품*2 *2: 비순정품 엔진 냉각수를 사용하여 엔진 냉각 시스템의 알루미늄이 부식되지 않도록 닛산 순정품 엔진 냉각수 또는 이에 상당하는 품질의 제품을 사용합니다. 비순정품 엔진 냉각수를 사용하여 발생한 엔진 냉각 시스템 내의 결함으로 인한 수리는 보증 기간 중 발생한 결함이어도 보증 대상에서 제외될 수 있습니다.
	탱크	0.4 L	3/8 qt	3/8 qt	
자동 변속기 오일(ATF)	VR30DDTT 엔진 모델	—	—	—	• 닛산 순정품 Matic S ATF • 인피니티는 자동 변속기에 오직 닛산 순정품 Matic S ATF만 사용할 것을 권장합니다. 다른 오일과 혼합하면 안 됩니다. 닛산 순정품 Matic S ATF에 상당하지 않은 오일을 사용하면 자동 변속기가 손상될 수 있습니다. 권장 오일 이외의 다른 오일을 사용하여 발생한 손상은 보증에서 제외됩니다.
브레이크액		"8. 정비 및 자가정비" 섹션의 지침에 따라 적절한 오일 레벨로 보충하십시오.			• 닛산 순정품 브레이크액 또는 이에 상당하는 DOT3
차동 기어 오일	앞	—	—	—	• 닛산 순정품 디퍼렌셜 오일 하이포이드 슈퍼 GL-5 80W-90 또는 이에 상당하는 광유
	뒤	—	—	—	• 닛산 순정품 하이포이드 오일·S1 GL-5 75W-80 또는 이에 상당하는 제품
트랜스퍼 오일		—	—	—	• 닛산 순정품 Matic J ATF • 인피니티는 트랜스퍼에 닛산 순정품 Matic J ATF만 사용할 것을 권장합니다. 다른 오일과 혼합하면 안 됩니다. 닛산 순정품 Matic J ATF에 상당하지 않은 오일을 사용하면 트랜스퍼가 손상될 수 있습니다. 권장 오일 이외의 다른 오일을 사용하여 발생한 손상은 보증에서 제외됩니다.

권장 유체/윤활유 및 용량

오일 유형		용량(근사치)			권장 유체/윤활유
		미터식 단위	미국식 단위	영국식 단위	
파워 스티어링 오일		—	—	—	• 닛산 순정품 E-PSF 또는 이에 상당하는 제품 • 닛산 순정품 E-PSF가 아닌 파워 스티어링 오일을 사용하면 파워 스티어링 시스템이 올바로 작동하지 않습니다.
다목적 그리스		—	—	—	• NLGI No. 2(리튬 비누기)
에어컨 시스템 냉매		—	—	—	• HFC-134a(R-134a)
에어컨 시스템 윤활유	VR30DDTT 엔진 모델	—	—	—	• SP-10 (PAG)

연료 정보

가솔린 엔진

주의:

유연 휘발유는 사용하면 안 됩니다. 유연 휘발유를 사용하면 삼원 촉매가 손상됩니다.

옥탄가(RON) 95 이상의 프리미엄 무연 휘발유를 사용하십시오.

VR30DDTT 엔진 모델: 인피니티는 최고의 차량 성능과 주행성 유지를 위해 98 RON 무연 프리미엄 휘발유를 사용할 것을 권장합니다.

프리미엄 무연 휘발유를 사용할 수 없는 경우 옥탄가(RON) 91 이상의 일반 무연 휘발유를 일시적으로 사용할 수 있습니다. 단, 다음 주의사항을 준수해야 합니다.

- 연료 탱크에 일반 무연 휘발유를 일부만 주입하고 가능한 한 빨리 프리미엄 무연 휘발유를 주입합니다.
- 액셀러레이터 페달을 완전히 밟은 상태의 주행이나 급가속을 삼갑니다.

최대 차량 성능을 발휘할 수 있도록 프리미엄 무연 휘발유를 사용합니다.

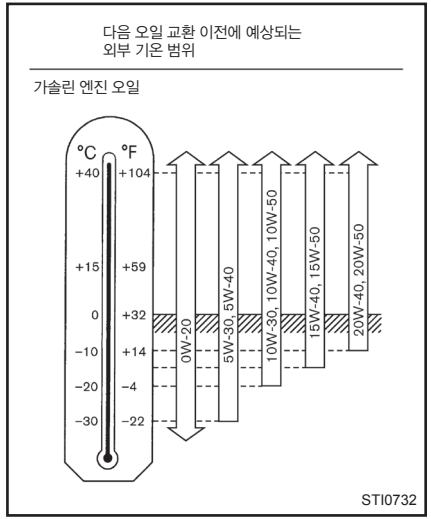

권장 SAE 점도 번호

가솔린 엔진 오일

VR30DDTT 엔진 모델의 경우

0W-20을 사용하는 것이 좋습니다.

0W-20을 사용할 수 없는 경우 위의 도표에서 외부 온도 범위에 적합한 점도를 선택합니다.

에어컨 시스템 냉매 및 윤활유

차량의 에어컨 시스템에는 지정된 냉매 및 컴프레서 오일이나 이에 상당하는 제품을 충전해야 합니다.

- 냉매
  - HFC-134a(R-134a)
- 컴프레서 오일
  - VR30DDTT 엔진 모델: SP-10 (PAG)

주의:

다른 냉매나 윤활유를 사용하면 심각한 손상을 초래하여 차량의 에어컨디셔너 시스템 전체를 교체해야 할 수도 있습니다.

대기 중 냉매 방출은 많은 국가와 지역에서 금지하고 있습니다. 이 차량에 충전된 냉매는 지구 오존층에 유해하지 않습니다. 그러나 지구 온난화 효과에는 일부 영향을 미칠 수 있습니다. 인피니티는 냉매를 적절하게 회수하여 재생할 것을 권장합니다. 에어컨디셔너 시스템 정비 시 인피니티 공식 서비스 센터에 연락하십시오.

엔진

엔진 모델			VR30DDTT 엔진
형식			휘발유, 4-사이클, DOHC
실린더 배열			6-실린더, V-블록, 60°경사각
보어 x 스트로크		mm(in)	86.0 x 86.0 (3.386 x 3.386)
배기량		cm3(cu in)	2,997(182.88)
"N "중립) 위치에서 공회전 속도		rpm	650±50
"N"(중립) 위치에서 점화시기(B.T.D.C.)			8°±2°
점화 플러그	촉매 포함	표준	DILKAR8K8G
	점화 플러그 간극	mm(in)	0.8 (0.031)
캠샤프트 작동			타이밍 체인

타이어 및 휠

타이어

	지역		한국
타이어 크기	일반	크기	255/35 R20 97Y XL
	스페어*1*2	크기	T145/70R18 107M

*1: 장착된 경우

*2: 모델에 따라, 비상 타이어 펑크 수리 키트가 제공됩니다.

휠

	지역		한국
로드 휠	일반	크기	20 x 9J
		오프셋 mm(in)	40 (1.57)
	스페어*1	크기	18 x 4T
		오프셋 mm(in)	0 (0)

*1: 장착된 경우

치수

mm(in)

전장	4,685(184.4)
전폭	1,850(72.8)
전고	1,395(54.9)
	1,385(54.5)*1
앞 윤거	1,555(61.2)*2
	1,535(60.4)*3
뒤 윤거	1,580(62.2)*2
	1,560(61.4)*3
축거	2,850(112.2)

*1: VR30DDTT 엔진이 장착된 2륜구동(2WD) 모델의 경우

*2: 245/40RF19 타이어 모델 이외의 경우

*3: 245/40RF19 타이어 모델의 경우

다른 국가로 여행하거나 등록할 경우

다른 국가 또는 지역으로 여행하고자 할 때, 해당 국가 또는 지역에서 차량에 필요한 연료를 구할 수 있는지 확인해야 합니다. 옥탄가가 낮은 연료를 사용하면 엔진이 손상될 수 있습니다. 그러므로 어디를 가든 필요한 연료를 사용할 수 있는지 확인해야 합니다. 권장 연료에 관한 자세한 내용은 이 섹션 앞부분을 참조하십시오.

다른 국가, 주 또는 지역으로 차량을 이전 등록할 때, 관계 당국에 문의하여 해당 차량이 지역 법적 요건에 맞는지 확인해야 합니다. 차량이 법적 요건에 맞지 않아 지역 법규에 맞도록 개조해야 할 경우도 있습니다. 또한 특정한 지역에서는 차량을 개조할 수 없는 경우도 있습니다.

차량 배출가스 제어 및 안전 표준에 대한 법규는 국가, 주, 지방 또는 지역에 따라 다르므로 차량 제원도 달라질 수 있습니다.

어떤 차량을 다른 국가, 주, 지방 또는 지역으로 가져가야 할 경우 개조, 운송, 등록 및 제반 비용은 사용자의 책임입니다. 인피니티는 결과적으로 발생할 수 있는 불편에 대해 책임을 지지 않습니다.

차량 식별

차대번호(VIN)를 덮거나 도색, 용접, 절단하거나, 뚫거나 개조 또는 제거하는 것은 금지되어 있습니다.

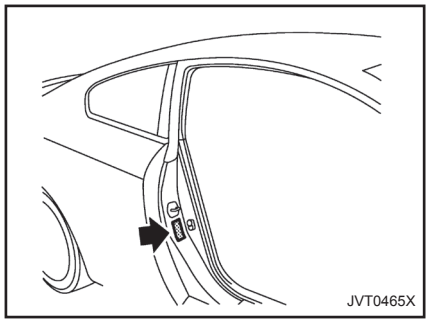

차량식별판(장착된 경우)

차량식별판은 그림과 같은 위치에 부착되어 있습니다.

제조일(해당되는 경우)

제조일은 차량식별판에 찍혀 있습니다.

제조일은 차체 쉘 및 파워트레인 서브어셈블리가 합쳐지고 차량이 생산 라인에서 주행되거나 이동된 달력상의 연/월을 의미합니다.

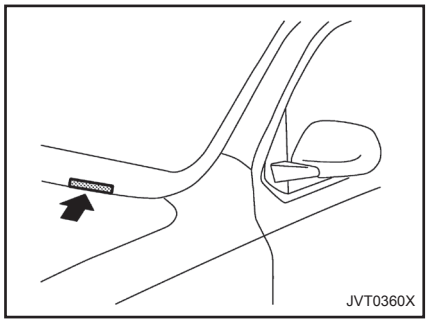

차대번호(VIN)판

차대번호(VIN)판은 그림과 같이 부착되어 있습니다.

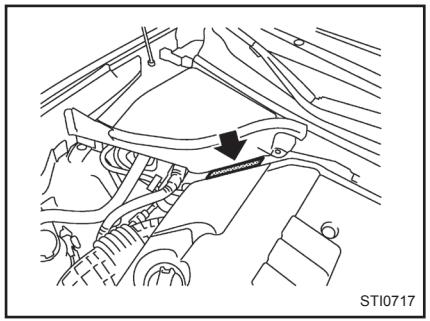

차대번호(VIN)

차대번호는 그림과 같은 위치에 찍혀 있습니다.

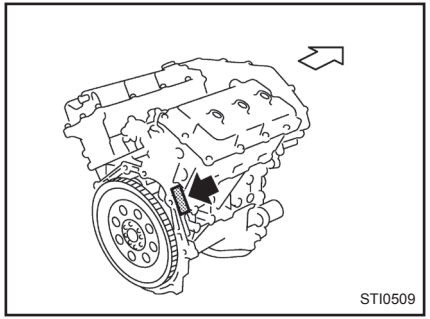

VR30DDTT 엔진

엔진 일련 번호

이 번호는 그림과 같이 엔진에 압인되어 있습니다.

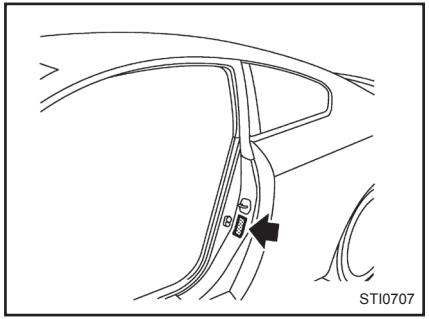

인증 라벨(부착된 경우)

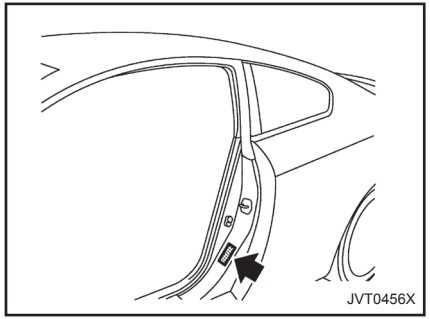

타이어 표식

타이어 냉간 압력은 운전석 측 필러에 부착된 타이어 표식에 명시되어 있습니다.

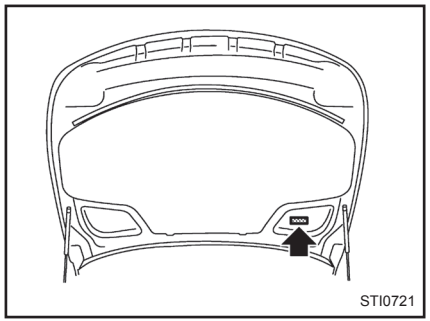

에어컨 제원 라벨

에어컨 제원 라벨은 그림과 같이 부착되어 있습니다.

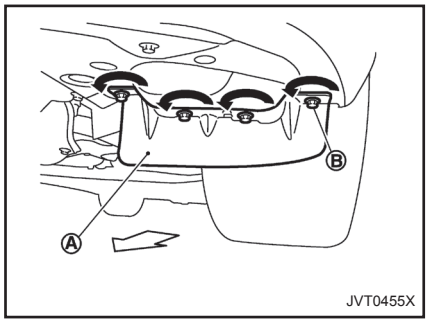

좌측

이 차량의 앞바퀴 앞쪽에는 에어 디플렉터가 장착되어 있습니다. 이 디플렉터는 공기의 흐름을 바꿔 공기역학적 성능을 향상시킬 수 있습니다.

트레일러에 싣고 차량을 운송할 때 트레일러 베드와의 경사가 가파르면 에어 디플렉터에 지장을 줄 수 있습니다. 이 경우 차량에서 디플렉터를 분리하십시오.

1. 그림과 같이 4개의 나사를 풀고 좌측 에어 디플렉터 Ⓐ를 분리합니다.
2. 풀었던 나사 Ⓑ를 본래 위치에 조입니다.
   조임 토크:
   5.6~8.4N·m
   (4~6ft-lb)
3. 동일한 절차를 실시하여 우측 에어 디플렉터를 분리합니다.
4. 역순으로 다시 장착할 수 있도록 2개의 에어 디플렉터와 6개 나사를 보관합니다.
5. 다시 장착할 때 양쪽 에어 디플렉터에 8개 나사가 모두 꽉 조여진 상태인지 확인합니다.
   조임 토크:
   5.6~8.4N·m
   (4~6ft-lb)

품질 등급: 모든 승용차 타이어는 본 등급 규정 외에 해당 지역의 안전 규정 요건을 준수해야 합니다.

이 타이어 등급은 트레드 숄더와 최대 단면폭 사이의 타이어 사이드 월에 표시되어 있습니다. 예를 들면 다음과 같습니다.

Treadwear 200 Traction AA Temperature A

트레드 마모

트레드 마모 등급은 미연방 정부가 지정한 테스트 코스에서 시험한 타이어 마모율에 근거한 비교 등급입니다. 예들 들어, 타이어 등급 150은 미연방 정부의 테스트 등급 100을 기준으로 1.5배의 우수한 마모 성능을 의미합니다. 그러나 타이어의 상대적인 성능은 사용자의 실제적인 사용 환경에 영향을 받으며 운전 습관 변화, 정비 관리, 도로 환경 및 기후 차이에 따라 크게 달라질 수 있습니다.

접지력(TRACTION) AA, A, B, C

접지력 등급은 가장 높은 점수인 AA부터 A, B 그리고 가장 낮은 점수인 C로 매겨집니다. 이러한 등급은 미연방 정부가 지정한 아스팔트와 콘크리트 테스트 트랙 시험에서 측정된 젖은 길에서의 제동력을 의미합니다. C가 표시되어 있다면 양호하지 못한 접지력 성능을 나타내는 것입니다.

⚠ 경고:

이 접지력 등급은 직선 도로에서의 제동 접지력 테스트를 통하여 결정되며, 가속, 코너링, 수막 현상이나 최대 접지력 특성은 포함되어 있지 않습니다.

온도(TEMPERATURE) A, B, C

이 온도 등급은 타이어의 내열 및 방열 성능을 나타내는 것으로 가장 높은 A부터 가장 낮은 C까지 미연방 정부가 제어된 조건 하에 지정된 실내 실험실 테스트를 근거로 합니다. 지속적으로 높은 온도는 타이어 성능과 수명을 저하 및 단축시키며, 지나치게 높은 온도는 급작스러운 타이어 고장을 유발시킬 수 있습니다. 등급 C는 모든 승용차 타이어가 지역 표준 규정에 준거하여 만족시켜야 하는 성능을 의미합니다. 등급 B와 A는 법으로 정한 최소 기준보다 높은 실험실 테스트 성능을 의미합니다.

⚠ 경고:

이 온도 등급은 적정한 공기압이 주입되고 과하중이 아닌 상태에서 이루어진 테스트 결과입니다. 과속, 공기압 부족 또는 과도한 하중은 개별적이나 함께 작용하여 온도를 높이고 타이어의 고장을 초래할 수 있습니다.

UN 규정 No.10 또는 이에 상응하는 규정 준수 국가들의 경우:

이 차량에 RF 송신기의 장착이 전기 장비 시스템에 영향을 줄 수 있습니다. 설치와 관련한 주의 조치 또는 특수 지침에 대해서는 인피니티 공식 서비스센터를 통해 확인하십시오. 요청 시 인피니티 공식 서비스센터는 장착에 관한 자세한 정보(주파수 대역, 출력, 안테나 위치, 설치 지침 등)를 제공해 줄 것입니다.

무선장치 승인 번호 및 정보

차체 컨트롤 모듈(BCM)

인텔리전트 키 시스템

타이어 공기압 모니터링 시스템(TPMS) 송신기

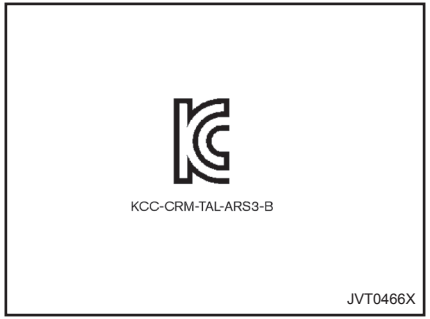

전방 레이더 센서

MEMO

10 찾아보기

4륜구동(4WD) 202

ㄱ

가변 전압 컨트롤 시스템 354
게이지 88
  스피드미터 88
  엔진 냉각수 온도 게이지 90
  연료 게이지 91
  오도미터 89
  타코미터 90
  트립 컴퓨터 111
견인, 트럭 견인 319
경고
  경고등 94
  경고등, 표시등 및 경고음 93
  전방충돌예측경고 시스템 287
  차량 정보 디스플레이 103
  차선이탈경고(LDW) 시스템 221
  타이어 공기압 모니터링 시스템 (TPMS) 187, 305
  타이어 저압 경고 106
  타이어 펑크 경고 106
경고등 94
  ABS 브레이크 시스템 경고등 94
  브레이크 경고등 94
  시트벨트 경고등 98
  연료 경고등 95
  타이어 저압 경고등 95
경고음 102
경과 시간 111
경과 시간 및 트립 오도미터 111
경제 운전 요령 292
계기판 87
계기판 밝기 컨트롤 92
고리
  코트 후크 137
  트렁크 후크 137
공회전 정지 시스템 212
공회전 정지 시스템 표시등 100
과열, 차량이 과열된 경우 318
교통 표지판 인식 113
구동 벨트 344
글로브 박스 134
급정지 신호 304
기어 변속 표시 201

ㄴ

냉각수
  엔진 냉각수 교환 339
  엔진 냉각수 레벨 점검 338
  인터쿨러 냉각수 레벨 점검 340

ㄷ

다이렉트 어댑티브 스티어링 296
독서등 139
동절기 운전 300
뒷좌석 23
디스플레이
  차량 정보 디스플레이 103

ㄹ

라벨
  에어컨 제원 라벨 376
  엔진 일련 번호 375
  차대번호(VIN) 374

런플랫 타이어 305, 360
레인 센싱 자동 와이퍼 시스템 125
로그인 기능 159

ㅁ

마스터 경고등 97
메모리 저장, 운전석 자동 메모리 시스템 176
미등 표시등 101
미러, 화장거울 175
미터
  트립 컴퓨터 111
미터 및 게이지 88
  계기판 밝기 컨트롤 92

ㅂ

밝기 컨트롤
  계기판 92
방향지시등 스위치 122
배출 가스(일산화탄소) 186
배터리 350
  가변 전압 컨트롤 시스템 354
  배터리 교체, 인텔리전트 키 151, 352
  배터리 세이버 시스템 120, 141
  키포브 배터리 교체 353
배터리 액 레벨 점검 351
버튼식 점화스위치 193
벨트(구동 벨트 참조) 344
변속기
  변속기 변속레버 록 릴리스 200
변속레버, 시프트 록 릴리스 200
보관함 135
보안 시스템(인피니티 차량 이모빌라이저 시스템), 엔진 시동 163
보행자 감지 전방비상제동 시스템 278
부식 방지 327
브레이크
  ABS 브레이크 시스템 298
  경고등 94
  브레이크 부스터 346
  브레이크 시스템 298
  브레이크액 346
  제동력 분배 209
  주차 브레이크 스위치 345
  주차 브레이크 작동 175
브레이크 경고등 94
비상키(인텔리전트 키 시스템) 147

ㅅ

사각지대경고(BSW) 시스템/사각지대 방지 시스템 227
사이드 에어백 시스템 54, 70
삼원 촉매 장치 187
샤시 컨트롤 113, 211
선 바이저 138
선글라스 홀더 135
선루프 131
세차 324
송풍구 180
스위치
  방향지시등 스위치 122
  안개등 스위치 122
  전조등 스위치 117
  파워 도어락 스위치 149

스티어링
스티어링 록 194
스티어링 록 릴리스 기능 이상 표시 105
스티어링 휠 기울기 170
파워 스티어링 오일 347
스티어링 휠 기울이기 170
스페어 타이어 365
스피드미터 89
시계 116
시동
시동 및 주행 시 주의사항 186
점프 시동 315
차량을 밀어서 시동 318
시트 18
운전석 메모리 176
시트 조절, 앞좌석 18
시트벨트 보조용 승차자 보호장치 54
시트벨트
부상자 30
시트벨트 28
시트벨트 경고등 98
시트벨트 관리 33
시트벨트 사용 시 주의사항 28
시트벨트 청소 327
어린이 안전 30
임산부 30
컴포트 기능 내장 프리 크래쉬 시트벨트 31
프리텐셔너 시트벨트 시스템 59
시프트 록 릴리스, 변속기 200
실내 조명 장치 139
실내등 컨트롤 스위치 140
실외 및 실내 청소 324, 325

ㅇ

안개등 스위치 122
안전, 어린이 시트벨트 30
안테나 181
앞좌석, 앞좌석 조정 18
액티브 노이즈 캔슬레이션(ANC) 302
액티브 레인 컨트롤 216
액티브 사운드 인핸스먼트(ASE) 302
액티브 트레이스 컨트롤 210
어린이 안전 30
어린이용 보조시트 33
에어 디플렉터 376
에어 클리너 필터 348
에어백 경고 라벨 60
에어백 시스템 63
사이드 에어백 시스템 70
사이드(사이드 에어백 시스템 참조) 54
에어백 시스템 63
커튼 에어백 시스템 71
커튼식 롤오버 에어백 시스템 72
프론트 에어백 시스템 64, 69
에어컨
에어컨 제원 라벨 376
엔진
냉각수 온도 게이지 90
엔진 냉각 시스템 338
엔진 냉각수 교환 340
엔진 냉각수 레벨 점검 340
엔진 시동 작동 표시 105
엔진 오일 341
엔진 오일 교환 및 필터 교체 표시 108
엔진 오일 레벨 점검 341

엔진 일련 번호 375
엔진 제원 372
엔진룸 점검 위치 336
인터쿨러 냉각 시스템 339
인터쿨러 냉각수 레벨 점검 340
차량 길들이기 186
차량이 과열된 경우 318
엔진 냉각수 교환 339
엔진 냉각수 온도 게이지 90
연료
게이지 91
연료 옥탄가 371
연료 정보 371
연비 293
연료 게이지 91
연료 경고등 95
연비, 연료 293
열선 스티어링 휠 127
오도미터 89
오일
엔진 오일 341
엔진 오일 레벨 점검 341
온도 게이지, 엔진 냉각수 온도 게이지 90
온열 시트 22
와이퍼
레인 센싱 자동 와이퍼 시스템 125
와이퍼 블레이드 348
윈드실드 와이퍼 및 워셔 스위치 124
왁스 칠 324
외관 관리
실내 청소 325
실외 청소 324
외부 온도 116
외부 온도 저온 경고 107
운전석 86
운전석 메모리 시스템 176
운전자 보조장치 시스템 표시 107
워셔 스위치, 윈드실드 와이퍼 및 워셔 스위치 124
워크인 기능 21
웰컴 라이트 및 페어웰 라이트 기능 154
윈도우
자동 조정 기능 130
청소 324, 326
파워 윈도우 128
윈도우 워셔액 349
윈드실드 와이퍼 및 워셔 스위치 124
유압식 전동 파워 스티어링 295
유체
브레이크액 346
엔진 냉각수 338
엔진 오일 341
윈도우 워셔액 349
인터쿨러 냉각수 340
파워 스티어링 오일 347
이모빌라이저 시스템 165
인텔리전트 정속주행장치(ICC) 251
인텔리전트 정속주행장치(ICC) ON 표시 107
인텔리전트 키 146
인텔리전트 키 시스템 151
경고 신호 157
키 작동 범위 152
인피니티 InTouch 사용자 설명서 180
인피니티 이모빌라이저 시스템 165
인피니티 주행 모드 선택기 207
일반 점검 332

ㅈ

자동
- 운전석 메모리 시스템 176
- 자동 선루프 131
- 자동 조절 기능(앞좌석 윈도우) 130

자동 변속기 오일(ATF) 347

작동
- 작동 표시 105

잠금
- 차속 감응 도어락 메커니즘 150
- 트렁크 리드 167

적응형 전방 조명 시스템(AFS) 121

전구 교체 357

전방비상제동 시스템 경고등 95

전방충돌예측경고 시스템 287

전원
- 전원 콘센트 133
- 파워 스티어링 오일 347
- 파워 윈도우 128

전조등
- 전구 교체 357
- 전조등 스위치 117
- 정렬 컨트롤(적응형 전방 조명 시스템 (AFS) 참조) 121

점프 시동 315

점화스위치(버튼식) 193

정비
- 배터리 350
- 시트벨트 관리 33
- 일반 점검 332
- 점검 시 주의사항 334
- 정비 요건 332
- 정비 표시(차량 정보 디스플레이) 108

정속주행장치 249
- (ICC 시스템의) 고정 속도 정속주행 장치 266
- 인텔리전트 정속주행장치(ICC) 251

정속주행장치(CRUISE) 표시등 107

조명 장치
- 경고등, 표시등 및 경고음 93
- 교체 357
- 독서등 139
- 실내 조명 장치 139
- 실내등 컨트롤 스위치 140
- 안개등 스위치 122
- 전구 교체 357
- 전조등 스위치 117
- 전조등 전구 교체 357
- 표시등 99
- 화장거울등 140

조명등 교체 357

주의사항
- 시동 및 주행 시 186
- 시트벨트 보조용 승차자 보호장치 54
- 시트벨트 사용 28
- 정비 332
- 정속주행장치 249

주차 브레이크 길들이기 298

주차
- 브레이크 길들이기 298

주행
- 동절기 운전 300
- 시동 및 주행 시 주의사항 186

주행가능거리(DTE) 111

ㅊ

차간거리제어(DCA) 시스템 270
차고 도어 오프너, HomeLink® 범용 트랜시버 141
차대번호(VIN) 374
차량
  차속 감응 도어락 메커니즘 150
  치수 373
차량 길들이기 186
차량 식별 374
차량 정보 디스플레이 103
차량 하부 청소 325
차량을 밀어서 시동 318
차량주행안전제어(VDC) 시스템 209
차선이탈경고(LDW) 시스템 220
차선이탈경고(LDW) 시스템/차선이탈방지(LDP) 시스템 220
차선이탈방지(LDP) 시스템 223
차속 감응 도어락 메커니즘 150
차임
  경고음 102
  시트벨트 경고등 및 차임 98
촉매 변환기, 삼원 촉매 187
치수 373

ㅋ

카드 홀더 136
커튼 에어백 시스템 71
커튼식 롤오버 에어백 시스템 72
커티시 라이트 138
컴포트 기능 내장 프리 크래쉬 시트벨트 31
컵 홀더 136
코트 후크 137
콘솔 박스 134
키 146
  인텔리전트 키 시스템 151

ㅌ

타이어
  UTQG(UNIFORM TIRE QUALITY GRADING: 타이어 등급 표시) 377
  공기압, 타이어 저압 경고등 95
  런플랫 타이어 305, 360
  타이어 간 위치 교환 362
  타이어 공기압 모니터링 시스템(TPMS) 187, 305
  타이어 교체 표시 108
  타이어 및 휠 359, 372
  타이어 유형 360
  타이어 저압 경고 시스템 187
  타이어 체인 362
  타이어 펑크 305
  타이어 펑크 경고 106
타이어 저압 경고 시스템(타이어 공기압 모니터링 시스템(TPMS) 참조) 187
타이어 저압 경고(타이어 저압) 106
타이어 저압 경고등 95
타이어 펑크 305
타이어 펑크 경고 106
타코미터 90
트랜시버, HomeLink® 범용 트랜시버 141
트렁크
  트렁크 리드 167
  트렁크 열림 스위치 167

트렁크 후크 137
트레일러 견인 295
트립 오도미터 111
트립 컴퓨터 111

ㅍ

파워 스티어링 경고등 98
평균 속도 111
표시등
조명 99
차량 정보 디스플레이 103
표시등 점검/계기판 94
퓨저블 링크 355
퓨즈 354
프론트 에어백 시스템 64, 69
프리텐셔너 시트벨트 시스템 59, 78
플로어 매트 고정 설비 326
플로어 매트 청소 326

ㅎ

하이빔 어시스트 118
헤드레스트 25
현재 연비 112
혼 128
화장거울 175
화장거울등 140
회로 차단기, 퓨저블 링크 355
후드 열림 166
후방 안개등 123
후방추돌방지(BCI) 시스템 239
휠 및 타이어
알루미늄 알로이 휠 청소 325
타이어 및 휠 359, 372
휠 관리 325
힐 스타트 어시스트 시스템 211

A, B, C...

ABS 브레이크 시스템 298
ABS 브레이크 시스템 경고등 94
ABS 브레이크 시스템(ABS) 298
ECO 모드 204
ECO 주행 표시등 100
ECO 페달 시스템 205
HomeLink® 범용 트랜시버 141
PERSONAL 모드 206
SNOW 모드 204
SPORT 모드 204
SPORT+ 모드 204
SRS 에어백 경고등 61
STANDARD 모드 204
TPMS 재설정 191
TPMS, 타이어 공기압 모니터링 시스템 187, 305
타이어 공기압 표시 포함 TPMS 190
UTQG(UNIFORM TIRE QUALITY GRADING: 타이어 등급 표시) 377

연료 정보

가솔린 엔진

주의:

유연 휘발유는 사용하면 안 됩니다. 유연 휘발유를 사용하면 삼원 촉매가 손상됩니다.

옥탄가(RON) 95 이상의 프리미엄 무연 휘발유를 사용하십시오.

VR30DDTT 엔진 모델: 인피니티는 최고의 차량 성능과 주행성 유지를 위해 옥탄가(RON) 98의 무연 프리미엄 휘발유 사용을 권장합니다.

프리미엄 무연 휘발유를 사용할 수 없는 경우 옥탄가(RON) 91 이상의 일반 무연 휘발유를 일시적으로 사용할 수 있습니다. 이때 다음 주의사항을 준수해야 합니다.

- 연료 탱크에 일반 무연 휘발유를 일부만 주입하고 가능한 한 빨리 프리미엄 무연 휘발유를 주입합니다.
- 액셀러레이터 페달을 완전히 밟은 상태의 주행이나 급가속을 삼갑니다.

차량 최적 성능 발휘를 위해 프리미엄 무연 휘발유를 사용하는 것이 좋습니다.

권장 엔진 오일

"권장 유체/윤활유 및 용량"을 참조하십시오.

타이어 냉간 압력

운전석 측 필러에 부착된 타이어 표식을 참조하십시오.

- 응급 상황 대처 303
  (타이어 펑크, 엔진 시동 불가, 과열, 견인)
- 엔진 시동 196
- 미터 및 게이지 판독 방법 84
- 정비 및 자가정비 330
- 기술 정보 367

MEMO

MEMO

TS 한국교통안전공단
자동차안전연구원

국토교통부

리콜알리미 지금 바로 신청하세요!

자동차 리콜센터

자동차 리콜이란?

법규에 규정된 자동차 안전기준에 부적합하거나, 법규에 규정되지는 않았지만 자동차 제작과정상의 문제로 자동차의 안전운행에지장을 줄 수 있는 결함이 발견된 경우에 자동차 소유자에게 공개적으로 이를 알려 시정(수리)해 주는 제도입니다.

리콜알리미 서비스란?

소유하신 차량에 리콜이 발생한 경우 즉각적으로 리콜여부를 확인할 수 있도록 안내문자(SMS)를 발송해 드리는 서비스입니다.

리콜알리미 서비스 신청은?

자동차리콜센터 홈페이지(www.car.go.kr), 모바일 홈페이지(m.car.go.kr), 결함신고 전용전화(080-357-2500)를 이용하여 신청하실 수 있습니다.

리콜안내문자를 받으시면?

리콜안내문자를 받으셨다면 안전을 위해 즉시 리콜서비스를 받으시기 바랍니다.

자동차리콜전화
080-357-2500

제작사: 일본닛산 자동차 주식회사

공급자: 한국닛산 주식회사(이하 인피니티)

주소: 서울시 강남구 테헤란로 306 (역삼동) 카이트타워 10층

연락처: 02 2085 8900

제작결함안내 (제50조 관련)

귀하의 자동차에 잦은 고장 등의 문제로 교통사고를 유발할 수 있는 결함이 있다고 판단되면, 자기 및 다른 사람의 안전을 위하여 즉시 인피니티와 제작결함조사를 시행하는 한국교통안전공단 자동차안전연구원에 연락하여 주시기 바랍니다.

한국교통안전공단 자동차안전연구원은 소비자 불만사항 등을 접수하여 분석한 후 해당 자동차에 제작결함의 가능성이 있다고 판단되는 경우 제작결함 조사를 실시하여 해당 제작자에게 제작결함시정(Recall) 등의 조치를 취할 것입니다.

한국교통안전공단 자동차안전연구원의 자동차 결함 등 소비자 불만 접수 창구는 다음과 같습니다.

한국교통안전공단 자동차안전연구원

전화: 080-357-2500

인터넷 홈페이지: 자동차리콜센터 (www.car.go.kr)