QX80

INFINITI

EMPOWER THE DRIVE

LA ALTURA DEL LUJO

INFINITI QX80 le da forma a la palabra imponente. Nuestro SUV más grande te ofrece una presencia poderosa, capacidad excepcional, diseño inspirador y lujoso espacio. Cada detalle de QX80 está creado para que hagas de cada viaje una experiencia de lujo total.

ELEVADA PRESENCIA. Con **INFINITI QX80** tu grandeza se hace más visible. La fortaleza de sus líneas y su intrépido diseño jamás pasarán desapercibidos. Desde la fascia trasera, sus rines de 22", la fascia delantera y los faros LED, todo en QX80 expresa lo más elevado del diseño.

EMBARCACIÓN CON POTENCIA. Al tomar el volante de **INFINITI QX80** estás al mando de una verdadera embarcación. Su motor V8 de 5.6 litros alcanza los 400 hp. La tracción de sus cuatro neumáticos (4WD) te mantiene listo para conducir bajo cualquier condición, no importa si el camino está mojado o sin pavimentar, tú tienes el control en cada curva y la suavidad para pasar cada bache o irregularidad, gracias a su tecnología *Hydraulic Body Motion Control* (HBMC) cuentas con ajuste activo de la suspensión, para contrarrestar la inclinación y el rebote de la carrocería.

LUJO A GRAN ESCALA

Diseñado para el lujo a gran escala. **INFINITI QX80** deleita a todos sus tripulantes con el más alto confort y sistemas de entretenimiento, al mismo tiempo que te ofrece lo mejor en innovación y tecnología.

INTERIOR GRANDIOSO. Su interior guarda bellos tesoros, como sus asientos de piel con capitoneado, acabados en *Espresso Burl y Charcoal Burl* y su volante forrado con piel con calefacción harán de cada uno de tus viajes una gran expresión de lujo.

PRIMERA CLASE A BORDO. **INFINITI QX80** ofrece entretenimiento único en cada asiento, mientras los pasajeros de la segunda fila disfrutan de una película, en la primera fila puedes escuchar tu música favorita. Gracias a sus dos pantallas *touch* y su Audio Bose® *Performance Series*.

SEGURIDAD TOTAL. Sus sistemas de asistencia aumentan tu seguridad y tranquilidad en cada viaje. El Sistema de Advertencia e Intervención de Punto Ciego (BSW & BSI) te ayuda a cuidarte de vehículos en el área de punto ciego; mientras que el Sistema de Predicción y Frenado Inteligente de Colisión Frontal (PFCW & FEB) detecta los dos vehículos delante de ti para advertirte si hay peligro, incluso antes de que lo puedas ver.

TRANQUILIDAD AUMENTADA. El Espejo Retrovisor con Cámara Inteligente (SRVM) se transforma en una pantalla LCD, su cámara de alta resolución de amplio ángulo te ofrece una visión excelente. Con **INFINITI InTouch™ Services** viajas conectado a servicios de emergencia las 24 horas del día, los 7 días de la semana, gracias a sus funcionalidades de Llamada de Emergencia SOS y Notificación Automática de Colisión*. Conquista el camino en QX80 con Android Auto y Apple CarPlay.

ESPACIO PARA TODOS. **INFINITI QX80** es una experiencia que se comparte. Los asientos tipo capitán de la segunda fila les dan a los 7 pasajeros su propio espacio, mientras que los asientos tipo banca te permiten transportar hasta 8 pasajeros. La cajuela tiene una capacidad de hasta 2.7 metros cúbicos; basta con doblar la segunda y la tercera fila de asientos para obtener el espacio que necesitas, el espacio adecuado para todos.

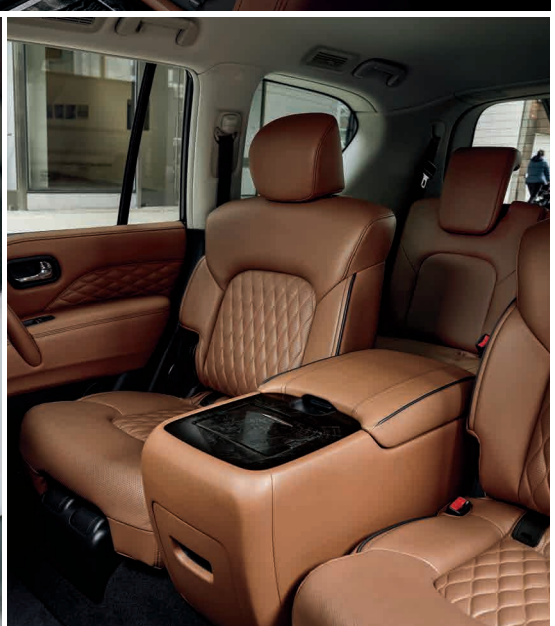

Las imágenes y especificaciones descritas son únicamente de carácter ilustrativo y pueden cambiar sin previo aviso.
* En caso de colisión, esta función lo conectará, a través de una llamada de voz con manos libres, a un asesor que puede solicitar servicios de emergencia si es necesario. El asesor también puede notificar a los contactos de emergencia y puede permanecer en la línea con el ocupante hasta que llegue la ayuda. Sujeto a la disponibilidad y conexión del GPS y la red inalámbrica, y las limitaciones del sistema/tecnología. Se aplican los términos y condiciones de INFINITI InTouch™ Services.

VERSATILIDAD Y DISEÑO

RINES

INFINITI QX80 ***Sensory Plus.*** Rines de aleación de aluminio de 22", neumáticos 275/50R22 ***All Season.***

SELECCIÓN Y DISEÑO

COLORES EXTERIORES*

COLORES INTERIORES*

ACABADOS INTERIORES*

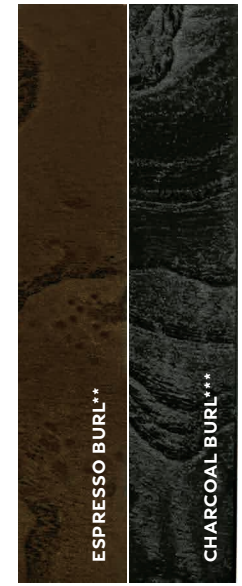

	QX80 *Sensory Plus 7 pasajeros*	QX80 *Sensory Plus 8 pasajeros*
COULIS RED	W, SB, G	W, SB, G
MINERAL BLACK	W, SB, G	W, SB, G
HERMOSA BLUE	W, SB, G	W, SB, G
CHAMPAGNE QUARTZ	SB, G	SB, G
LIQUID PLATINUM	G	G
GRAPHITE SHADOW	SB, G	SB, G
MOONSTONE WHITE	W, SB, G	W, SB, G

W=WHEAT, **SB**=SADDLE BROWN, **G**= GRAPHITE

*INFINITI se ha encargado de asegurar que las muestras de color que se presentan aquí sean las representaciones más cercanas posibles a los colores reales del vehículo. Las muestras pueden variar ligeramente debido al proceso de impresión o si se ven a la luz del día, luz fluorescente o incandescente. Por favor corrobora los colores reales con tu Centro INFINITI local. Las imágenes y especificaciones descritas son únicamente de carácter ilustrativo y pueden cambiar sin previo aviso.
**Disponible únicamente para interior Graphite. ***Disponible únicamente para interior Wheat y Saddle Brown.

QX80 *SENSORY PLUS* 7 Y 8 PASAJEROS

DATOS TÉCNICOS

Motor
- De 5.6 litros (5,552 cc), 32 válvulas, V8 de aleación de aluminio

Potencia
- 400 hp @ 5,800 rpm

Torque
- 413 libras-pie @ 4,000 rpm

Transmisión
- Automática de 7 velocidades con control electrónico, Control de Cambios Adaptable (ASC) y modo de manejo deportivo (DS) con modo manual que ofrece cambios de velocidad seleccionables y adaptación del régimen al reducir *Downshift Rev-Matching* (DRM)

Tipo de tracción
- Tracción en los cuatro neumáticos (4WD) con tracción (AUTO, 4H y 4L)
- Selección de Modo de Nieve (*Snow Mode*)
- Sistema de ayuda para pendientes *Hill Start Assistant* (HSA)

Suspensión
- Delantera: Independiente brazos transversales dobles
- Trasera: Independiente multibrazo, *Multi-Link*

Rines
- Rines de aluminio de 22", neumáticos 275/50R22 *All Season*

INSTRUMENTOS Y CONTROLES

- Control Inteligente de Velocidad Crucero (ICC) con sensor de proximidad
- Espejo Retrovisor con Cámara Inteligente (SRVM)
- Reconocimiento de voz **INFINITI** para los sistemas de audio, navegación e información del vehículo
- Sistema de manos libres *Bluetooth®* con reconocimiento de voz en inglés, español y francés
- **INFINITI** Controller / 2 pantallas *Touchscreen* LCD a color de 7" y 8" con indicadores de control de clima, economía de combustible, audio, servicio, etc.
- Sistema de navegación **INFINITI** con reconocimiento de voz en inglés, español y francés, guía de carril y gráficos 2D
- Sistema de Visión Periférica 360° *Around View Monitor®* / Incluye 4 cámaras con detector de movimiento

INFINITI InTouch™ Services
- Llamada de Emergencia SOS
- Notificación Automática de Colisión
- Conectividad con Android Auto y Apple CarPlay

SEGURIDAD

- Bolsas de aire tipo cortina (SRS) de doble etapa 1era 2da y 3era fila con sensor de volcadura
- Bolsas de aire frontales (SRS) de doble etapa para conductor y copiloto
- Bolsas de aire laterales (SRS) en asientos delanteros
- Cabeceras activas en asientos delanteros
- Cinturones de seguridad delanteros con precolisión frontal
- Cinturones de seguridad de 3 puntos para todos los ocupantes
- Control Dinámico Vehicular (VDC) con Sistema de Control de Tracción (TCS)
- Distribución Electrónica de Fuerza de Frenado (EBD)
- Sistema Antibloqueo de Frenos ABS en los 4 neumáticos
- Sistema de Advertencia e Intervención de Punto Ciego (BSW & BSI)
- Sistema de Advertencia y Prevención de Cambio de Carril (LDW & LDP)
- Sistema de Predicción y Frenado Inteligente de Colisión Frontal (PFCW & FEB) dos vehículos hacia adelante
- Sistema de Monitoreo de Presión de Neumáticos (TPMS)
- Sistema de Prevención de Colisión Trasera (BCI)
- Sistema Inteligente de Control de Distancia (DCA)

CARACTERÍSTICAS

Exterior
- Cristales delanteros tintados con reductor de rayos UV / Cristales traseros de privacidad con reductor de rayos UV
- Espejos exteriores eléctricos ajustables y plegables con función de inclinación para reversa, 2 memorias y luces de cortesía
- Faros delanteros **LED** con Sistema Inteligente de Cambio de Intensidad de Luz
- Faros de niebla **LED** delanteros integrados a la defensa
- Luces traseras **LED**
- Puerta trasera eléctrica
- Rejillas laterales de ventilación con acabado en cromo
- Fascia delantera y trasera con parrilla cromada

Interior
- Acabados en *Espresso Burl*
- Acabados en *Charcoal Burl*
- Llave Inteligente con encendido remoto de motor, apertura y cierre de puerta mediante botón en manijas en puerta / Apertura de cajuela mediante botón trasero / Encendido y apagado de motor mediante botón en el tablero
- Quemacocos eléctrico con cristal tintado con apertura y cierre automático de un solo toque y función de inclinación en la primera fila
- Sistema *Forest Air* con auto recirculación, purificador de aire *Plasmacluster*™ y filtro uva
- Volante con ajuste telescópico eléctrico, 2 memorias y calefacción
- Volante y palanca de cambios tapizados con piel

Asientos y vestiduras
- Asiento del conductor con ajuste eléctrico de 6 posiciones con 2 memorias y soporte lumbar eléctrico de 2 posiciones con altura y profundidad
- Asiento del copiloto con ajuste eléctrico de 6 posiciones y soporte lumbar eléctrico de 2 posiciones con altura y profundidad
- Asientos tapizados con piel con capitonado
- Asientos delanteros con calefacción y enfriamiento
- Asientos traseros de la 2da fila con calefacción

Sistema de audio y entretenimiento
- Controles de audio iluminados en el volante
- Conectores auxiliares de entrada de audio video en la consola central
- Disco duro con capacidad de 9.3 GB *Music Box®*
- Puerto de conexión *USB* compatible con *iPod®* y otros dispositivos
- Sistema de audio *Bose® Performance* Series con 17 bocinas (2 *subwoofers)*, AM / FM / *CD* / *MP3*, Sistema de Radio Difusión (RDS) y control de volumen sensible a la velocidad
- Sistema de entretenimiento con conectividad HDMI y *USB*, y 2 pantallas de 8" de alta resolución, que reproducen contenido independiente, en las cabeceras de la 1ra. fila, entradas para audio, audífonos inalámbricos y control remoto

Para consultar las especificaciones completas de cada modelo visita infiniti.mx

Las imágenes y especificaciones descritas son únicamente de carácter ilustrativo y pueden cambiar sin previo aviso.

DIMENSIONES

	QX80 *Sensory Plus 7 pasajeros*	QX80 *Sensory Plus 8 pasajeros*
Dimensiones exteriores		
Largo total (mm)	5,340	5,340
Ancho total con espejos (mm)	2,265	2,265
Altura total con rieles (mm)	1,925	1,925
Peso y capacidad		
Peso bruto vehicular (kg)	3,400	3,400
Capacidad de combustible (l)	98	98
Capacidad de arrastre (kg)	3,855	3,855

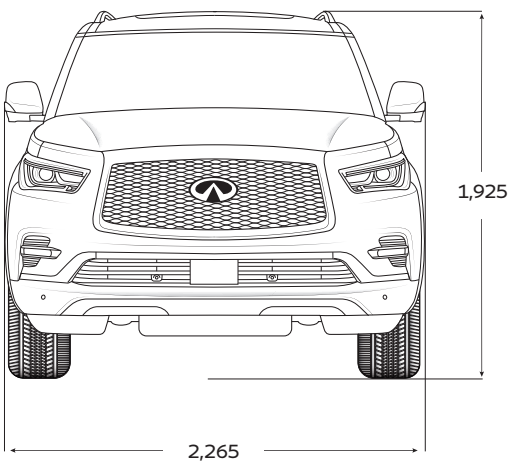

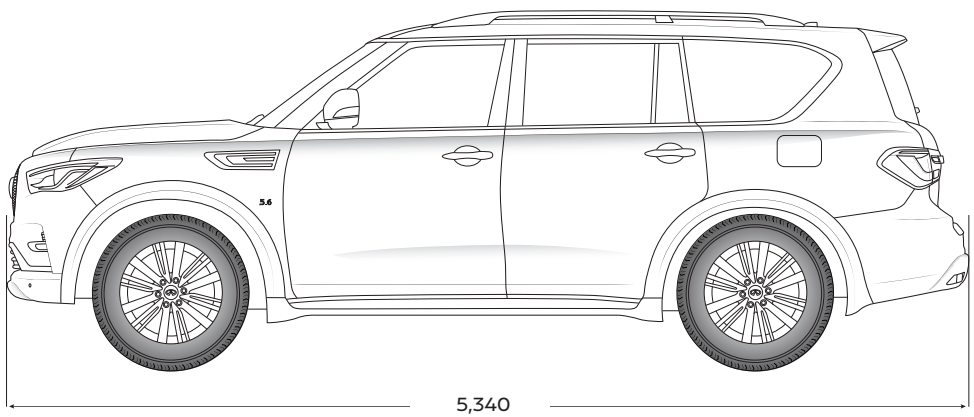

Todas las dimensiones están medidas en milímetros. Las imágenes y especificaciones descritas son únicamente de carácter ilustrativo y pueden cambiar sin previo aviso.

Visita www.infiniti.mx para ver las especificaciones completas.

INFINITI

EMPOWER THE DRIVE

www.infiniti.mx

InfinitiMexico @Infinitimx @Infinitimx